WE LOVE WHAT WE DO.

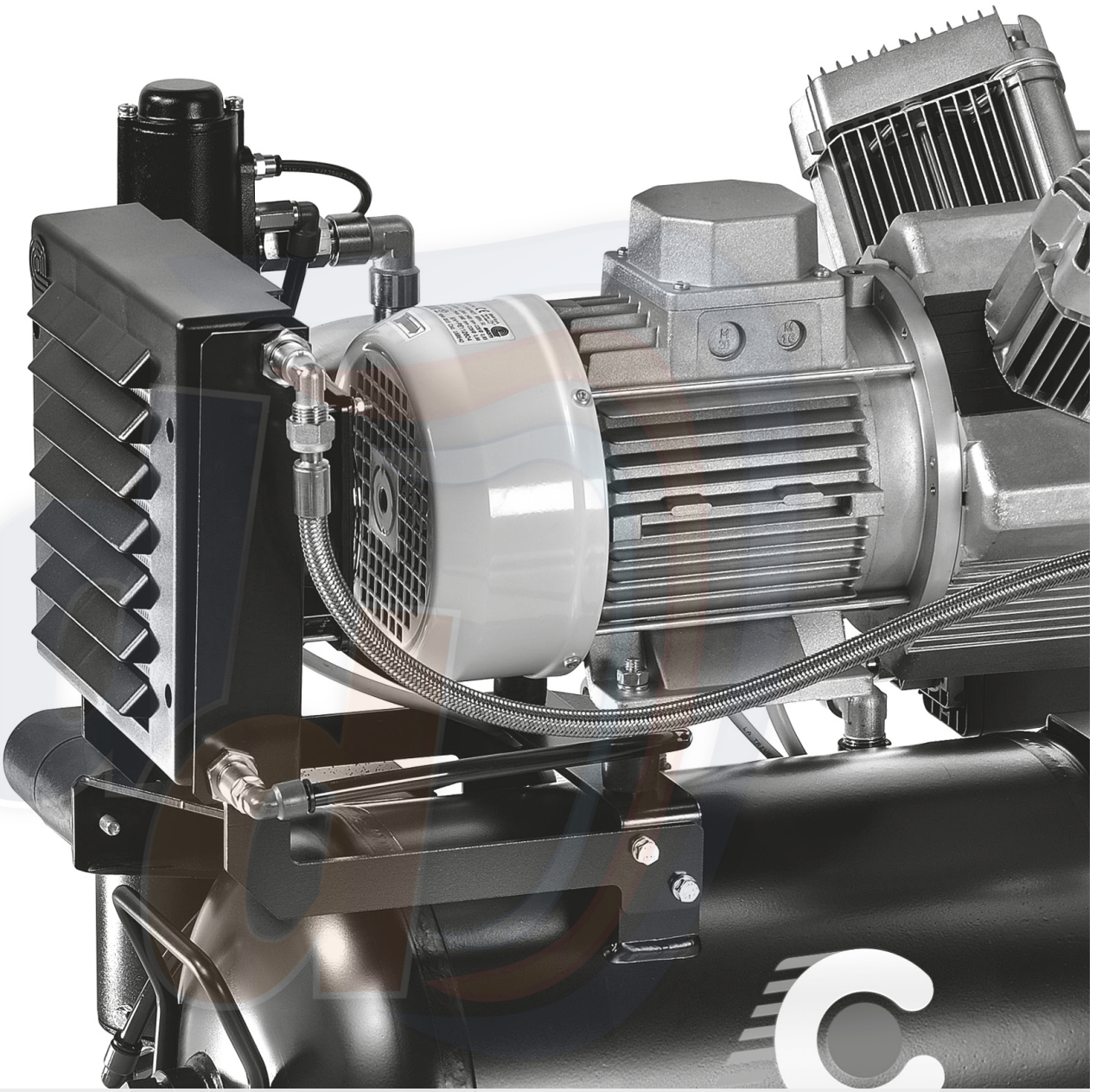

COMPRESOR DE AIRE SECO DE 1-2-3 CILINDROS

CATTANI
AIR TECHNOLOGY

Manual de istrucciones

español

cod: ed. 02-2023

ESPAÑOL

ÍNDICE

Datos generales de funcionamiento 4

Características eléctricas nominales de los motores de los compresores 5

Introducción 8

Señales y avisos 8

Compresor sin aceite y sistemas de secado del aire comprimido 8

Desembalaje 9

El funcionamiento del compresor 9

La elección del modelo y la red de distribución 11

Consejos para el local tecnológico 12

Mantenimiento ordinario 13

Mantenimiento extraordinario 14

Avisos importantes 15

Transporte y almacenamiento 15

Eliminación de residuos 16

Ilustraciones 17

cod: ed. 02-2023

DATOS GENERALES DE FUNCIONAMIENTO

	Características comunes
Clase de aislamiento	Clase I
Modalidad de empleo	Funcionamiento alternado con secador de adsorción física
Temperatura de funcionamiento	de + 5 °C a + 35 °C
Velocidad de rotación del motor	a 50 Hz 1400 revs./min a 60 Hz 1600 revs./min

~	Corriente alternada	IEC 417-5032
3N ~	Corriente alternada trifásica con neutro	IEC 335-1
⏚	Tierra (de funcionamiento)	IEC 417-5019
PE	Conductor de protección	CEI EN 60439-1
N	Conductor neutro	IEC 446
ϟ	Tensión peligrosa	IEC 417-5036
○	Abierto (desconexión de la red de alimentación)	IEC 417-5008
I	Cerrado (conexión a la red de alimentación)	IEC 417-5007

La casa fabricante está a su disposición para suministrar piezas de repuesto, documentación, instrucciones y cualquier otra cosa que pueda resultar útil. **El aparato está cubierto por garantía durante 3 años a partir de la fecha de venta, a condición de que se haya devuelto a la casa fabricante el talón de la tarjeta de garantía reservado a la misma donde estén indicados la fecha de venta, el vendedor y el cliente usuario.** Si los aparatos y/o las instalaciones son manipulados indebidamente para intervenciones de cualquier naturaleza efectuadas por personas no idóneas y, por tanto, no autorizadas por el fabricante, la garantía y las responsabilidades del fabricante se anularán.

Fabricado por CATTANI S.p.A. - PARMA - ITALIA

cod: ed. 02-2023

CARACTERÍSTICAS ELÉCTRICAS NOMINALES DE LOS MOTORES DE LOS COMPRESORES

COMPRESORES DE 1-2-3 CILINDROS EN VERSIÓN HORIZONTAL
han sustituido los mismos compresores en versión vertical.

Nivel de presión sonora detectado de conformidad con la norma ISO 3746-1979 (E). Parámetros: d = 1,5 - ruido de fondo <38 dB (A) - instrumento Bruel & Kjaer tipo 2232.

Compresor de 1 cilindro	AC 100 ND - compresor de 1 cilindro sin secador de aire	
(230V / 50Hz 1~)	230 V - 0,55 kW - 3,8 A 240 V - 0,55 kW - 3,8 A	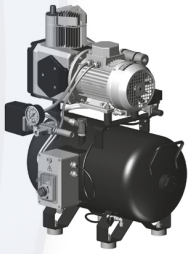
(400V / 50Hz 3~)	400 V - 0,7 kW - 2,3 A	
(220V / 60Hz 1~)	220 V - 0,7 kW - 4,9 A 110 V - 0,7 kW - 9,3 A	
	Depósito de aire de 30 litros. Aire entregado con impulsión a 5 bares efectivos 67,5 N l/min. Nivel de presión sonora: 70 dB (A). Dimensiones: L= 600 mm P= 470 mm H= 720 mm. Peso neto= 40 kg Peso bruto= 54 kg	
	AC 100 - compresor de 1 cilindro con secador de aire	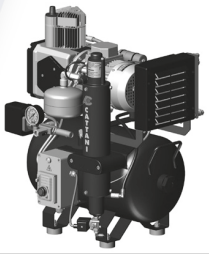
(230V / 50Hz 1~) (220V / 60Hz 1~)	Dimensiones: L= 620 mm P= 460 mm H= 720 mm. Peso neto= 47 kg Peso bruto= 61 kg	
	AC 100 QND - compresor de 1 cilindro sin secador de aire, dotado de protección insonorizante de plástico	
(230V / 50Hz 1~) (220V / 60Hz 1~)	Nivel de presión sonora: 63 dB (A). Dimensiones: L= 600 mm P= 510 mm H= 860 mm. Peso neto= 50 kg Peso bruto= 64 kg	
	AC 100 Q - compresor de 1 cilindro con secador de aire, dotado de protección insonorizante de plástico	
(230V / 50Hz 1~) (220V / 60Hz 1~)	Dimensiones: L= 660 mm P= 600 mm H= 860 mm. Peso neto = 57 kg Peso bruto = 72 kg	

cod: ed. 02-2023

Compresor de 2 cilindros	AC 200 ND - compresor de 2 cilindros sin secador de aire	
(230V / 50Hz 1~)	230 V - 1,2 kW - 7,7 A 240 V - 1,25 kW - 7,1 A	
(400V / 50Hz 3~)	400 V - 1,5 kW - 3,7 A	
(220V / 60Hz 1~)	220 V - 1,5 kW - 9,2 A 110 V - 1,3 kW - 18,5 A	
	Depósito de aire de 30 litros. Aire entregado con impulsión a 5 bares efectivos 160 N l/min. Nivel de presión sonora: 71 dB (A). Dimensiones: L= 600 mm P= 470 mm H= 720 mm. Peso neto= 48 kg Peso bruto= 62 kg	
	AC 200 - compresor de 2 cilindros con secador de aire	
(230V / 50Hz 1~) (400V / 50Hz 3~) (220V / 60Hz 1~)	Dimensiones: L= 620 mm P= 460 mm H= 720 mm. Peso neto = 54 kg Peso bruto = 68 kg	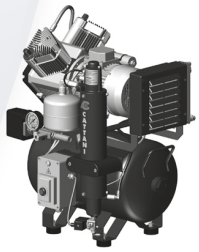
	AC 200 QND - compresor de 2 cilindros sin secador de aire, dotado de protección insonorizante de plástico	
(230V / 50Hz 1~) (400V / 50Hz 3~) (220V / 60Hz 1~)	Nivel de presión sonora: 63 dB (A). Dimensiones: L= 660 mm P= 510 mm H= 860 mm. Peso neto = 56 kg Peso bruto = 71 kg	
	AC 200 Q - compresor de 2 cilindros con secador de aire, dotado de protección insonorizante de plástico	
(230V / 50Hz 1~) (400V / 50Hz 3~) (220V / 60Hz 1~)	Dimensiones: L= 660 mm P= 600 mm H= 860 mm. Peso neto = 64 kg Peso bruto = 79 kg	

cod: ed. 02-2023

Compresor de 3 cilindros	AC 300 ND - compresor de 3 cilindros sin secador de aire	
(230V / 50Hz 1~)	230 V - 1,5 kW - 10,2 A 240 V - 1,5 kW - 9,2 A	
(400V / 50Hz 3~)	400 V - 1,5 kW - 3,7 A	
(220V / 60Hz 1~)	220 V - 1,75 kW - 12,2 A	
	Depósito de aire de 45 litros. Aire entregado con impulsión a 5 bares efectivos 238 N l/min. Nivel de presión sonora: 73,6 dB (A). Dimensiones: L= 620 mm P= 520 mm H= 750 mm. Peso neto= 56 kg Peso bruto= 70 kg	
	AC 300 - compresor de 3 cilindros con secador de aire	
(230V / 50Hz 1~) (400V / 50Hz 3~) (220V / 60Hz 1~)	Dimensiones: L= 620 mm P= 520 mm H= 750 mm. Peso neto = 65 kg Peso bruto = 79 kg	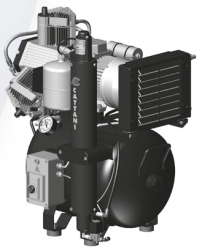
	AC 300 QND - compresor de 3 cilindros sin secador de aire, dotado de protección insonorizante de plástico	
(230V / 50Hz 1~) (400V / 50Hz 3~) (220V / 60Hz 1~)	Nivel de presión sonora: 68 dB (A). Dimensiones: L= 720 mm P= 580 mm H= 970 mm. Peso neto = 72 kg Peso bruto = 92 kg	
	AC 300 Q - compresor de 3 cilindros con secador de aire, dotado de protección insonorizante de plástico	
(230V / 50Hz 1~) (400V / 50Hz 3~) (220V / 60Hz 1~)	Dimensiones: L= 720 mm P= 600 mm H= 970 mm. Peso neto = 80 kg Peso bruto = 100 kg	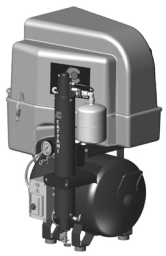

cod: ed. 02-2023

INTRODUCCIÓN

SEÑALES Y AVISOS

COMPRESOR SIN ACEITE Y SISTEMAS DE SECADO DEL AIRE COMPRIMIDO

INTRODUCCIÓN

La siguiente presentación tiene el objetivo de ilustrar los equipos e instalaciones en objeto a usuarios y técnicos; consideramos útil también explicar su funcionamiento y mantenimiento e informar a técnicos y usuarios acerca de los peligros y las precauciones necesarias para la prevención.

SEÑALES Y AVISOS

	Lean el manual antes de proceder al montaje
	Peligro de descargas eléctricas: incluso la de 230 V ~ puede resultar mortal.
	Alta temperatura
	Señal genérica de peligro
	Dirección obligatoria del flujo o del sentido de rotación

No siempre es posible expresar con una señal los anuncios de peligro y las indicaciones consideradas obligatorias; por tanto, es necesario que el usuario lea los avisos y los tenga en cuenta.
No respetar una señal o un aviso de peligro puede causar daño al operador o a la máquina.
No retirar las protecciones, no modificar las máquinas o su funcionamiento; en concreto, no realizar soldaduras o intervenciones de cualquier tipo, sobre todo en el depósito.
A pesar de nuestro empeño, es posible que los avisos de peligro no sean exhaustivos; pedimos disculpas al usuario, rogándole al mismo tiempo que prevea él mismo las fuentes de peligro que podrían habérsenos escapado y que nos las comunique.

COMPRESOR SIN ACEITE Y SISTEMAS DE SECADO DEL AIRE COMPRIMIDO

Cuando se necesita aire de alta calidad, ciertamente es ventajoso utilizar un compresor de aire seco y sin aceite, es decir, un compresor que no utilice aceite para su funcionamiento y que esté equipado con un sistema de secado del aire. De hecho, es bien sabido que la emulsión de agua y aceite producida por un compresor normal lubricado es perjudicial para el buen funcionamiento de las herramientas neumáticas en general y de las rotativas en particular; además, si el aire también se utiliza para secar superficies antes de pintarlas o pegarlas, es evidente que incluso unos pocos restos de esta emulsión pueden comprometer la calidad del trabajo. El uso de compresores de aceite, combinados con sistemas de filtrado para detener la condensación y el aceite emulsionado, es menos seguro y, al final, probablemente será más caro que un compresor de aire seco.

cod: ed. 02-2023

DESEMBALAJE
EL FUNCIONAMIENTO DEL COMPRESOR

DESEMBALAJE

- **Desembalen el aparato siguiendo las instrucciones que figuran en el cartón.**
- **Eliminen el cartón en cumplimiento de las normas vigentes.**
- **Comprueben que el aparato no haya sufrido daños durante el transporte.**
- **No conecten a la red eléctrica aparatos dañados.**
- No utilicen alargadores, tomas o enchufes múltiples.
- Comprueben que la línea de alimentación sea suficiente para alimentar el compresor.

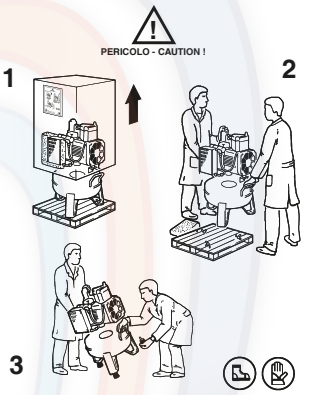

EL FUNCIONAMIENTO DEL COMPRESOR

El aire entra en el cilindro a través del filtro (A), sufriendo así una primera útil filtración que, liberándolo del polvo atmosférico, mejora su calidad y protege pistón y cilindro. El filtro (A) puede sustituirse por un filtro antibacteriano Hepa H14. El pistón (B) se desliza en el cilindro (C) sin lubricación; el material de que está recubierto el pistón y el de la camisa del cilindro son compatibles y, a pesar del movimiento relativo, no están sometidos a desgaste apreciable. En el cilindro, el aire se comprime y se calienta; por tanto, es necesario hacerlo pasar por el intercambiador aire-aire (D) donde, a una temperatura ambiente de 20 °C aproximadamente, el delta de T permanece de unos 5 °C. El enfriamiento del aire comprimido es indispensable para alcanzar el punto de rocío, condición necesaria para condensar el vapor de agua contenido en el aire. En la columna de secado (E) el aire enfriado pasa por el ciclón (F) donde deposita las primeras gotas de rocío que se recogen en el depósito (G). Por encima del ciclón, el aire pasa a través del filtro de disco (R) y a continuación atraviesa una composición a base de gel de sílice (I) de alto poder adsorbente, donde se seca. A la salida de la columna de secado, el aire pasa a través de dos filtros: el primero, de bronce sinterizado (H) y el segundo (L/S) es un filtro antibacteriano Hepa H14.

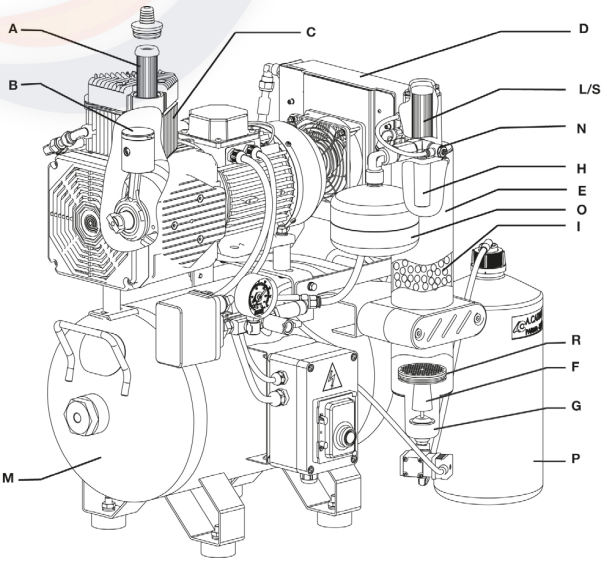

cod: ed. 02-2023

El aire, secado e higiénicamente filtrado de esta manera, entra en el depósito (M) para ser utilizado. El depósito tiene el interior barnizado con una resina aprobada para el contacto con alimentos y que cuenta con propiedades antibacterianas, lo cual garantiza una buena conservación del aire. Mientras se llena el depósito, a través de la válvula selectora (N) el aire entra también en el pequeño depósito (O). Al final de cada carga, el aire seco del pequeño depósito recorre la columna de secado contracorriente, regenerando la composición de gel de sílice. De hecho, este aire de retorno arrastra consigo toda el agua previamente sustraída al aire en entrada y la lleva a la botella (P). Todo el proceso descrito se lleva a cabo automáticamente.

cod: ed. 02-2023

LA ELECCIÓN DEL MODELO Y LA RED DE DISTRIBUCIÓN

LA ELECCIÓN DEL MODELO Y LA RED DE DISTRIBUCIÓN

La elección del compresor de aire seco se realiza en base a los instrumentos utilizados, o bien a las necesidades generales de aire comprimido (pág. 5). Un cilindro del compresor produce aproximadamente 60 l/min* a la presión de 5 bares, por tanto es capaz de alimentar una herramienta con un consumo de aproximadamente 50/60 l/min* a la presión de 2/3 bares. De todas maneras, el caudal del compresor debe ser abundante respecto a los consumos, para favorecer las pausas de fin de carga necesarias para la regeneración de la columna de secado. Las pérdidas de carga que se producen en la línea de distribución generalmente se deben a que la disposición no es en anillo y a secciones demasiado pequeñas de las tuberías; insistimos en este detalle, que demasiado a menudo se descuida. La disposición en anillo mantiene constante la presión regulada a la utilización; el mismo resultado se obtiene también con otros sistemas, pero el de anillo es el más usado y quizás el más sencillo y seguro. La red de distribución, de cobre aislado, mantiene limpio el aire y evita la formación de condensación a lo largo de toda la red de distribución. Con respecto a la vibración sonora, el compresor puede ser suministrado con protección de plástico o carenado. En la primera versión, el ruido desciende en aproximadamente 10 dB (A), en la segunda en 20 dB (A). Utilicen exclusivamente carenados y protecciones suministradas por el fabricante; las máquinas protegidas con equipos diferentes no se consideran cubiertas por garantía. Los carenados y las protecciones facilitadas por la casa fabricante no sólo son cubiertas que reducen las vibraciones sonoras, sino también son útiles protecciones y prevenciones ante estallidos e incendios, eventos raros pero no excluíbles. La presión del depósito del compresor de un cilindro es regulada por el fabricante a: mín. 5,5 bares y máx. 7,5 bares; la regulación de los compresores de dos y tres cilindros va de 6 a 8 bares. Una regulación diferente de la presión de funcionamiento influye en la vida del compresor: cuanto más alta sea la presión máxima, mayor será el esfuerzo y el desgaste de la máquina.

Nivel de presión sonora detectado de conformidad con la norma ISO 3746-1979 (E).
Parámetros: d = 1,5 m - ruido de fondo < 38 dB (A) - instrumento Bruel & Kjaer tipo 2232.

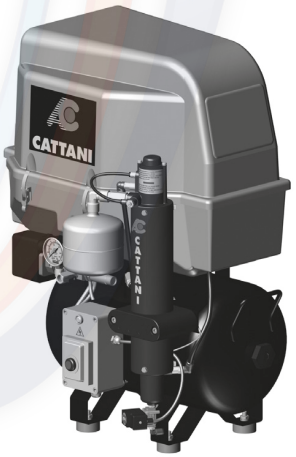

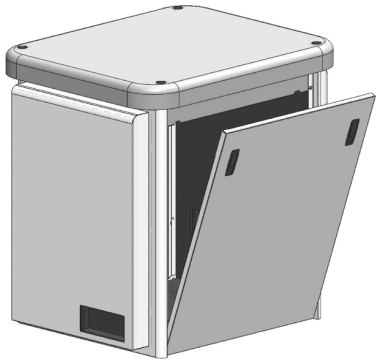

cod: ed. 02-2023

CONSEJOS PARA EL LOCAL TECNOLÓGICO

CONSEJOS PARA EL LOCAL TECNOLÓGICO

• Compresor y aspirador deben instalarse en un local prohibido a los clientes, a personas ajenas y también al personal que no haya sido expresamente instruido.
• En dicho local debe estar garantizada la temperatura mínima de +5 °C y máxima de + 35 °C.
• La alimentación eléctrica tiene que ser suficiente para soportar las cargas indicadas en las placas de las máquinas, deben estar predispuestas las tres fases + neutro + tierra; la tierra debe considerarse indispensable también para la monofásica.
• Líneas de alimentación, centralitas eléctricas y máquinas tienen que estar protegidas contra los contactos eléctricos directos e indirectos, así como de sobrecargas y cortocircuitos, con arreglo a las normativas C.E. 64-8 para aparatos de primera clase, correspondientes I.E.C. disponibles a petición.
• Es recomendable proteger la red de alimentación de las sobrecorrientes.
• Protejan cuadros eléctricos y máquinas de salpicaduras accidentales.
• Preparen una recogida de líquidos en el suelo con drenaje conectado a la red de desagüe.
• Mantengan libre el local tecnológico de todo aquello no relacionado con las mismas máquinas, sobre todo de material inflamable; vigilen que no exista la posibilidad de formación de mezclas corrosivas, inflamables o explosivas.
• El montaje de las máquinas debe ser ejecutado por persona experta, equipada y expresamente instruida. El instalador debe consultar el manual de las máquinas, efectuar su ensayo e instruir a los usuarios sobre el uso y el mantenimiento ordinario.
• Antes de poner en funcionamiento las máquinas, asegúrense de que las tuberías aspirantes y las de la red de distribución del aire comprimido estén limpias; los residuos pesados podrían perjudicar los aparatos.
• Los avisos de peligro tales como: máquina parada o temperatura demasiado alta, deben ser llevados de la sala de máquinas a un local frecuentado habitualmente con aviso visual y sonoro.
• Una vez efectuada la instalación, lleven a cabo los tests normativos y funcionales, controlen el sentido de rotación de los motores, la tensión de la red, las absorciones eléctricas.
• Predispongan el control periódico de los equipos; este control no solo es un medio para evitar la parada de la máquina, sino que también es un sistema de prevención de accidentes e incidentes.
• En el sitio de Internet: **www.cattani.it**, pueden encontrar nuestros manuales **actualizados**. Recomendamos su consulta, sobre todo para las actualizaciones sobre la **seguridad**.

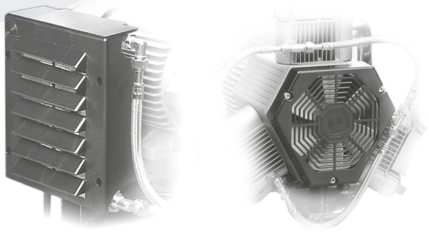

cod: ed. 02-2023

MANTENIMIENTO ORDINARIO

MANTENIMIENTO ORDINARIO HA DE ENCOMENDARSE AL PERSONAL TÉCNICO EXPRESAMENTE INSTRUIDO

- Peligro de descargas eléctricas: incluso la de 230 V ∿ puede resultar mortal.
- Alta temperatura.
- Señal genérica de peligro.
- Dirección obligatoria del flujo o del sentido de rotación.



Las intervenciones técnicas en el compresor han de ser encomendadas a personal competente y autorizado. Si el compresor está cargado, una intervención en el mismo puede causar graves accidentes. Antes de acercarse al compresor, desconecten la corriente y asegúrense de que nadie pueda reinsertar la corriente sin que lo sepa el operador encargado del mantenimiento. Si el compresor es montado en un lugar polvoriento o donde pueda aspirar partículas sólidas, por ejemplo polvo, arena, hojas secas o similares, será conveniente limpiar con frecuencia los ventiladores del cabezal (7), del motor (6) y del intercambiador aire-aire (4) y además sustituir muy a menudo los filtros del cabezal. Cada 12 meses, es preciso controlar el funcionamiento de los ventiladores; el compresor no puede funcionar durante largos periodos sin una ventilación adecuada. El grifo (8), ubicado bajo el depósito del aire, deberá ser abierto periódicamente; si se detectara la presencia de humedad, sería necesario llamar a un técnico. Téngase en cuenta que el sistema de secado del aire no puede funcionar bien con una temperatura ambiente superior a + 35 °C. El compresor no debe ponerse en marcha si el aire no se utiliza; en caso contrario, controlen posibles pérdidas en el sistema o en las máquinas que utilizan el aire comprimido. El tiempo de carga es de unos 45/55 seg.. La pausa, para la regeneración del gel de sílice y de refrigeración, es aproximadamente de un tercio del tiempo de carga. Una vigilancia atenta prolonga la vida de la máquina: cuando una máquina se vuelve ruidosa o entra en vibración, quiere decir que algo se ha aflojado o desgastado, y en ese caso será necesario llamar al técnico. La experiencia y la intensidad del trabajo recomendarán a cada operador una mayor o menor frecuencia de las operaciones descritas respecto a nuestras indicaciones.

* Constituye una excepción el compresor de un cilindro que trabaja de 5,5 a 7,5 bares.

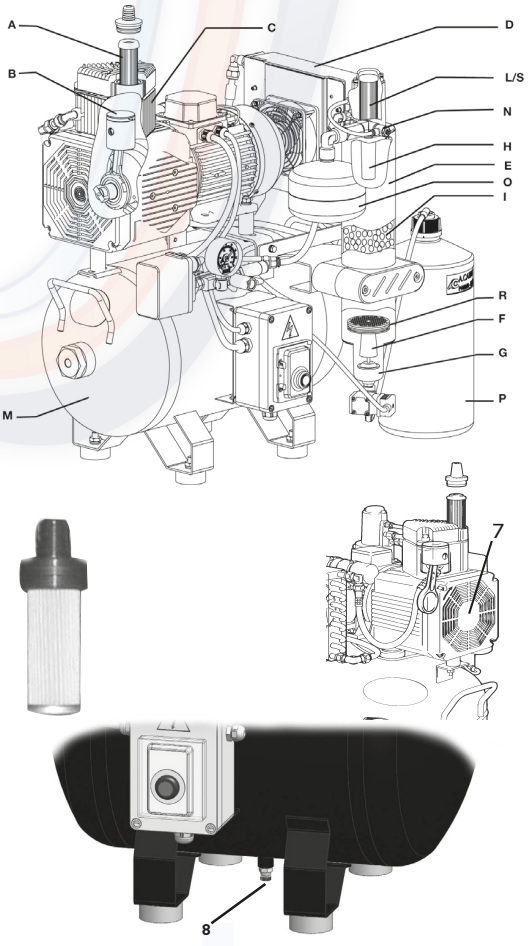

cod: ed. 02-2023

MANTENIMIENTO EXTRAORDINARIO

MANTENIMIENTO EXTRAORDINARIO
HA DE ENCOMENDARSE A UN TÉCNICO PREPARADO Y AUTORIZADO, DOTADO DE REPUESTOS ORIGINALES

El control deberá ser periódico, con una frecuencia vinculada a la intensidad de trabajo, normalmente será suficiente una visita cada seis o doce meses. El técnico encargado del mantenimiento extraordinario tendrá que utilizar exclusivamente repuestos originales, no deberá modificar las máquinas o su funcionamiento ni deberá alterar los dispositivos de seguridad. Sobre todo, no deberá realizar soldaduras en el depósito del compresor. Antes de intervenir, es preciso consultar el manual de instrucciones, los dibujos de despiece y los esquemas eléctricos. **Antes de acercarse al compresor, desconecten la corriente; si el seccionador está alejado del compresor y no puede ser vigilado de cerca, cierren el seccionador con un candado.** A cada carga, asegúrense de que el compresor alcance la presión máxima de regulación; el tiempo de carga es de 45/55 seg. aproximadamente, mientras que el tiempo de regeneración y refrigeración es de un tercio del tiempo de carga. Controlen las absorciones eléctricas. **A cada parada del compresor, un soplo de aire seco a contracorriente seca el gel de sílice; si esto no ocurre, controlen la electroválvula (13) o sustitúyanla. Cuando el compresor presente dificultades para llegar al régimen de marcha, controlen la tensión en línea y la capacidad del condensador. Cada seis meses, controlen las absorciones con pinza amperométrica.** Controlen posibles pérdidas en la máquina, en línea y en los usuarios. Controlen la aspiración en cada cilindro (de 6 u 8 bares); el aire aspirado no debe ser inferior a 6000 N l/h. Sustituyan las bombillas quemadas en el cuadro eléctrico, sustituyan los relés y los telerruptores que llameen o que tengan los contactos desgastados. No alteren el funcionamiento ni las protecciones eléctricas y mecánicas.

Una alteración del ruido de ejercicio puede ser señal de mal funcionamiento y de peligro de rotura; por consiguiente, es una buena costumbre sustituir los cabezales ruidosos. Controlen la temperatura en la sala de máquinas; con una temperatura superior a + 35 °C, el sistema de secado del aire no puede funcionar regularmente. Controlen que no haya agua en el depósito o en los dispositivos. Controlen que las operaciones de mantenimiento ordinario hayan sido realizadas correctamente; de lo contrario, recomendamos que se hagan cargo de las mismas con el beneplácito del profesional o de los propietarios. Sustitución del filtro Hepa H14. Con los filtros Hepa H14 se entrega siempre la hoja instrucciones de montaje del filtro y de mantenimiento. En un ambiente con aire limpio, será suficiente sustituir los filtros (A) cada 12 meses. Antes de intervenir en el filtro (L/S), además de desconectar la corriente es necesario cerrar el grifo que conecta el compresor y evacuar el aire del depósito abriendo el grifo (8). Están disponibles cartuchos de recambio; sigan las instrucciones (proporcionadas con el filtro).



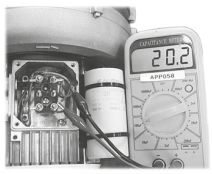

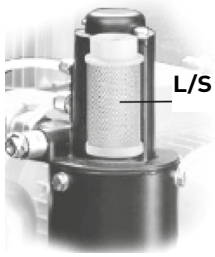

cod: ed. 02-2023

AVISOS IMPORTANTES
TRANSPORTE Y ALMACENAMIENTO

AVISOS IMPORTANTES

• La casa fabricante está a su disposición para suministrar piezas de repuesto, documentación, instrucciones y cualquier otra cosa que pueda resultar útil.
• Los concesionarios, agentes, vendedores y técnicos autorizados de zona de **Cattani S.p.A.** están dotados siempre de dibujos de despiece, esquemas eléctricos, instrucciones y actualizaciones por lo que respecta a la asistencia y el mantenimiento.
• El aparato está cubierto por garantía durante 3 años a partir de la fecha de venta, a condición de que se haya devuelto a la casa fabricante el talón de la tarjeta de garantía reservado a la misma donde estén indicados la fecha de venta, el vendedor y el cliente usuario.
• Si los aparatos y/o las instalaciones son manipulados indebidamente para intervenciones de cualquier naturaleza efectuadas por personas no idóneas y, por tanto, no autorizadas por el fabricante, la garantía y las responsabilidades del fabricante se anularán.
• Para cada uso no contemplado y precisado en este manual, consulten a la casa fabricante.
• Los compresores son aparatos AEE, por lo tanto están sujetos a la normativa RAEE (Residuos de Aparatos Eléctricos y Electrónicos).
• En el sitio de Internet: **www.cattani.it**, pueden encontrar nuestros manuales **actualizados**. Recomendamos su consulta, sobre todo para las actualizaciones sobre la **seguridad**.

TRANSPORTE Y ALMACENAMIENTO

• En el transporte y el almacenamiento, los equipos embalados podrán ser sometidos a las temperaturas de - 10 y + 60 °C.
• Los bultos no podrán ser expuestos al agua y a salpicaduras y no podrán soportar una humedad superior al 70%.
• Los bultos pueden ser superpuestos sólo hasta la tercera fila con el mismo peso.
• El compresor está provisto de tiradores para una manipulación segura.
• Todos los compresores se embalan sobre una paleta que permite el transporte con carretillas elevadoras o transpaletas. A excepción de los modelos más pequeños, todos los demás compresores tendrán que ser desplazados con equipamientos adecuados. En todo caso, para un transporte seguro (a mano o con carretilla elevadora) utilicen únicamente los tiradores. Los modelos tándem con depósito horizontal de 300 litros pueden ser transportados con transpaleta o con carretilla elevadora, valiéndose de las guías soldadas bajo los depósitos. Los demás modelos tándem, que no disponen de las guías bajo los depósitos, pueden ser transportados valiéndose de carretilla elevadora o elevador apropiado y bandas de elevación enganchadas a los tiradores.

cod: ed. 02-2023

ELIMINACIÓN DE RESIDUOS

INFORMACIÓN PARA USUARIOS PROFESIONALES

• En virtud del art. 13 decreto legislativo 25 de julio, n.º 151 "Aplicación de la directiva 2011/65 UE ROHS y 2003/108/CE, relativas a la reducción del uso de sustancias peligrosas en los aparatos eléctricos y electrónicos, así como a la eliminación de los residuos".

El símbolo del contenedor tachado colocado sobre el aparato indica que el producto, al final de su vida útil, debe ser recogido selectivamente respecto a los demás residuos. la recogida selectiva de este equipo al final de su vida útil es organizada y gestionada por el fabricante. Por consiguiente, el usuario que quiera deshacerse de este equipo tendrá que ponerse en contacto con el fabricante y seguir el sistema que éste ha adoptado para consentir la recogida selectiva del equipo que ha llegado al final de su vida útil. La adecuada recogida selectiva para encaminar sucesivamente el equipo desechado al reciclaje, al tratamiento y a la eliminación ambiental compatible contribuye a evitar posibles efectos negativos sobre el medio ambiente y sobre la salud y favorece el reempleo y/o reciclaje de los materiales de que está compuesto el equipo. La eliminación abusiva del producto por parte del usuario conlleva la aplicación de las sanciones administrativas previstas por la normativa vigente.



cod: ed. 02-2023

CARENADO PARA COMPRESORES DE 1-2-3 CILINDROS

ART. 010800 NUEVO CARENADO PARA COMPRESORES DE 1-2-3 CILINDROS

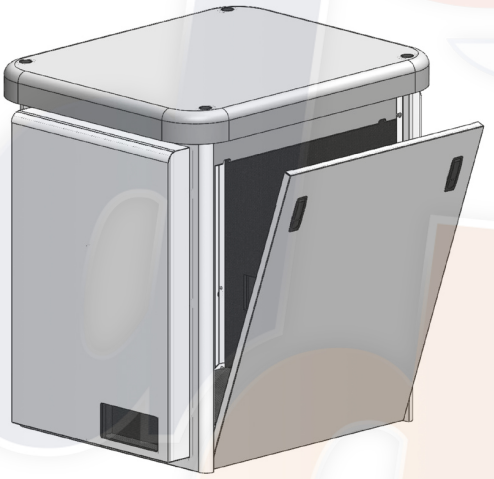

Único para los tres modelos, adecuado tanto para exterior como para interior, construido en chapa electrocincada, pintado con polvo de poliéster, con sistema anticongelante a petición. Puede ser expuesto al sol de plano, al agua de lluvia y a las heladas.

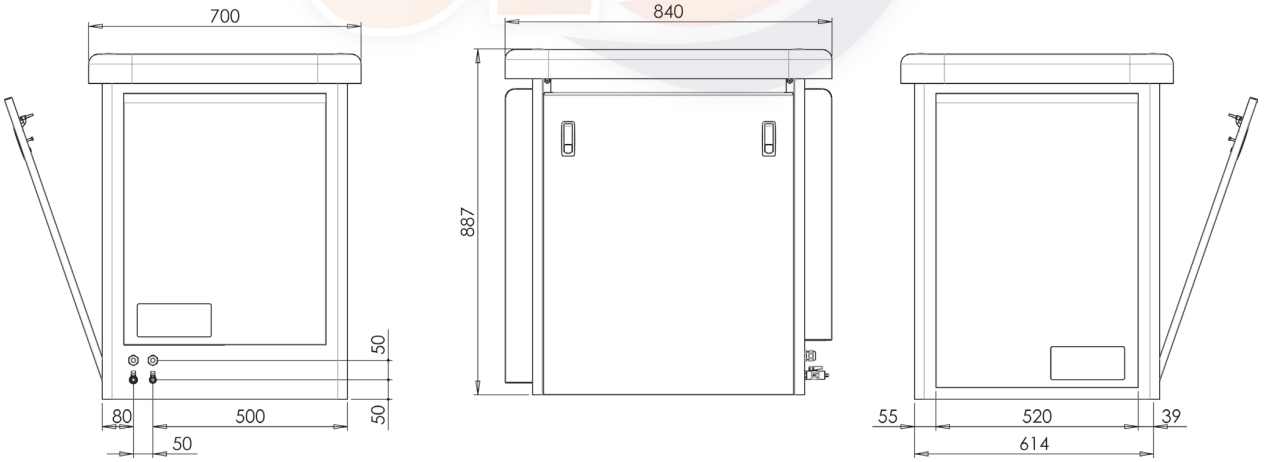

cod: ed. 02-2023

BLOK-JET SILENT 2

ART. 073520 BLOK-JET SILENT 2



Compuesto por 1 Turbo-Smart “B” e Hidrociclón ISO 18 y 1 compresor de tres cilindros dotado de secador de aire.
Tensión: 230V 50Hz
Dimensiones: 757 x 607 x 1936 mm

Para instalaciones con un mayor número de utilizaciones, Cattani S.p.A. construye centrales de producción de aire comprimido adecuadas a cada solicitud. En nuestro "Catálogo Grandes Instalaciones" encontrarán una serie de diez proyectos, todos ya realizados.

cod: ed. 02-2023

ESPAÑOL

DISTRIBUCIÓN EN ANILLO

DISTRIBUCIÓN EN ANILLO

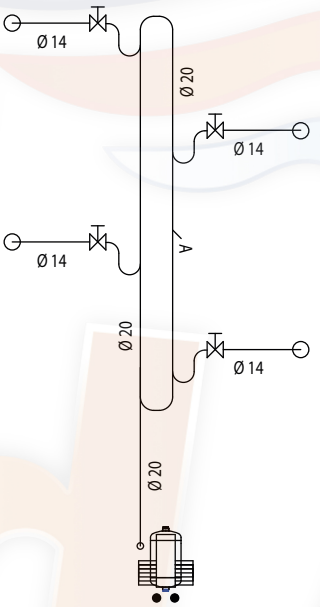

A	TUBAZIONE PER L'ARIA COMPRESSA CHIUSA AD ANELLO CLOSED COMPRESSED AIR PIPING CIRCUIT
	RUBINETTO DI INTERCETTAZIONE SHUT-OFF VALVE
	N. 1 COMPRESSORE CATTANI A UNA TESTATA DA TRE CILINDRI N. 1 CATTANI THREE-CYLINDER 1 HEAD COMPRESSOR
	DIRAMAZIONE CON PARTENZA SOPRA LA TUBAZIONE PRINCIPALE BRANCH-STARTING POIMT ON TOP OF MAIN DUCT

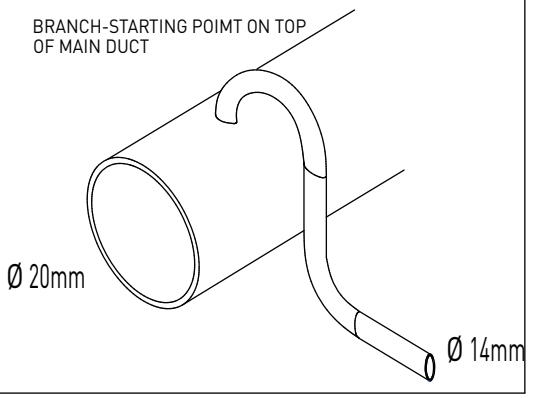

cod: ed. 02-2023

DESDE HACE MÁS DE 50 AÑOS NOS OCUPAMOS DE LA TECNOLOGÍA DEL AIRE,
Y LA ESPECIALIZACIÓN TIENE SUS RESULTADOS.

Empresa con sistema de gestión de calidad certificada **= ISO 9001 =** y **= ISO 13485 =**

cod: ed. 02-2023

LA TECNOLOGÍA MAS AVANZADA , ASEQUIBLE PARA TODOS. EL PORQUÉ :

Invertimos en investigación: esto nos permite tener a nuestra disposición tecnologías de última generación.
Mejoramos las prestaciones: las nuevas tecnologías informáticas y electrónicas mejoran las prestaciones y seguridad de nuestros productos.
Reducimos los costes: menos costes de manutención y energéticos. Somos los mas ventajososen la relación costes/beneficios.
Reducimos el impacto ambiental: ahorramos el 50% de materia prima; les hacemos ahorrar del 30% al 50% de energía eléctrica.

DepoDent

Al servicio de su laboratorio y clínica dental

CONTACTO
ventas@depodent.es
Tel. +34 911 976 174
WhatsApp 603 588 999
depodent.es

OFICINAS COMERCIALES
Castellón
Tarragona

Distribución en todo
el territorio nacional

ZONAS DE DISTRIBUCIÓN
Cataluña y Aragón
Centro peninsular
Norte peninsular
Levante y Baleares
Andalucía y Extremadura