MANUAL DE INSTRUCCIONES

TREKC CART



BADER®

BADER EUROPE GROUP, S.L Parque Empresarial Porto do Molle. Calle Madanela, nave 3D 36350 Nigrán

• Gracias por elegir nuestro sillón dental.
• Lea este manual cuidadosamente
• Mantenga este manual en caso de que ocurra algún problema con la unidad dental.

CE

ÍNDICE

- 1. Símbolos e ilustraciones Pág.4
- 2. Información de uso Pág.4
- 3. Clasificación Pág.4
- 4. Precauciones de seguridad Pág.5
- 5. Composición Pág.6
- 6. Características generales Pág.7
- 7. Características técnicas..... Pág.8
- 8. Dimensiones Pág.9
- 9. Consideraciones de montaje Pág.10
- 10. Consideraciones de instalación Pág.11
- 11. Instalación Pág.12
- 12. Funciones teclado táctil Pág.13
- 13. Bandeja de odontólogo Pág.16
- 14. Bandeja de asistente Pág.17
- 15. Grupo Hídrico.....Pág. 18
- 16. Reposacabezas.....Pág. 18
- 17. Reposabrazos.....Pág. 18
- 18. Interruptor de encendido.....Pág. 18
- 19. Mantenimiento preventivo..... Pág. 19
- 20. Análisis de fallos y solución de problemas.....Pág. 20

1. SÍMBOLOS E ILUSTRACIONES

	Advertencia: lea con atención el manual de instrucciones para realizar un correcto uso del producto.		Respaldo hacia arriba.
	Peligro: determinados usos del producto pueden ser perjuciales. Lea detenidamente el manual de uso.		Respaldo hacia abajo.
	Representación Autorizada en la Unión Europea.		Asiento hacia arriba.
	Marca CE: conforme los requerimientos esenciales de la Directiva 93/42/EEC.		Asiento hacia abajo.
	Fecha de fabricación.		Llave para lavar la escupidera.
	Fabricante.		Llave para luz operatoria.
	Número de serie.		Llave para rellenado del vaso de agua.
	Tipo B parte aplicada.		Llave para calentar el agua.
	Corriente continua.		Mantener seco.
	Esterilizable 135 grados.		Frágil, manipular con cuidado.
	El producto no debe ser utilizado después de que aparezca esta imagen.		Hacia arriba.
	Consulte el manual de uso de este producto.	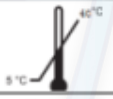	Limitación de temperatura.
	No deseche este producto como basura municipal sin clasificar. La recogida de estos residuos depende de una empresa especializada.		No caerse.
	Prohibido apilar más de dos cajas en el almacenamiento.	IPX4	Clasificación IP del interruptor de pie.

2. INFORMACIÓN DE USO

El equipo dental debe ser utilizado por dentistas para la realización de tratamientos orales.

1.2 INFORMACIÓN AL CONSUMIDOR

Este producto ha superado el test el cual se ajusta a las instrucciones de la Unión Europea 93/42EEC 2007/47/EEC
El segregador de agua ha sido instalado dentro del producto; por lo tanto el sistema de drenaje no puede filtrar partículas sólidas, escombros ni aleaciones de amalgama. Para permitir que el sistema de drenaje funcione, debe instalar un segregador adicional en el equipo. Si usted necesita obtener más información de la que hay especificada, por favor contacte con nosotros.

3. CLASIFICACIÓN

- Tipo de protección contra descargas eléctricas: equipos de clase I.
- Grado de protección contra descargas eléctricas: Tipo B parte aplicada.
- Clasificación según el grado de protección contra la entrada de agua: IPX0
- Equipo no disponible para la presencia de texturas inflamables: Sin categoría AP/equipos APG.
- Modo de operación: operación continua con carga intermitente correspondiente con el modo de trabajo.
- La unidad dental y las piezas de mano son consideradas del Tipo B.

4. PRECAUCIONES DE SEGURIDAD

- Los enchufes de potencia están conectados dentro del plástico de la cubierta. Cada unidad dental debe ser equipada con un separador aislante de electricidad, y el "OFF" del aislante debe ser bloqueado.
- El cambio del cable de corriente deberá ser realizado por personal autorizado.
- Por favor, no sitúe el aparato en un ambiente húmedo ni abra el cuerpo del depósito para reducir la posibilidad de que se produzca fuego y/o descarga eléctrica. En caso de mantenimiento, por favor contacte con alguna persona responsable del mantenimiento del sillón.
- No utilice el equipo dental cerca de algún campo magnético.
- El cable de tierra debe ser utilizado de acuerdo con las leyes y regulaciones locales.
- Las partes de recambio necesarias para la seguridad del equipo dental, deberá cambiarlas por piezas originales de la marca. Ejemplo: filtro de agua, filtro de aire,..
- El fusible deberá ser cambiado exclusivamente por uno compatible con el equipo dental.
- La línea eléctrica no debe ser dañada. En caso de que así sea, desconecte la fuente de alimentación. No toque la fuente de alimentación con la mano directamente. Por favor contacte con nuestro soporte técnico para que repare los daños ocasionados.
- Este producto trabaja entre 220V/50Hz (220V/60Hz). En caso de que trabaje por debajo de ese rango de voltaje pueden producirse daños.
- Por favor, tenga especial cuidado con los cambios de temperatura. En caso de tormenta desconecte el equipo.
- Por favor no toque el cable de alimentación con las manos húmedas ya que puede provocar una descarga eléctrica.

4.1 ADVERTENCIAS

- En caso de que haya humo o cualquier otra circunstancia anormal que pueda provocar un incendio, por favor desconecte la conexión de alimentación y contacte con nuestro departamento de asistencia técnica.
- En caso de que se produzca una entrada de agua dentro del equipamiento que pueda provocar una fuga, por favor desconecte el cable de alimentación y contacte con nuestro departamento de asistencia técnica.
- En caso de que se produzca cualquier fallo no definido en el equipo, desconecte la toma de corriente y consulte con personal cualificado.

4.2 ADVERTENCIAS DE USO

- Por favor, no desmonte ni arme usted solo el producto, algunos accesorios y complementos pueden ser dañados o provocar una descarga eléctrica.
- La cabeza de la succión es de un solo uso.
- El ensamblado del equipo dental deberá realizarse únicamente por personal autorizado.
- Antes de utilizar la unidad dental debe regresar a su situación inicial en cuanto a limpieza y uso.
- No utilice el producto con temperaturas elevadas, alto índice de humedad en el ambiente, vibraciones o soporte inestable.
- El sillón dental es un equipo de operación intermitente, por lo tanto, la continua operación no puede excederse de 1 minuto.
- Lea las instrucciones de uso antes de utilizar la pieza de mano,la lámpara de polimerizar y el scaler.
- Conecte el soporte de agua antes de utilizar el calentador de agua con el fin de evitar cortocircuitos.
- Para reparación o mantenimiento de la unidad contacte con el personal de asistencia técnica, desconecte el agua, el aire y la fuente de alimentación.
- Antes de realizar el mantenimiento y reparación del producto, deberá drenar todo el agua y aire del equipo dental. Y antes de su uso, deberá primero abrir el botón de aire y agua.
- La cubierta del equipo dental solamente puede ser limpiada con un paño seco sin utilizar agua, detergentes o cualquier tipo de químico.
- La luz LED operacional debe ser limpiada con un paño seco sin utilizar agua. Para cambiar la bombilla de la luz operacional contacte con nuestro Servicio de Asistencia Ténica.
- Al finalizar el trabajo diario o si no va a utilizar el equipo durante un tiempo, desconecte el agua, el aire y la corriente eléctrica.
- Se aconsejan cinco años de vida para este soporte dental sin que produzca ningún problema. Un uso excesivo puede producir daños e incluso accidentes. Por favor, contacte con personal cualificado para sustituir el equipo.
- El taburete no pertenece a la estructura básica de la unidad y su periodo de garantía es de tres meses. La lámpara de luz fría, el cojín, el cuero del sillón y las cerámicas son partes que forman parte de la máquina y su periodo de garantía es de tres meses.
- Está prohibido conectar el equipo al cable de alimentación durante más de 24 horas. Es un equipo intermitente. Por favor desconecte el agua y el soporte de alimentación previamente.
- Después del tratamiento, el agua residual deberá ser tratada de acuerdo a las leyes y regulaciones locales.
- Si necesita ensamblar el equipo dental, contacte con un responsable del SAT Bader.
- Si la unidad dental o alguna de sus partes se rompen, deberá contactar con el Servicio Técnico de Bader y sustituir las piezas por repuestos originales.

5. COMPOSICIÓN

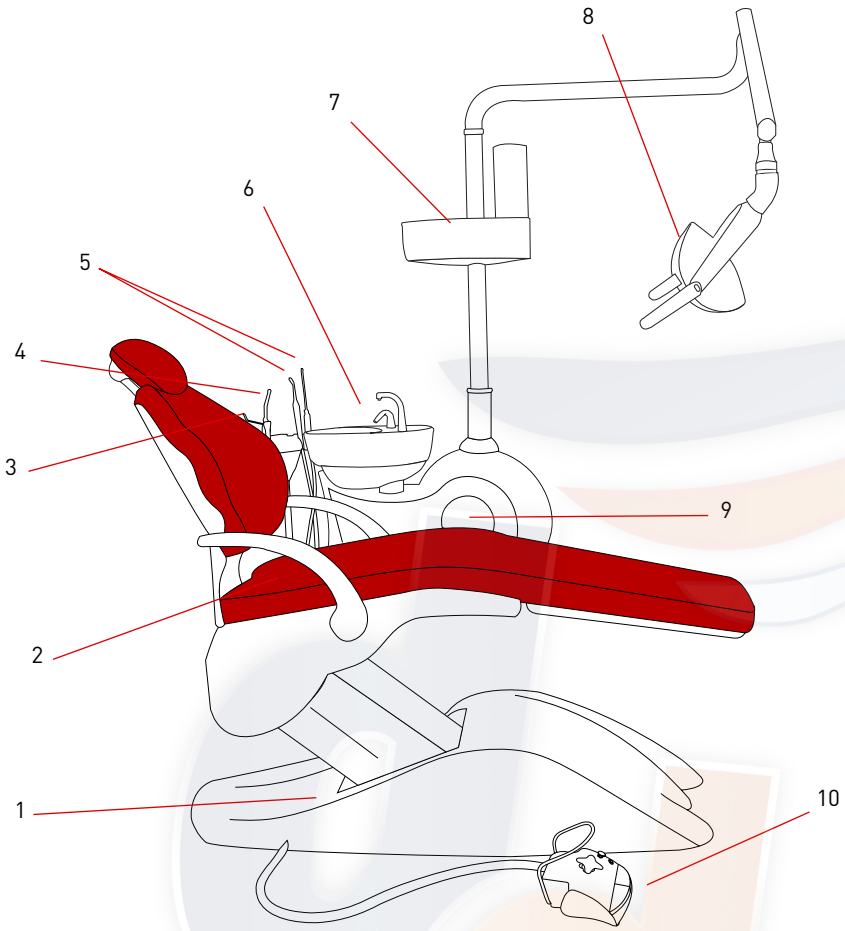

1	Interruptor de corriente
2	Asiento del paciente
3	Jeringa triple
4	Lámpara de polimerizar
5	Cánulas de aspiración
6	Escupidera
7	Soporte para vasos/servilletas
8	Lámpara operatoria
9	Grupo hídrico
10	Pedal multifunción

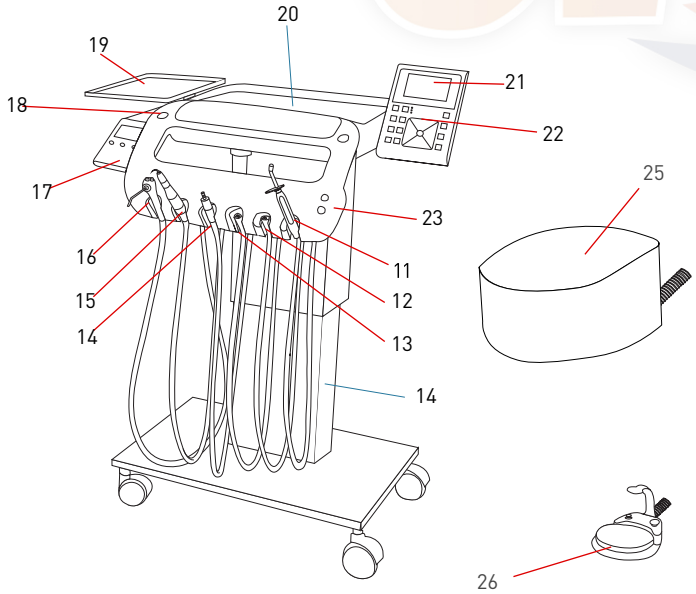

11	Lámpara de polimerizar (Opcional)
12	Manguera conexión Midwest 6
13	Manguera conexión Midwest 6
14	Micromotor Neumático o inducción
15	Scaler compatible con EMS®
16	Jeringa triple
17	Controlador de Micromotor de inducción
18	Manómetro
19	Bandeja porta instrumentos
20	Bandeja porta instrumentos
21	Negatoscopio
22	Panel de control y botonera
23	Botones de subida/bajada de cart
24	Soporte vertical móvil
25	Caja de conexiones
26	Pedal multifunción

DepoDent Suministros Dentales Tel. 911 976 174 · WhatsApp 603 588 999 depodent.es

6. CARACTERÍSTICAS SILLÓN

· **Bandeja asistente:**

- Bandeja rotatoria con botonera táctil con controles:
  - Movimiento del sillón.
  - Guía de llenado del vaso y barrido automático de la escupidera.
- Incluye 4 mangueras.
  - 1 Jeringa triple agua-aire-spray
  - 1 Lámpara de polimerizar LED.
  - 2 mangueras de aspiración tipo Cattani®, con 2 cánulas de aspiración: quirúrgica y eyector de saliva.

· **Grupo Hídrico:**

- Escupidera de porcelana rotable.
- Soportado por el sillón; se mueve en sintonía con éste.
- Incorpora calentador de agua temperatura constante 40ºC.
- Válvula de corte tipo mignon y válvula escupidera
- Preparado para aspiraciones de anillo húmedo, tipo Dürr® o Cattani® y fácilmente adaptable a aspiraciones de anillo seco.
- Reguladores de presión Tecnomed Italy, agua, aire y filtros sólidos tipo Dürr®.
- Dobre depósito de agua destilada (1litro + 1litro).

· **Sistema de movimientos:**

- Motor electroneumático con movimientos de subida, bajada y trendelemburg controlado desde bandeja asistente y pedal.

· **Pedal:**

- Joystick para control de movimientos. Control de los instrumentos. Botón de control para la posición del equipo dental, interruptor para control de agua de la escupidera.

· **Lámpara:**

- Intensidad 8000-45000Lx. Potencia 23W. Cambio progresivo de intensidad de luz.

· **Incluye:** Taburete con regulación de altura y respaldo

PARÁMETROS ELÉCTRICOS		ALIMENTACIÓN	230V/ 50Hz
		POTENCIA	1100W
		COMPONENTES	• Negatoscopio: 24Vac, 20W • Luz Operatoria: 12-24Vac, 23W • Calentador: 24Vac, 80W
		PARÁMETROS FUSIBLE	• F250V/T3, 15AL F250V/T6,3AL
ILUMINACIÓN	LÁMPARA OPERATORIA	INTENSIDAD	8 000 a 45 000lux (a 60cm de distancia)
		POTENCIA	23W
	NEGATOSCOPIO		2 000 lux
MOVIMIENTOS		RECORRIDO VERTICAL	• Mín: 500mm • Máx: 700mm
		INCLINACIÓN RESPALDO	105º a 170º
		EXTENSIÓN DE CABEZAL	120 mm
		ÁNGULO DE EXTENSIÓN	12º
		ESPACIO DE TRABAJO	4m (longitud) x 2m (ancho) x 2m (alto)
CAPACIDAD DE CARGA		SILLÓN	135kg
		BANDEJA DE INSTRUMENTOS	+-5kg
TEMPERATURA DE CALENTADOR DE AGUA			40ºC (+-5ºC)
FILTROS	AGUA	TAMAÑO PARTÍCULAS	<90µm.
	AIRE	TAMAÑO PARTÍCULAS	<25µm

7. CARACTERÍSTICAS CART

· Bandeja de odontólogo:

- Sistema de mangueras colgantes con 6 alojamientos:
  - Jeringa triple agua- aire - spray.
  - Scaler ultrasonidos electrónico con luz LED compatible con EMS®.
  - 1 Manguera Drive Air con micromotor Midwest 4 neumático o micromotor de inducción (Opcional).
  - 2 Mangueras Driver Air midwest 6 con luz LED.
  - Lámpara de polimerizar (Opcional)
- 2 Bandejas de instrumentos. Una tiene superficie siliconada para mejor agarre del instrumental

· Botonera táctil con controles:

- Movimiento del sillón y movimiento a posiciones de trabajo: Memorias programables (9 posiciones).
- Botón a posición Tredenlemburg
- Guía de llenado del vaso.
- Calentador de agua de la jeringa.
- Barrido automático de la escupidera.
- Control la lámpara operatoria.

- Negatoscopio.

· Botonera táctil con controles de micromotor (Sólo si integra micromotor de inducción):

- Selección de pieza de mano
- Regulación de velocidad

· Pedal:

- Joystick para control de movimientos. Control de los instrumentos. Botón de control para la posición del equipo dental, int rruptor para aire y agua de la pieza de mano.

· Sistema de movimientos:

- El cart puede ser subido y bajado mediante dos botones frontales. (82.5cm +-7.5cm).

ALIMENTACIÓN			230Vac / 50Hz
AJUSTE DE AGUA Y AIRE		AIRE	• Presión: 600 - 800 kPa • Caudal de aire: > 50l/min • Sin aceite
		AGUA	• Presión: 200 - 400 kPa • Caudal de agua: > 10l/min
ROTATORIOS	TURBINA	PRESIÓN DE AIRE	220kPa (0.2MPa)
		VELOCIDAD	350 000 rpm
	MICROMOTOR NEUMÁTICO	PRESIÓN DE AIRE	300kPa (0.3MPa)
		VELOCIDAD	18 000 rpm
	MICROMOTOR INDUCCIÓN	POTENCIA	20W
		VELOCIDAD	40 000 rpm
	SCALER	POTENCIA	20W
	LÁMPARA DE POLIMERIZAR	POTENCIA	50W
NEGATOSCOPIO			2 000 lux

DepoDent Suministros Dentales Tel. 911 976 174 · WhatsApp 603 588 999 depodent.es

8. CONSIDERACIONES DE MONTAJE DE SILLÓN

BADER®

VISTA SUPERIOR

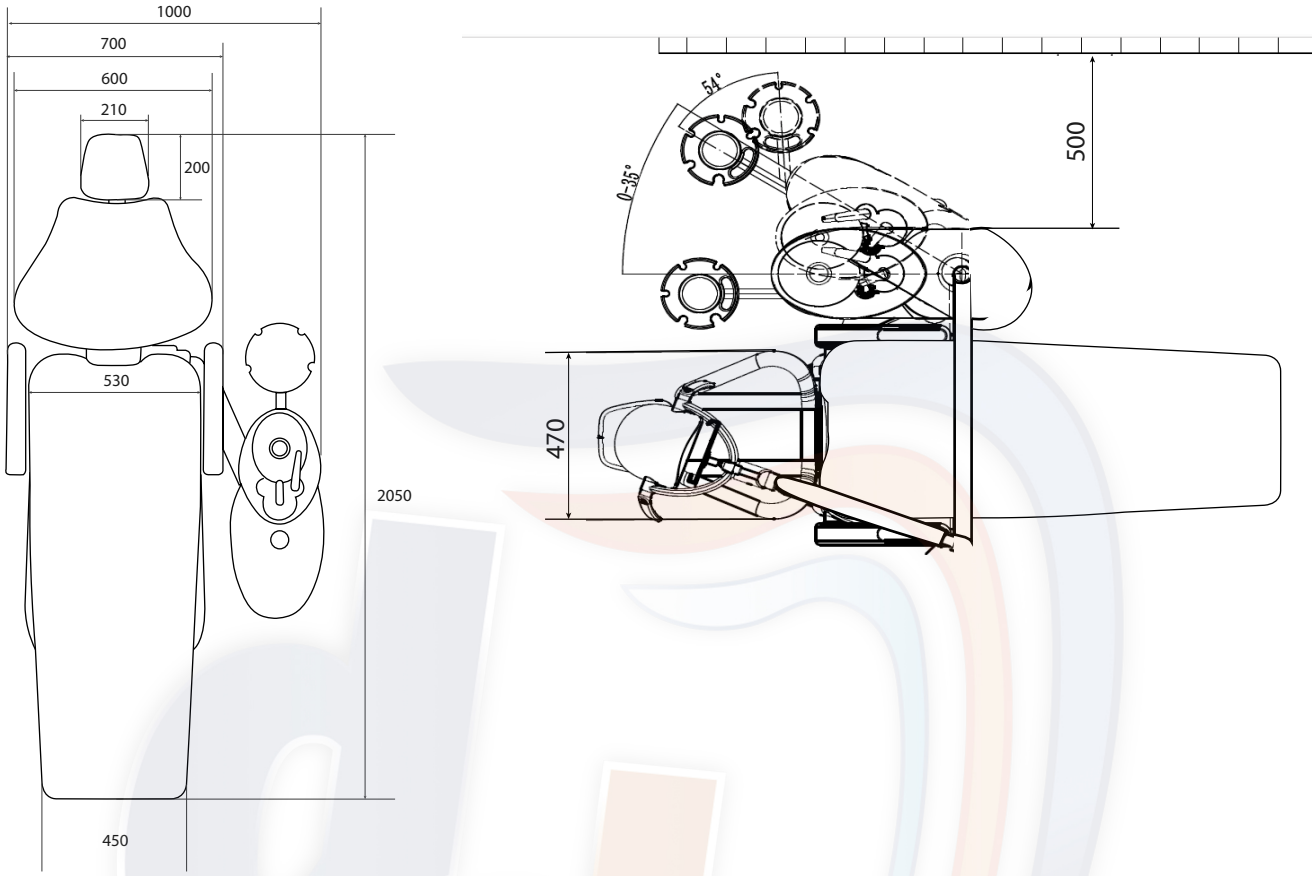

VISTA LATERAL

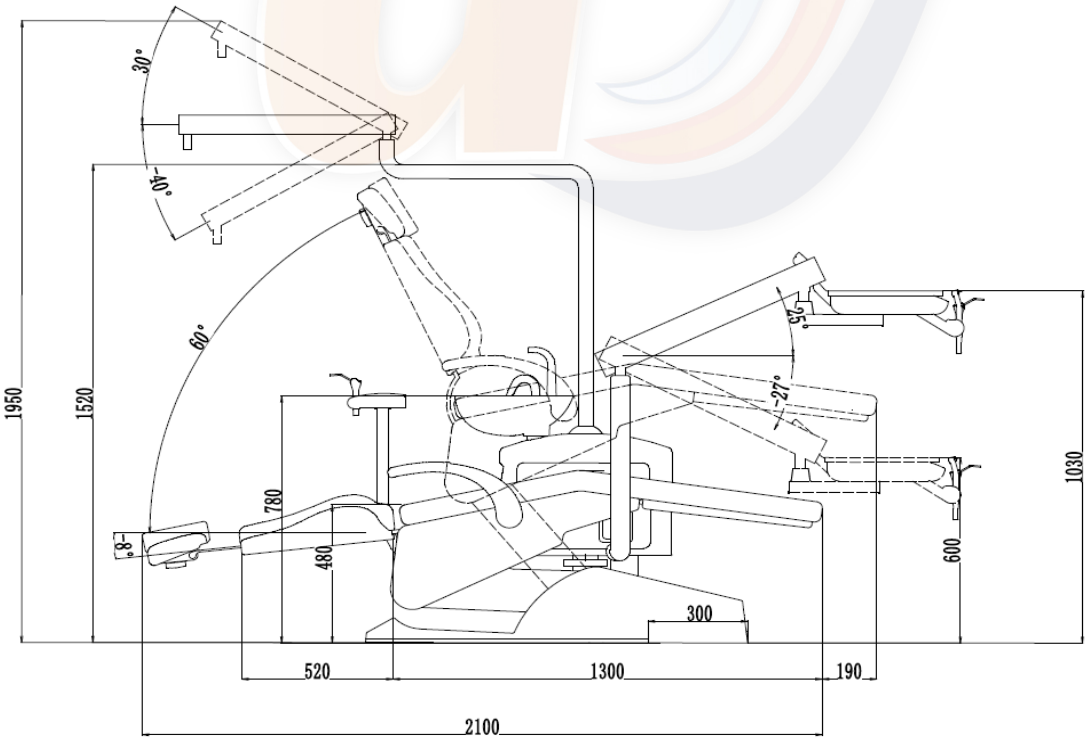

DepoDent Suministros Dentales Tel. 911 976 174 · WhatsApp 603 588 999 depodent.es

9. CONSIDERACIONES DE MONTAJE DE CART

9.1 DIMENSIONES

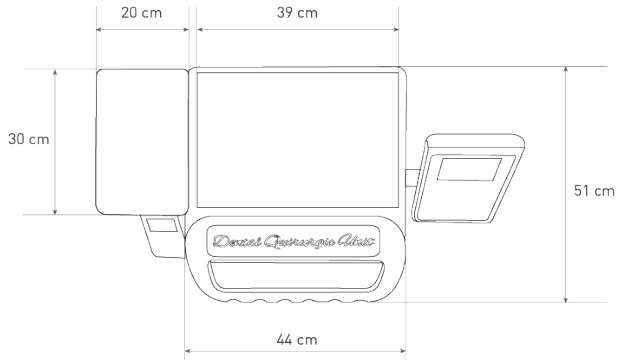

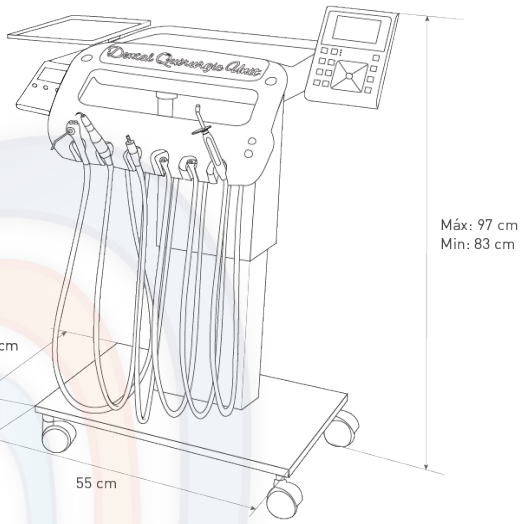

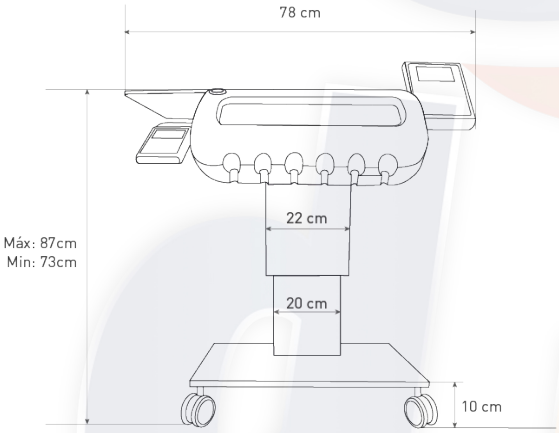

9.2 CAJA DE CONEXIONES

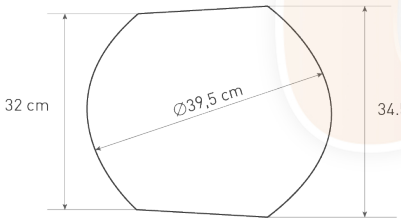

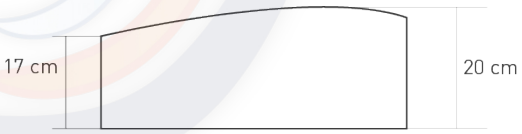

9.3 CONSIDERACIONES DE MONTAJE

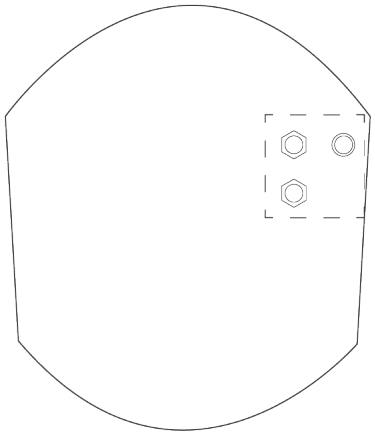

En el esquema de la figura de la izquierda se ve representada la vista de planta de la caja de conexiones donde se sitúa:

- Alimentación eléctrica
- Conexión de aire con compresor
- Conexión de agua a red de agua

Estas conexiones de realizarán en la toma de conexiones representada por un recuadro de 10cm x 10cm que se situará dentro del área de instalación de la caja de conexiones.
Para más detalle, revisar información en apartado "10. CONEXIONES.

10. CONSIDERACIONES DE INSTALACIÓN

10.1 CONEXIONES A REALIZAR EN LA TOMA DE CONEXIONES

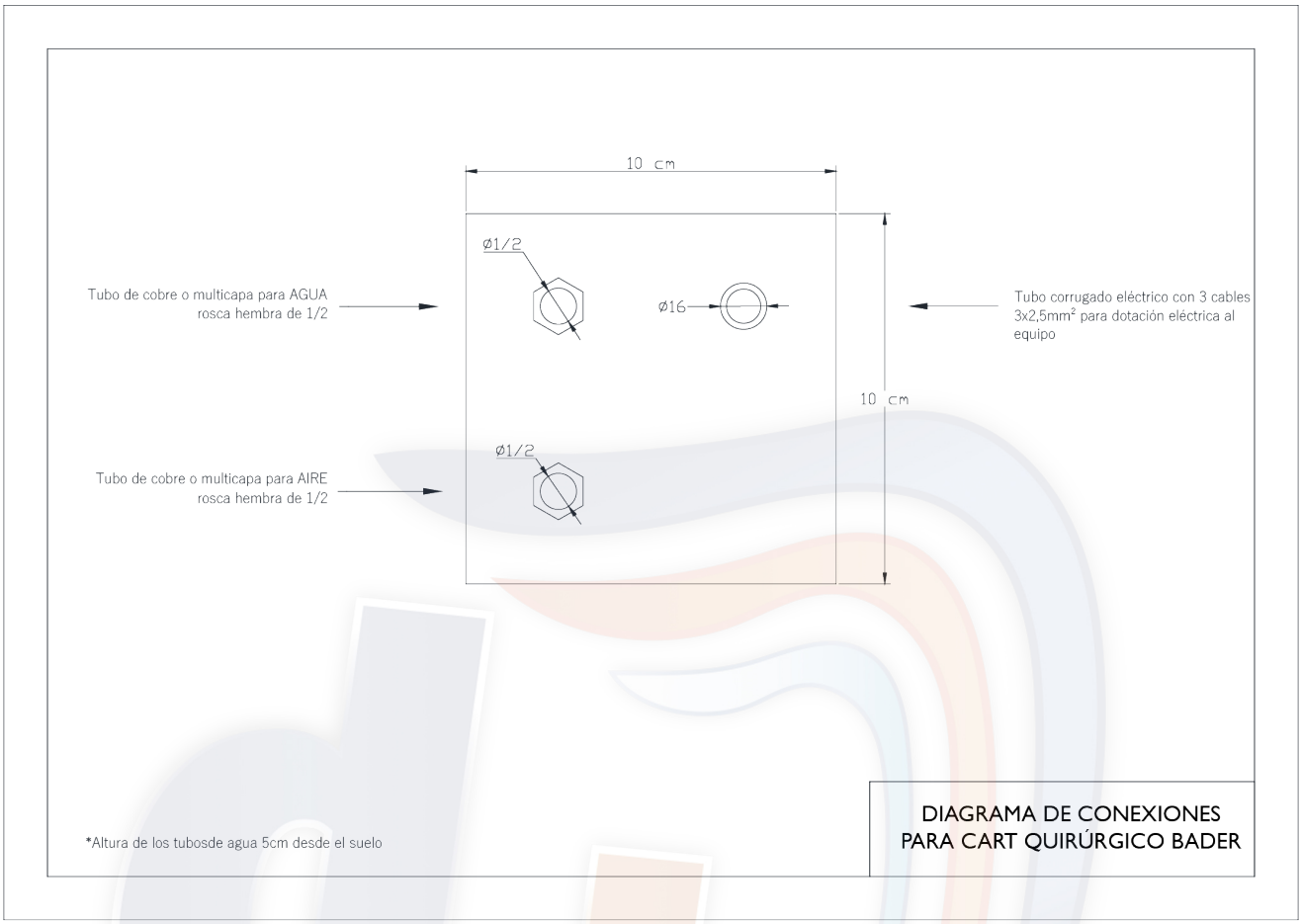

10.2 ESQUEMA DE CONEXIONES: CAJA - COMPRESOR - ALIMENTACIÓN - RED DE AGUA

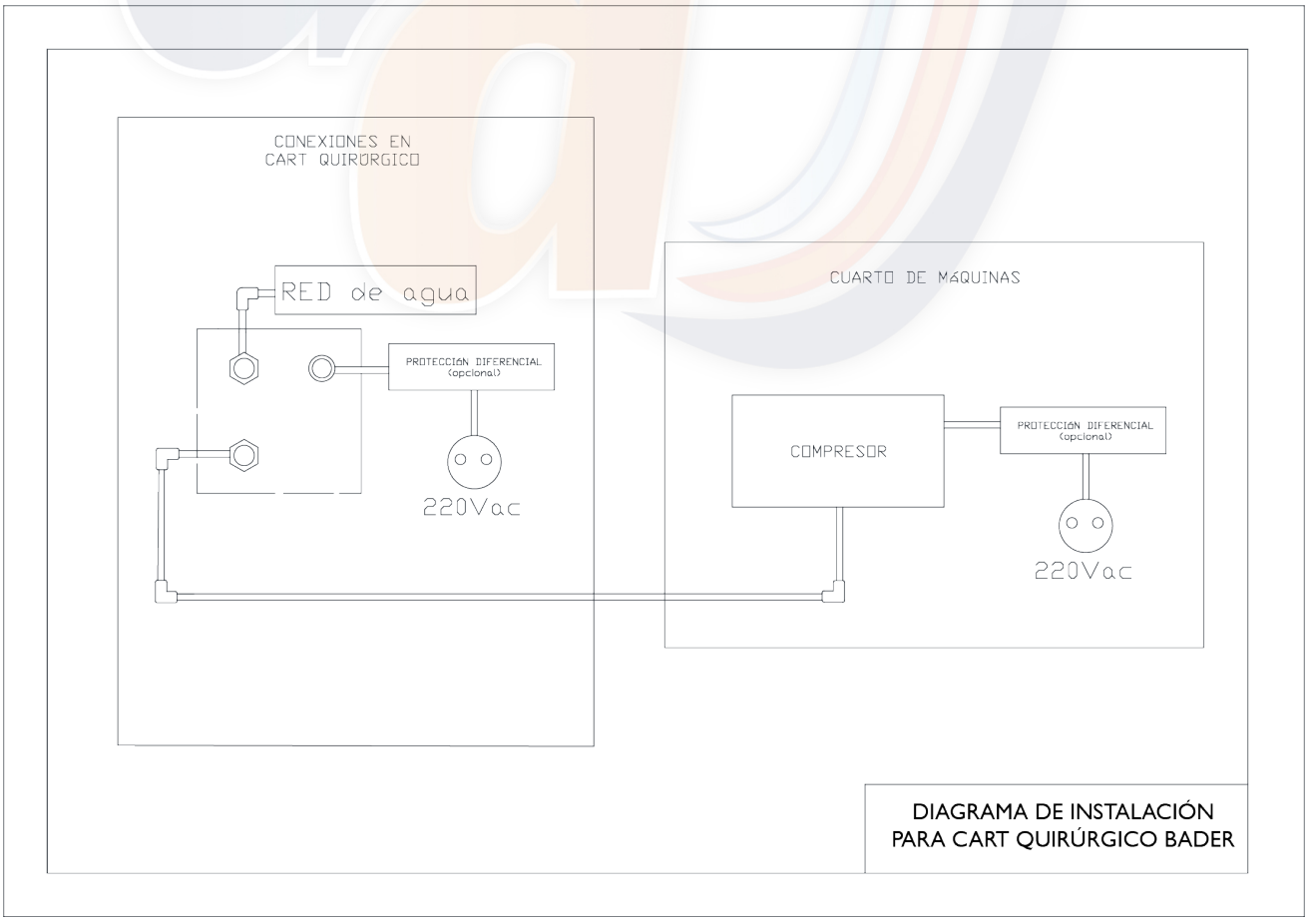

DepoDent Suministros Dentales Tel. 911 976 174 · WhatsApp 603 588 999 depodent.es

11. INSTALACIÓN

Abra la caja del producto y compruebe que están todas las partes del equipo dental junto con los accesorios. Si tiene alguna consulta puede contactar directamente con el Servicio de Asistencia Técnica de Bader.

> Cuando abra el embalaje debe ser cuidadoso. No utilice herramientas con punta al abrir las cajas, pues podrá dañar el contenido de dentro.

El suelo en el que va a ser instalado el equipo debe estar limpio, suave y resistente para soportar el peso. Si el suelo no es completamente plano puede utilizar cuatro de los tornillos que vienen incluidos en la caja de accesorios. Apriételos en la base de la unidad para ajustar el nivel de la unidad dental.

11.1 REQUISITOS DEL ÁREA DE SILLÓN DENTAL

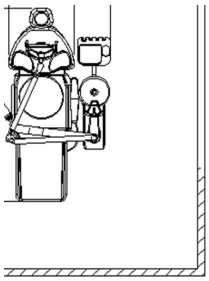

Nuestra recomendación es que el lugar donde vaya a ser instalado el sillón dental deba tener las siguientes dimensiones:

- Largo > 4m
- Ancho > 2 m
- Alto > 2m

11.2 ENSAMBLADO DE LUZ OPERATORIA

- Ensamble el polo de la luz operatoria (imagen 1), desenrosque la barra, tire del cable eléctrico del brazo de la luz de operaciones hacia la barra, acceda a la posición 5. Los conectores 4 y 5 deben estar bien conectados. Ponga bien la polaridad y vuelva a atornillar.
- Ensamble la luz operatoria (imagen 2). Saque la luz de la caja, coja la barra de la luz y conecte los conectores 3 y 4. Luego conecte la luz al brazo y atornille la barra al orificio 5 para bloquear la luz.

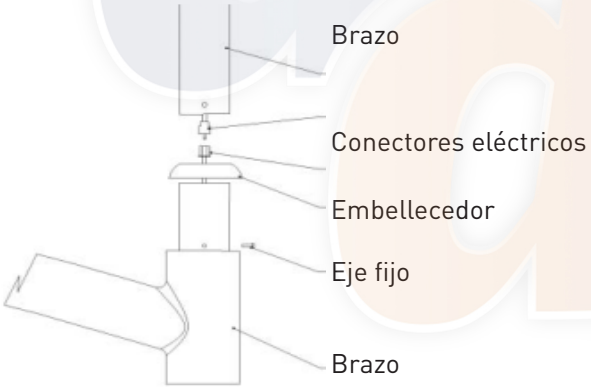

Imagen 1

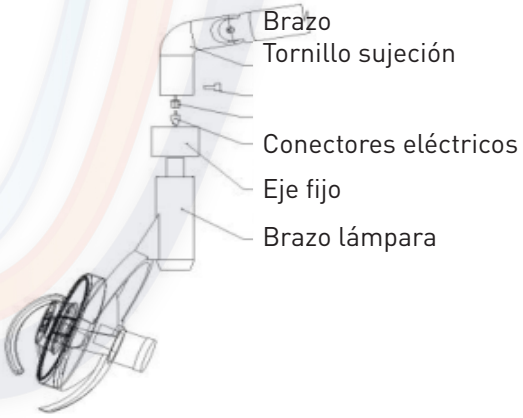

Imagen 2

11.3 MONTAJE ACCESORIOS ESCUPIDERA

Ponga todos los accesorios (el porta vasos y servilletero). Ambos van colocados en el poste de la luz operatoria. Conecte el enchufe correctamente.

11.4 CONEXIONES CART

11.1.1. CONEXIÓN DE ALIMENTACIÓN ELÉCTRICA

Para la utilización del cart deberá conectarlo a la red eléctrica. Para ello, conecte el cable de alimentación que encontrará en la caja de conexiones a la red de alimentación y a la conexión a tierra..

11.1.2. CONEXIÓN DE AGUA

Puede utilizar el agua destilada almacenada en la botella de un litro situada en la parte delantera del cart. Pero en caso de que prefierea utilizar el agua de la red pública o de que ésta no fuese suficiente, deberá conectar el tubo transparente que encontrará instalado en la caja de conexiones a la conexión de agua de la red pública. Por favor, realice la conexión asegurándose de que no filtre agua.

Es recomendable instalar llaves de corte en la entrada de agua.

11.1.3. CONEXIÓN DE AIRE

Para poder utilizar el instrumental rotatorio que el cart incorpora, deberá dotar al cart de una conexión de aire comprimido. Para ello, conecte el tubo azul instalado en la caja de conexiones a la red de aire comprimido del local o a un compresor asegurándose de que no haya ninguna fuga de aire.
Es recomendable instalar llaves de corte en la entrada de aire.

Una vez hecha la instalación y antes de comenzar a usar el equipo, asegúrese de que la presión en el equipo es de 5 bares. Para ello, compruebe la medida en el manómetro situado en la caja de conexiones. Una presión superior a la indicada podría dañar el equipo, la instalación interna de aire o el intrumental neumático conectado al equipo.

11.2 CONEXIÓN A SILLÓN

El cart integra una consola que permite controlar:

- Posiciones del sillón dental y memorización.
- Controlar el agua de la escupidera y del limpiado. Memorización de los tiempos de uso del agua.
- Controlar el calentador de agua de la jeringa
- Visualizar Rayos-X a través del negatoscopio
- Controlar la luz operatoria

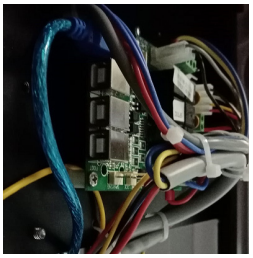

Para ello, necesitamos conectar el cart al sillón utilizando el cable azul con conexión USB incluido en la caja de conexiones. Lo que haremos será conectar el cable a cualquiera de las entradas USB de la que dispone la placa situada en la parte inferior del sillón.

MANUAL DE USO DE CART

12. MOVIMIENTO DE CART



- Presione los botones indicados en la imagen para subir en altura el cart quirúrgico o bajarlo.

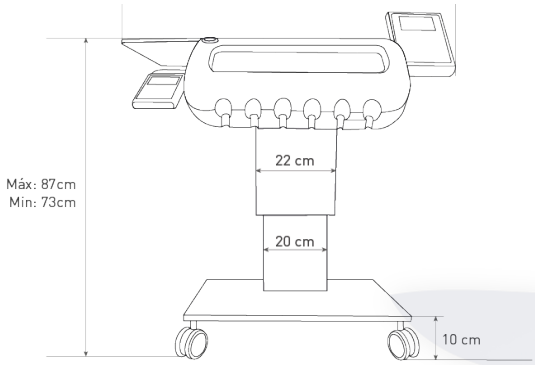

Las posiciones máximas y mínimas de la bandeja de instrumentos respecto al suelo serán:

- Máx: 870 mm
- Mín: 730 mm

13. INSTRUMENTAL

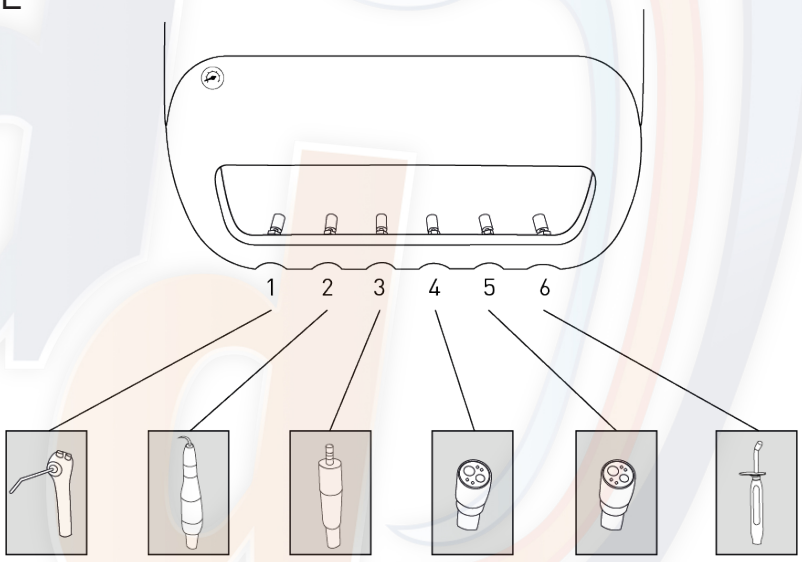

1. Jeringa triple: Agua - aire - Spray
2. Scaler electrónico
3. Micromotor neumático / inducción (Opcional)
4. Manguera Midwest 6 con luz
5. Manguera Midwest 6 con luz
6. Lámpara de polimerizar (Opcional)

14. PEDAL

El pedal nos permitirá accionar el funcionamiento del instrumental:

1. Palanca: Selección de procedencia de agua: botella de agua destilada o red de agua.
2. Botón: Sistema "Chip flow": Envía aire a presión a través de los conductos
3. Pedal: Acciona el instrumental neumático y eléctrico.

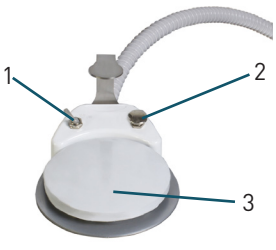

DepoDent Suministros Dentales Tel. 911 976 174 · WhatsApp 603 588 999 depodent.es

15. PUESTA A PUNTO Y AJUSTE DE INSTRUMENTAL

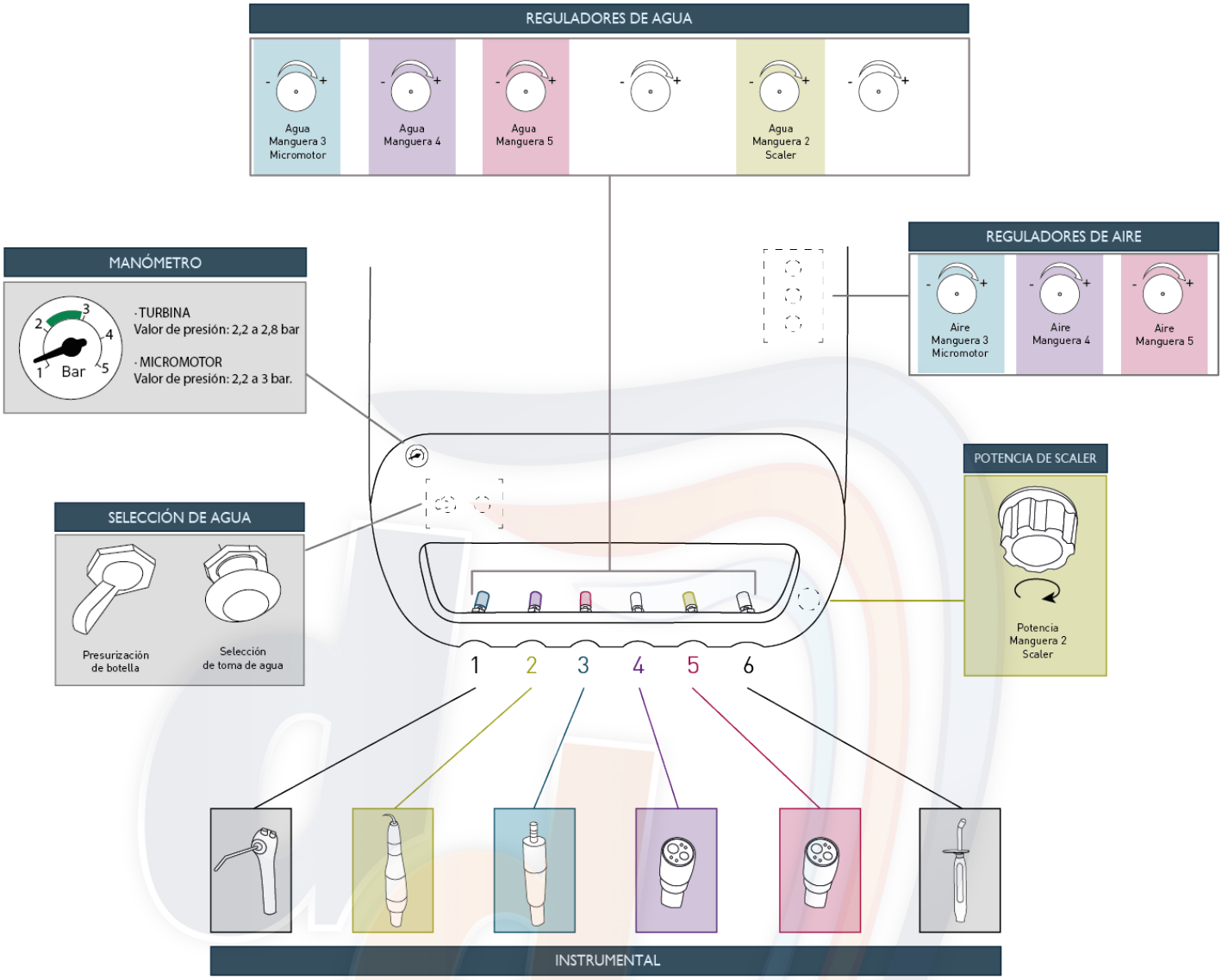

15.1 AJUSTE DE AIRE



Para comenzar a trabajar, se debe ajustar la presión de aire de las mangueras de nuestro instrumental.

Para ello, observar el manómetro del equipo situado en la parte superior izquierda, tal y como aparece en el esquema superior y en la imagen de la derecha.

Para ajustar el aire de cada manguera, se deberá identificar primero a qué manguera/instrumento se corresponden los reguladores situados bajo la bandeja de instrumentos en la parte derecha. Como se ve en el esquema superior, los reguladores se corresponderán al instrumental situado en las posiciones 3, 4 y 5.

A continuación se especifican las presiones ideales para cada uno de los rotatorios que se pudiesen conectar a las mangueras del cart:

- Turbina: 2,2 a 2,8 bar
- Micromotor: 2,2 a 3 bar.

DepoDent Suministros Dentales Tel. 911 976 174 · WhatsApp 603 588 999 depodent.es

15.2 AJUSTE DE AGUA



Antes de comenzar, deberemos seleccionar la procedencia del agua utilizada por el equipo. Con el botón metálico situado en la parte inferior de la bandeja se selecciona si el agua a utilizar por el equipo procederá de la la red de agua pública o de la botella de agua destilada.

En caso de escoger la botella de agua destilada, se deberá accionar la palanca plástica para poder presurizar la botella. En caso de no accionar la palanca el agua no tendrá presión y no circulará por el equipo.

Una vez seleccionada la fuente de agua, deberá regular el agua de cada instumento. Para ello, se utilizarán los reguladores situados en la parte inferior de la bandeja del cart prestando atención a la relación entre cada regulador y la manguera correspondiente.

15.3 AJUSTE JERINGA

La jeringa no requiere de regulación de aire y agua, funcionará con los ajustes por defecto.

15.4 AJUSTE SCALER

La potencia del scaler electrónico se regulará con el potenciómetro situado a continuación de los reguladores de agua bajo la bandeja del cart.

16. USO DE INSTRUMENTAL

16.1 JERINGA TRIPLE: AIRE, AGUA Y SPRAY





- Botón 1: Agua
- Botón 2: Aire
- Ambos a la vez: Spray

Presione la arandela indicada en la fotografía como “A” para extraer la cabeza de la jeringa. La jeringa triple en el cart es agua fría.

Accionando en el teclado la jeringa triple en un equipo, sería caliente.

16.2 SCALER

El Scaler ultrasonidos, se controlará pulsando el pedal.

La potencia es regulable utilizando el potenciómetro situado bajo la bandeja del cart tal como se indica en el esquema del apartado “14. Puesta a punto y ajuste de instrumental”.

16.3 MICROMOTOR



16.3.1 MICROMOTOR NEUMÁTICO

El micromotor neumático incluido con el equipo cuenta con una conexión Midwest 4 con entrada de aire y agua regulable según el esquema del apartado “14. Puesta a punto y ajuste de instrumental”. Por otra parte, su conexión en el otro extremo es una conexión Intramatic que permite la conexión de contra ángulos y piezas de mano.

16.3.2 MICROMOTOR DE INDUCCIÓN (OPCIONAL)

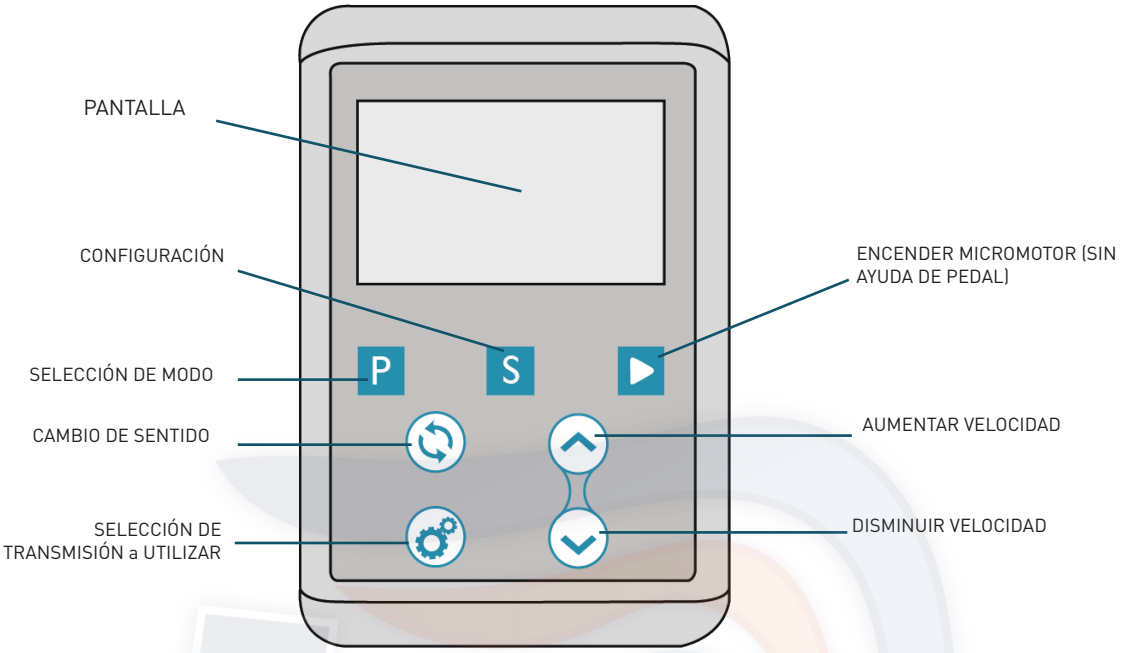

16.3.2.2 Pantalla principal

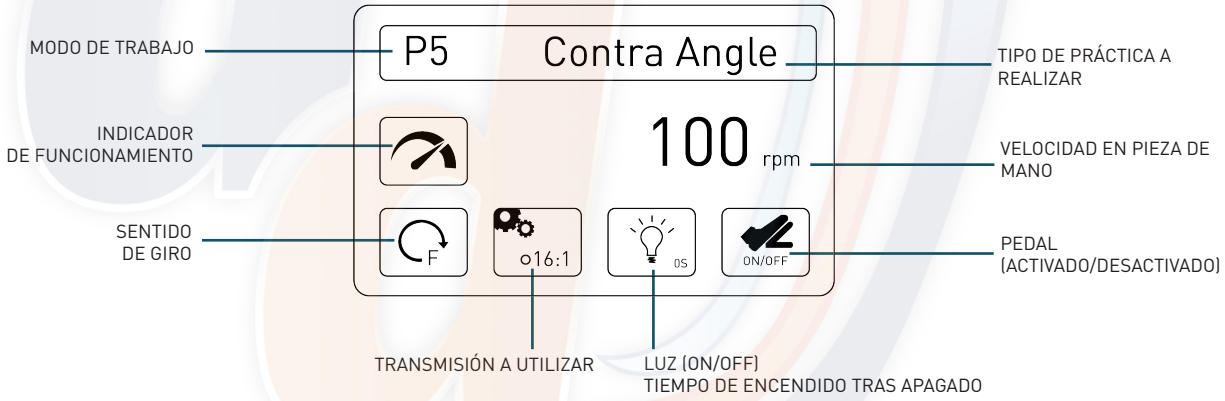

16.3.2.3 Pantalla de configuración (SETUP)

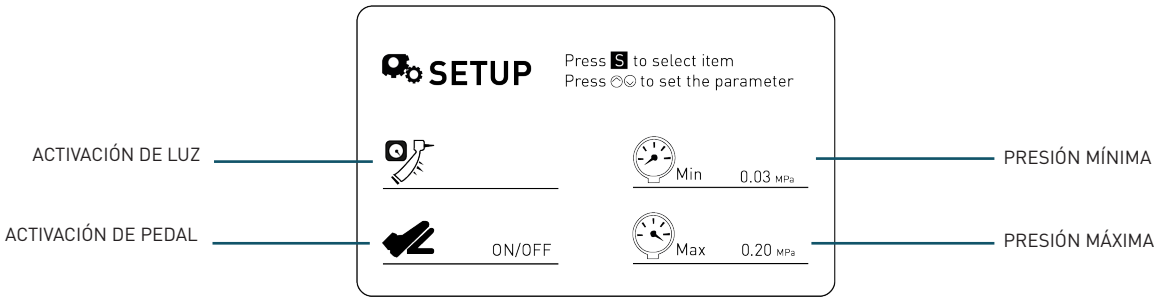

DepoDent Suministros Dentales Tel. 911 976 174 · WhatsApp 603 588 999 depodent.es

16.3.2.4 Funcionamiento

- MODO DE TRABAJO:

Conecte la pieza de mano al micromotor y seleccione el modo de trabajo entre las siguientes opciones:

- P1: Modo personalizado 1
- P2: Modo Personalizado 2
- P3: Tooth Prep (H)
- P4: Tooth Prep (L)
- P5: Contra Angle
- P6: Straight
- P7: Polishing

Cada modo de trabajo está asociado a un tipo de práctica a realizar que a su vez se puede configurar y personalizar. Se podrá seleccionar velocidad y sentido de giro, transmisión a utilizar...

- SELECCIÓN DE TRANSMISIÓN:

Dependiendo de la práctica a realizar utilizará un intrumental rotatorio u otro. Éste, podrá tener relación de transmisión directa, relación de trasmisión multiplicadora o relación de transmisión reductora. Por ello, y para conocer en todo momento la velocidad de giro en la herramienta/fresa de su instrumental, deberá seleccionar la transmisión utilizada:

Opciones disponibles:

- Relación de transmisión 20:1 (reductora)
- Relación de transmisión 16:1 (reductora)
- Relación de transmisión 10:1 (reductora)
- Relación de transmisión 4:1 (reductora)
- Relación de transmisión 1:1 (directa
- Relación de transmisión 1:5 (multiplicadora)

Una vez escogida la transmisión, en la pantalla se mostrará la velocidad de giro de la fresa.

- CAMBIO DE SENTIDO:

Es posible que necesite cambiar el sentido de giro de la fresa. En ese caso, deberá parar el micromotor y pulsar la tecla del cambio de sentido.
ATENCIÓN: NUNCA EFECTUAR EL CAMBIO DE SENTIDO CON EL MICROMOTOR EN MOVIMIENTO.

- VELOCIDAD:

La velocidad se puede variar pulsando los botones de la imagen, Podremos aumentar y disminuir la velocidad de la fresa y ésta se mostrará en todo momento en la pantalla,

- ENCENDIDO DE MICROMOTOR SIN PEDAL:

El micromtor se activa utilizando el pedal que integra el cart, sin embargo el controlador dispone de un botón con el cuál se permite accionar el micromotor sin pisar el pedal,

16.3.2.5 Configuración

S Pulsando el botón, accedemos a la pantalla de configuración donde podremos:

- Activar la luz del micromotor: funcionará de forma constante mientras el micromotor esté funcionando. En este punto especificamos cuántos segundos queremos que permanezca encendido tras apagar el micromotor.
- Habilitar el pedal: Podremos accionar el micromotor usando el pedal o bien el botón del controlador.
- Presión máxima y mínima de funcionamiento.

16.4 MANGUERA MIDWEST 6

El carro cuenta con 2 mangueras midwest 6.



• Conecte las piezas de mano tal y como aparecen en la imagen de la derecha. Debe encajar una con la otra con cuidado.

• Antes de utilizarlas, compruebe que la presión de aire se encuentra entre los valores indicados en el apartado 14 : Ajuste de aire. Esto es importante, ya que en caso de no cumplirse, podría dañar los rotatorios.

Para utilizar los rotatorios

16.5 LÁMPARA DE POLIMERIZAR (OPCIONAL)

La lámpara de polimerizar consta de 3 botones:

P Botón de encendido: La lámpara se encenderá y comenzará a funcionar inmediatamente al pulsar este botón.

M Botón de modo de funcionamiento: posibilidad de seleccionar 3 posibles modos:

- Modo de funcionamiento con intensidad de luz constante.
- Modo de funcionamiento para realizar tratamientos de fotocurado . Incidencia de luz mediante pulsos.
- Modo de funcionamiento para realizar tratamientos de otocurado . Incidencia de luz sube paulatinamente.

T Botón de tiempo: Los tiempos de selección posibles son: 5”, 10”, 15”, 20”, 25”, 30”, 35”, 40”

DepoDent Suministros Dentales Tel. 911 976 174 · WhatsApp 603 588 999 depodent.es

12. FUNCIONES TECLADO TÁCTIL

12.1 TECLADO TÁCTIL

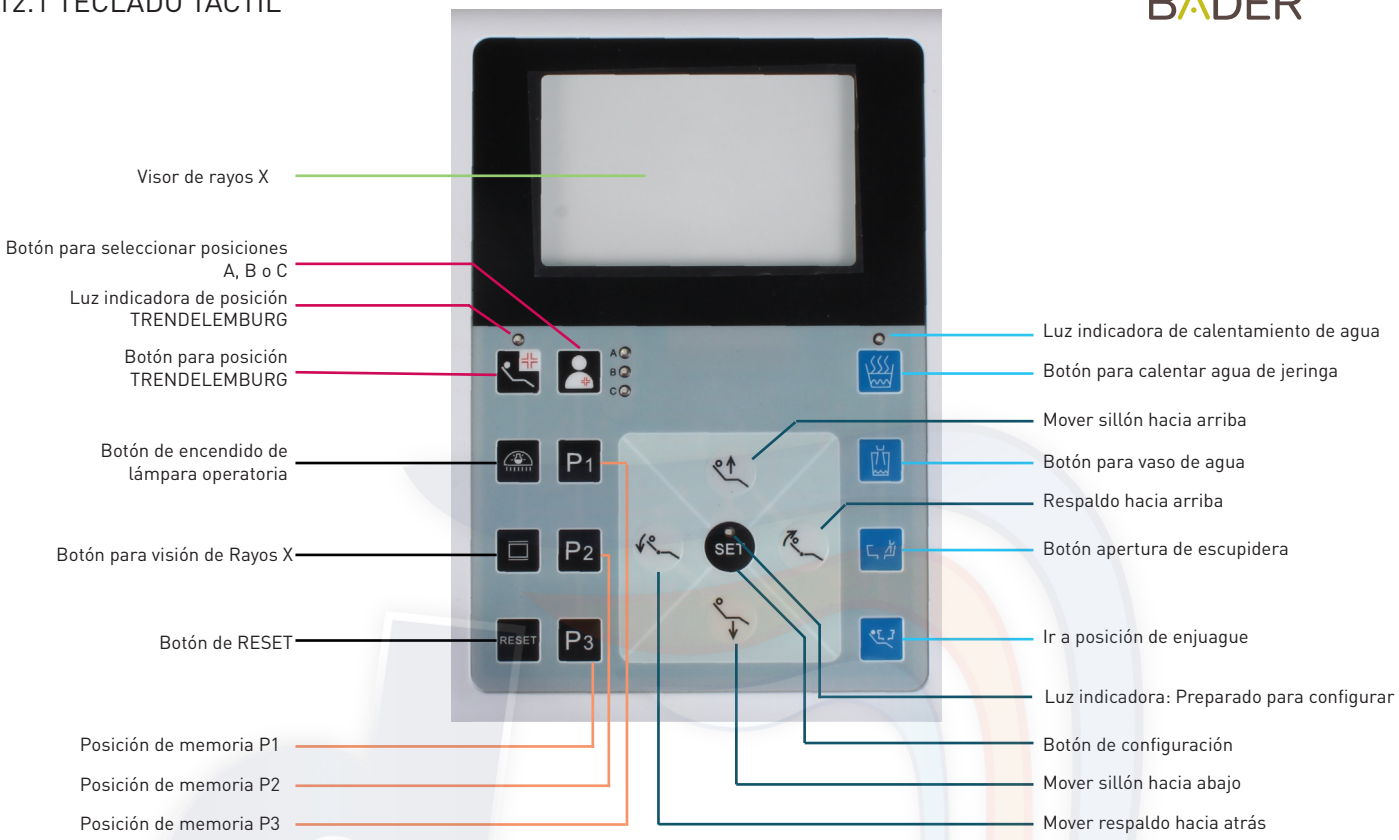

En la bandeja de odontólogo nos encontramos con el teclado táctil que nos permite realizar las siguientes funciones:

- Posiciones del sillón dental y memorización de las mismas.
- Controlar el agua de la escupidera y del limpiado. Memorización de los tiempos de uso del agua.
- Controlar el calentador de agua de la jeringa
- Visualizar Rayos-X a través del negatoscopio
- Controlar la luz operatoria

12.2 MOVIMIENTOS MANUALES

BAJAR: el sillón baja, no empuje, el sillón se para.

SUBIR: el sillón sube, no empuje, el sillón se para.

INCLINAR respaldo hacia ADELANTE: el respaldo sube, no empuje, el respaldo se para.

INCLINAR respaldo hacia ATRÁS: el respaldo baja, no empuje, el respaldo se para.

12.2 POSICIONES FIJAS

TRENDELEMBURG, El sillón se moverá a esta posición automáticamente

POSICIÓN DE ENJUAGUE, el respaldo volverá a la posición automática de inicio. Presione el mismo botón otra vez y volverá a la posición anterior.

RESET: El asiento se moverá hacia la posición más baja y el respaldo hacia la posición más alta.

12.2 POSICIONES MEMORIZADAS

E sillón permite memorizar 9 posiciones en su memoria. El registro se hará en las posiciones A, B o C y cada una de ellas dispondrá de 3 posiciones más: P1, P2 y P3. De esta forma, tendrá las posiciones:

- AP1
- AP2
- AP3
- BP1
- BP2
- BP3
- CP1
- CP2
- CP3

Para dirigirte a cada una de las posiciones:

1. Pulsar  para escoger la letra A, B o C. La letra escogida se indicará en el indicador luminoso ubicado sobre la tecla.
2. Pulsa  ,  o  y el sillón se moverá a la posición registrada en esa posición de memoria.

12.3 MEMORIZAR POSICIONES: 

- AP1
- AP2
- AP3
- BP1
- BP2
- BP3
- CP1
- CP2
- CP3

Para memorizar cada una de las posiciones deberá:

1. Presiona la tecla SET durante 2 segundos hasta que la luz indicadora se encienda.
2. Manualmente ajuste la silla en la posición deseada usando las teclas de movimientos directos.
3. Seleccione la letra correspondiente pulsando la tecla  . Asegúrese de que ha seleccionado la posición correcta observando los indicadores LED situados en la parte superior de la tecla.
4. Pulse una de las teclas de memoria (P1, P2 o P3) para memorizar la posición.
5. Pulse SET de nuevo, el indicador de luz se apagará y esa posición quedará guardada en la memoria del equipo dental.

Repita nuevamente los pasos para guardar cada una de las posiciones:

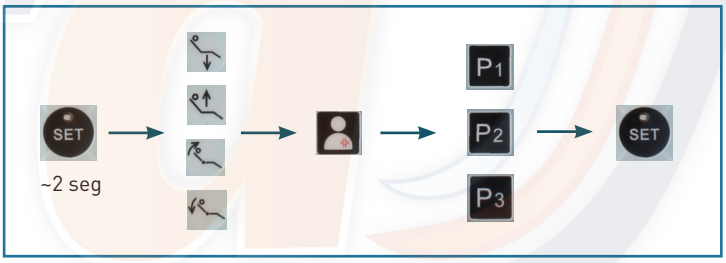

12.4 MEMORIZACIÓN DE POSICIONES LÍMITE DEL SILLÓN DENTAL

1. Pulse SET durante 20 segundos hasta que el indicador luminoso parpadee y suene.
2. Mueva el sillón hasta la posición más alta e incline el sillón hacia adelante.
3. Pulse SET de nuevo. La luz indicadora parpadeará y sonará nuevamente.
4. Mueva nuevamente el sillón a la posición más baja deseada.
5. Pulse SET para memorizar la posición.

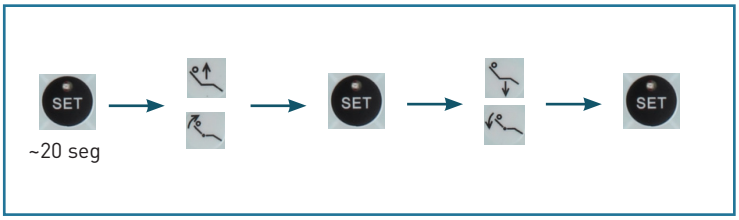

DepoDent Suministros Dentales Tel. 911 976 174 · WhatsApp 603 588 999 depodent.es

12.5 CONTROL DE ESCUPIDERA



- Control de agua del vaso:

El agua saldrá automáticamente y se detendrá en el tiempo preestablecido por defecto. Si antes de que pare, presiona el botón de nuevo, el agua se detendrá al momento.



- Control de agua para limpiar la escupidera:

Presione el botón y el agua parará automáticamente en el tiempo preestablecido. Si antes de que pare, presiona el botón de nuevo, el agua se detendrá al momento.



- Control de calentador de agua de la jeringa:

- Presione el botón y el agua comenzará a calentarse. La luz indicadora empezará a parpadear y cuando la temperatura alcance el grado preestablecido, el calentador se detendrá y se encenderá la luz indicadora.

- Si la temperatura del agua baja, el calefactor empezará a trabajar automáticamente. Si presiona el botón de nuevo antes de que pare, dejará de calentar el agua y se apagará el indicador

12.6 MEMORIZAR TIEMPO DE CONTROL DE AGUA 

11.6.1 Temporización de llenado de vaso de agua

1. Pulse SET durante 2 segundos. La luz indicadora se encenderá.
2. Pulse  y añada agua manualmente. Cuando suelte el botón dejará de echar agua.
3. Pulse SET de nuevo y la luz se apagará. Tras esto, se quedará grabado el tiempo de rellenado de agua en ese botón.

12.6.2 Temporización de lavado de escupidera. 

1. Pulse SET durante 2 segundos. La luz indicadora se encenderá.
2. Pulse  por primera vez. El tiempo de lavado es de 3 minutos.
   - Pulse el botón una segunda vez y el tiempo de lavado es 5 minutos.
   - Pulse el botón una tercera vez y el tiempo de lavado es continuo.
   - Pulse el botón una cuarta vez y el tiempo de lavado es de 15 segundos. Ésta, es la configuración por defecto.
3. Confirme el tiempo de lavado deseado pulsando nuevamente el botón SET. El indicador de la luz se apagará, y el tiempo de lavado quedará registrado.

12.7 VISUALIZACIÓN DE RAYOS-X 

1. Presionela tecla para encender la pantalla.
2. Vuelva a presionar el mismo botón para apagar la pantalla.

12.8 CONTROL DE LUZ OPERATORIA 

- Presionela tecla y podrá controlar el encendido y apagado por el interruptor de la lámpara.

DepoDent Suministros Dentales Tel. 911 976 174 · WhatsApp 603 588 999 depodent.es

14. BANDEJA ASISTENTE DE SILLÓN DENTAL

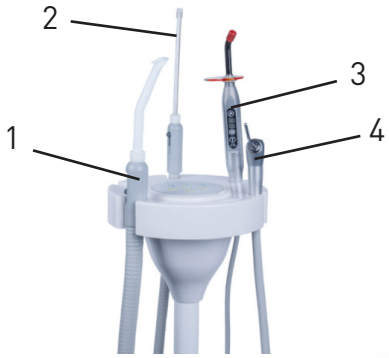

1. Manguera de succión gruesa
2. Manguera de succión fina.
3. Lámpara de polimerizar
4. Jeringa triple

14.1 EYECTOR

Cuando retire el cualquiera de los eyectores de la bandeja, comenzará a funcionar. Cuando lo coloque de nuevo en la bandeja, se detendrá el funcionamiento. Es posible que la aspiración siga funcionando durante unos 20 segundos aproximadamente.

14.2 LÁMPARA DE POLIMERIZAR

La lámpara de polimerizar consta de 3 botones:

(P) Botón de encendido: La lámpara se encenderá y comenzará a funcionar inmediatamente al pulsar este botón.

(M) Botón de modo de funcionamiento: posibilidad de seleccionar 3 posibles modos:

- Modo de funcionamiento con intensidad de luz constante.
- Modo de funcionamiento para realizar tratamientos de fotocurado . Incidencia de luz mediante pulsos.
- Modo de funcionamiento para realizar tratamientos de otocurado . Incidencia de luz sube paulatinamente.

(T) Botón de tiempo: Los tiempos de selección posibles son: 5”, 10”, 15”, 20”, 25”, 30”, 35”, 40”

14.3 JERINGA TRIPLE

Presione el primer botón, es agua. Presione el segundo botón, es aire. Presione los botones 1 y 2 juntos, es aire y agua (spray). Presione “A” para extraer la cabeza de la jeringa. La jeringa triple en la mesa del odontólogo es agua fría. La jeringa triple en la mesa del asistente, es caliente.





DepoDent Suministros Dentales Tel. 911 976 174 · WhatsApp 603 588 999 depodent.es

16. REPOSACABEZAS

Puede colocarse hacia arriba o hacia abajo. Los movimientos se realizan con la mano hacia cualquier ángulo. Gire el bloqueo en sentido antihorario y después mueva el resposacabezas en la posición que desee. A continuación ajuste el bloqueo hacia la derecha. También puede adaptarlo para niños moviendo el reposacabezas hacia el respaldo

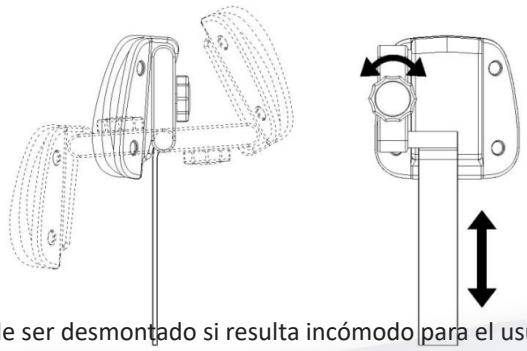

NOTA: Este elemento puede ser desmontado si resulta incómodo para el usuario.

AVISO: depués de ajustar la posición del resposacabezas, asegúrese de que el bloqueo se haya realizado correctamente.

17. REPOSABRAZOS

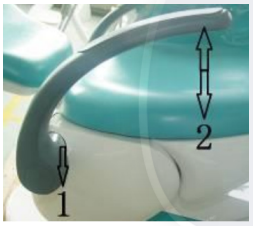

Tiene dos posiciones disponibles.

· Posición 1: tire hacia afuera, luego el reposabrazos se moverá hacia abajo.

· Posición 2: muévase hacia la posición, luego el reposabrazos se bloqueará automáticamente.

NOTA: Este elemento puede ser desmontado si resulta incómodo para el usuario.

18. INTERRUPTOR DE ENCENDIDO

Opere como se indica en la imagen de a continuación



19. MANTENIMIENTO PREVENTIVO

Antes de realizar el mantenimiento, por favor apague el aire, el agua y la energía eléctrica.

19.1 MANTENIMIENTO DIARIO

- Comprobar el funcionamiento de la jeringa triple.
- Lubrique y esterilice los instrumentos rotatorios al finalizar con cada paciente, según el requerimiento de cada fabricante.
- Se recomienda esterilizar el instrumental rotatorio al menos 2 veces a lo largo de la jornada, una vez a la mitad y otra al final del día. Compruebe los requerimientos de la administración de sanidad de su comunidad autónoma.
- Revisar que no fugue agua ni aire de las piezas de mano y verificar que no haya ningún daño visible en las mangueras y conectores.
- Limpie (con equipo de ultrasonido) y esterilice las puntas de las jeringas.

Al final del día:

- Cerrar las llaves de agua
- Cortar la tensión
- Desinfecte el equipo con un producto desinfectante o toallitas, y enjuague con un paño húmedo para neutralizar el PH. La no neutralización del PH puede provocar daños y grietas en los plásticos del equipo.

19.2 MANTENIMIENTO SEMANAL:

- Comprobar la presión de las turbinas de rotatorios. Valores regulares 2.5 - 3 atm.
- Limpiar depósito de aire residual debajo de la bandeja de instrumentos.

19.3 MANTENIMIENTO MENSUAL:

- Comprobar el estado de las bandejas del instrumental.
- Controlar la calidad del agua y mantener en buen estado los conductos de agua cada vez que sea necesario

19.4 MANTENIMIENTO CADA 6-9 MESES:

- Cambiar filtro de entrada de agua.
- Cambiar filtro de entrada de aire





20. ANÁLISIS DE FALLOS Y SOLUCIÓN DE PROBLEMAS

FALLO	ANÁLISIS	SOLUCIÓN
1. La pieza de mano no tiene suficiente fuerza.	- Revise la conexión de la pieza de mano. - Revise los anillos de la pieza de mano. - Revise la presión de aire de la pieza de mano. - Revise el filtro de aire.	- Cámbiela por una nueva. - Ajuste y limpie los anillos, la presión y el filtro de aire. - Si todavía tiene problemas, por favor contacte con el Servicio de Asistencia Técnica.
2. No hay agua en la pieza de mano.	- Revise la válvula de agua. - Revise la conexión de la pieza de mano en la bandeja de los instrumentos. - Revise la conexión del spray.	- Ajuste la válvula de aire. - Cámbiela por una nueva. - Si tiene problemas, por favor contacte con el Servicio de Asistencia Técnica.
3. Hay una fuga de agua.	- Puede deberse a no usar la pieza de mano durante un tiempo.	- Revise la válvula de la pieza de mano y abra la válvula eléctrica.
7. El visor de Rayos X no funciona.	- Compruebe la potencia eléctrica y la bombilla.	- Cámbiela por una nueva.

21 GARANTÍA

Estimado cliente: le expresamos nuestro agradecimiento por haber depositado su confianza en un producto de nuestra marca cuya calidad ha sido verificada bajo los más estrictos controles y está avalada por el presente:
BADER EUROPE GROUP, S.L provista de C.I.F. B27804657 garantiza este producto en los siguientes términos y condiciones:
1. El producto amparado por este certificado está protegido durante el periodo de tres años contados a partir de la fecha que figura en el ticket o factura justificativa de la compra, siendo su alcance territorial toda Europa.
2. Durante dicho periodo de garantía, en caso de defecto de fabricación, el consumidor tendrá derecho a la reparación del mismo. Las reparaciones serán gratuitas y se llevarán a cabo en un plazo razonable y sin mayores inconvenientes para el consumidor, habida cuenta de la naturaleza del producto y de la finalidad que tuviera para el consumidor.
3. Quedan excluidas de esta garantía las averías, desperfectos o daños ocasionados en el producto como consecuencia de: malos tratos, uso indebido, exposición a condiciones climatológicas adversas, ubicación en entornos inadecuados para el producto con polvo, suciedad y humedad, abusos, golpes, caídas, instalación inadecuada o insuficiente, fallos de suministro eléctrico, desgaste por uso, reparaciones llevadas a cabo por personas distintas a la asistencia técnica indicada, así como por alteración de los datos que figuran en este certificado y/u otras causas externas al propio producto.
4. Esta garantía quedará automáticamente anulada en caso de manipulación errónea o se haya utilizado el mismo incumpliendo las normas contenidas en los manuales o instrucciones referentes a uso, funcionamiento, servicio y modo de empleo. La garantía no cubre gastos de desplazamiento del tecnicismo hasta el domicilio del propietario.
5. La garantía no afecta a los derechos que dispone el consumidor conforme a las previsiones de ley.
6. En el supuesto de que precisara cualquier tipo de asistencia técnica relacionada con el producto el consumidor deberá dirigirse al distribuidor o establecimiento de compra.
7. Para cuantas cuestiones puedan surgir con el motivo de la interpretación o ejecución de la presente garantía se estará a lo establecido en la legislación nacional que sea de aplicación.
8. Este certificado ha sido redactado de conformidad con lo dispuesto en Ley 23/2003 de 10 de julio, de Garantías en la venta de bienes de equipo.

CONTROL DE MANTENIMIENTO

REGISTRO DE OPERACIONES DE MANTENIMIENTO DE EQUIPOS ELECTROMÉDICOS

Equipo: Sillón dental TREKC M2 HIGH EDITION
Ref: SFTYM2
Nº de Serie: .....

Fecha	Operación	Técnico	Firma	Prox. Revisión
	Instalación de equipo			
	Cambio de filtro de aire de entrada			+ 6-9 meses desde fecha de instalación
	Cambio filtro de agua			+ 6-9 meses desde fecha de instalación
	Purga del equipo y revisión de presiones			+1 año desde fecha de instalación
	Limpieza de conductos y biofilm acumulado			+1 año desde fecha de instalación
	Cambio filtro de aspiración			+2 años desde fecha de instalación

DepoDent Suministros Dentales Tel. 911 976 174 · WhatsApp 603 588 999 depodent.es