HILUX M1 AD



BADER

CE 0598

ISO 9001 QUALITY ASSURANCE

DepoDent

CE
0598

HILUX M1 AD

ÍNDICE

- 1. Símbolos e ilustraciones Pág.4
- 2. Información de uso Pág.4
- 3. Clasificación Pág.4
- 4. Precauciones de seguridad Pág.5
- 5. Composición Pág.6
- 6. Características generales Pág.7
- 7. Características técnicas Pág.8
- 8. Dimensiones Pág.9
- 9. Consideraciones de montaje Pág.10
- 10. Consideraciones de instalación Pág.11
- 11. Instalación Pág.12
- 12. Funciones teclado táctil Pág.14
- 13. Bandeja de odontólogo Pág.17
- 14. Bandeja de asistente Pág.18
- 15. Grupo Hídrico ..... Pág. 19
- 16. Pedal ..... Pág. 19
- 17. Reposacabezas ..... Pág. 20
- 18. Reposabrazos ..... Pág. 20
- 19. Interruptor de encendido ..... Pág. 20
- 20. Mantenimiento preventivo ..... Pág. 21
- 21. Análisis de fallos y solución de problemas ..... Pág. 22
- 22. Garantía ..... Pág. 22

CE 0598

1. SÍMBOLOS E ILUSTRACIONES

	Advertencia: lea con atención el manual de instrucciones para realizar un correcto uso del producto.		Respaldo hacia arriba.
	Peligro: determinados usos del producto pueden ser perjuciales. Lea detenidamente el manual de uso.		Respaldo hacia abajo.
	Representación Autorizada en la Unión Europea.		Asiento hacia arriba.
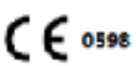	Marca CE: conforme los requerimientos esenciales de la Directiva 93/42/EEC.		Asiento hacia abajo.
	Fecha de fabricación.		Llave para lavar la escupidera.
	Fabricante.		Llave para luz operatoria.
	Número de serie.		Llave para rellenado del vaso de agua.
	Tipo B parte aplicada.		Llave para calentar el agua.
	Corriente continua.		Mantener seco.
	Esterilizable 135 grados.		Frágil, manipular con cuidado.
	El producto no debe ser utilizado después de que aparezca esta imagen.		Hacia arriba.
	Consulte el manual de uso de este producto.	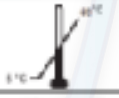	Limitación de temperatura.
	No deseche este producto como basura municipal sin clasificar. La recogida de estos residuos depende de una empresa especializada.		No caerse.
	Prohibido apilar más de dos cajas en el almacenamiento.	IPX4	Clasificación IP del interruptor de pie.

2. INFORMACIÓN DE USO

El equipo dental debe ser utilizado por dentistas para la realización de tratamientos orales.

1.2 INFORMACIÓN AL CONSUMIDOR

Este producto ha superado el test el cual se ajusta a las instrucciones de la Unión Europea 93/42EEC 2007/47/EEC

3. CLASIFICACIÓN

- Tipo de protección contra descargas eléctricas: equipos de clase I.
- Grado de protección contra descargas eléctricas: Tipo B parte aplicada.
- Clasificación según el grado de protección contra la entrada de agua: IPX0
- Este equipo no es adecuado para su uso en presencia de gases inflamables. Sin categoría AP/APG.
- Modo de operación: operación continua con carga intermitente correspondiente con el modo de trabajo.
- La unidad dental y las piezas de mano son consideradas del Tipo B.

4. PRECAUCIONES DE SEGURIDAD

- La conexiónes electricas están instalas debajo de la cubierta de plastico del equipo.
- El cambio del cable de corriente deberá ser realizado por personal autorizado.
- No utilice el equipo dental cerca de algún campo magnético.
- El cable de tierra debe ser utilizado de acuerdo con las leyes y regulaciones locales.
- Las partes de recambio necesarias para la seguridad del equipo dental, deberá cambiarlas por piezas originales de la marca. Ejemplo: filtro de agua, filtro de aire,..
- El fusible deberá ser cambiado exclusivamente por uno compatible con el equipo dental.
- La línea eléctrica no debe ser dañada. En caso de que así sea, desconecte la fuente de alimentación. No toque la fuente de alimentación con la mano directamente. Por favor contacte con nuestro soporte técnico para que repare los daños ocasionados.
- Este producto trabaja entre 220V/50Hz (220V/60Hz). En caso de que trabaje por debajo de ese rango de voltaje pueden producirse daños.
- Por favor, tenga especial cuidado con los cambios de temperatura. En caso de tormenta desconecte el equipo.
- Por favor no toque el cable de alimentación con las manos húmedas ya que puede provocar una descarga eléctrica.

4.1 ADVERTENCIAS

- En caso de que haya humo o cualquier otra circunstancia anormal que pueda provocar un incendio, por favor desconecte la conexión de alimentación y contacte con nuestro departamento de asistencia técnica.
- En caso de que se produzca una entrada de agua dentro del sistema electrico del equipo, por favor desconecte el cable de alimentación y contacte con nuestro servicio de asistencia técnica.
- En caso de que se detecte cualquier fallo no definido en manual del equipo, desconecte la toma de corriente y consulte con nuestro servicio de assitencia técnica.

4.2 ADVERTENCIAS DE USO

- Por favor, no desmonte ni arme usted solo el producto, algunos accesorios y complementos pueden ser dañados o provocar una descarga eléctrica.
- Las cánulas de succión de la aspiración es de un solo uso.
- El montaje/instalación del equipo dental deberá realizarse únicamente por personal autorizado.
- Antes de utilizar la unidad dental debe asegurarse que este limpia y en correcto estado.
- Evite utilizar el producto en condiciones de alta temperatura, humedad, vibraciones o superficies inestables.
- El sillón dental esta diseñado para operaciones intermitentes, no debe ser utilizado de foma continuamente durante más de 1 minuto.
- Lea las instrucciones de uso antes de utilizar la pieza de mano,la lámpara de polimerizar y el scaler.
- Conecte el suministro de agua antes de utilizar el calentador de agua con el fin de evitar cortocircuitos.
- Para reparaciones o mantenimiento, póngase en contacto con el personal de asistencia técnica y desconecte el suministro de agua, aire y energía.
- Antes de llevar a cabo cualquier mantenimiento o reparación en el equipo dental, asegúrese de drenar completamente el agua y el aire del sistema. Además, antes de usarlo, abra primero el botón de aire y agua.
- La cubierta del equipo dental solamente puede ser limpiada con un paño seco sin utilizar agua, detergentes o cualquier tipo de químico.
- La luz LED operatoria debe ser limpiada con un paño seco sin utilizar agua. Para cambiar la bombilla de la luz operacional contacte con nuestro Servicio de Asistencia Ténica.
- Al finalizar el trabajo diario o si no va a utilizar el equipo durante un tiempo, desconecte el agua, el aire y la corriente eléctrica.
- El taburete no pertenece a la estructura básica de la unidad y su periodo de garantía es de tres meses. La lámpara, la espuma, el patizado del sillón y las cerámicas son partes que forman parte de la máquina y su periodo de garantía es de tres meses.
- Está prohibido conectar el equipo a la corriente durante más de 24 horas. Es un equipo intermitente. Por favor desconecte el agua y el soporte de alimentación previamente.
- Después del tratamiento, el agua residual deberá ser tratada de acuerdo a las leyes y regulaciones locales.
- Si necesita ensamblar el equipo dental, contacte con un responsable del SAT Bader.
- Si la unidad dental o alguna de sus partes se rompen, deberá contactar con el Servicio Técnico de Bader y sustituir las piezas por repuestos originales.

5. COMPOSICIÓN

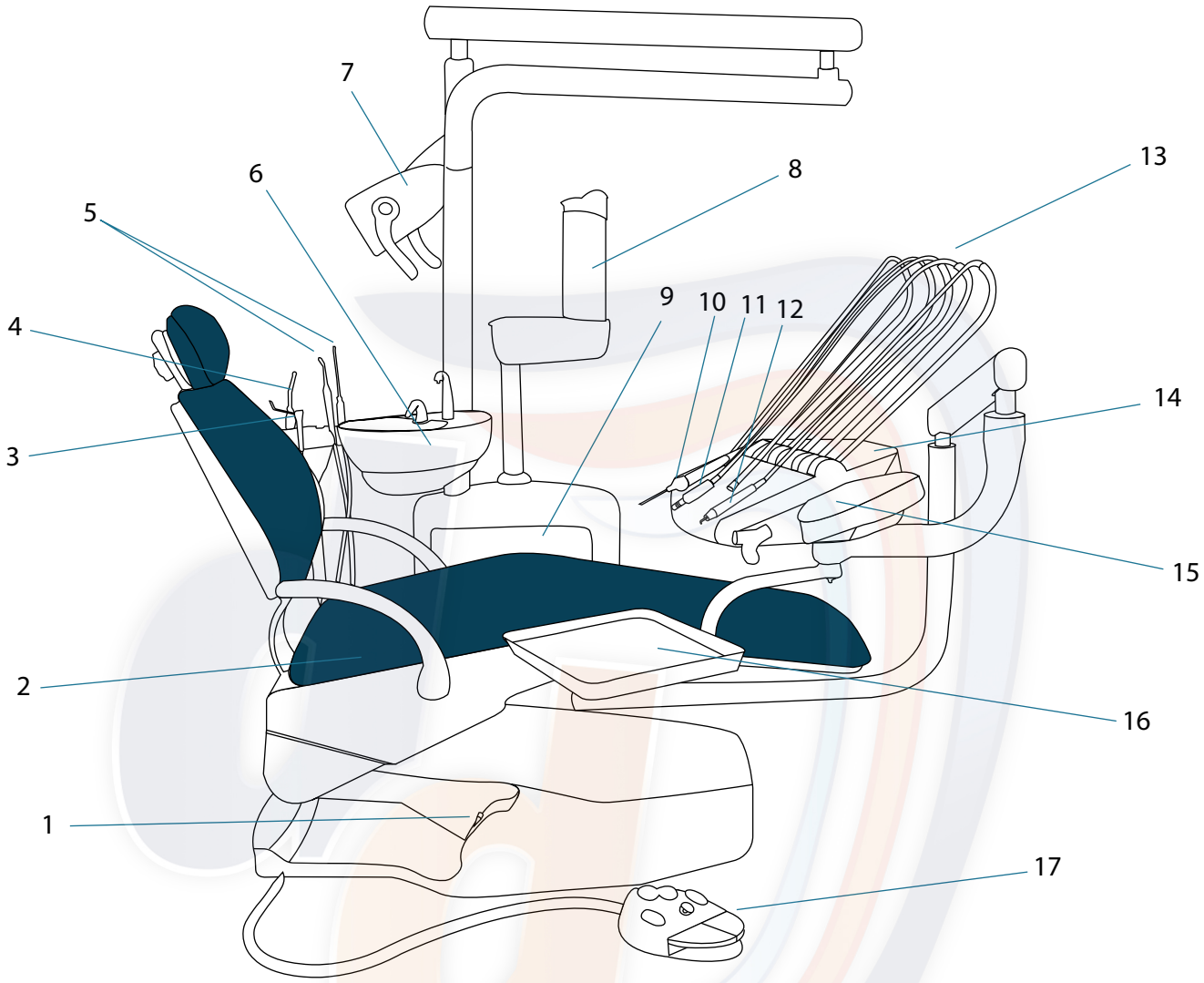

Imagen 1: Estructura de la unidad dental

1	Interruptor de corriente
2	Asiento de paciente
3	Jeringa triple
4	Lámpara de polimerizar
5	Cánulas de aspiración
6	Escupidera
7	Lámpara operatoria
8	Soporte para vasos y servilletas

9	Grupo hídrico
10	Jeringa triple
11	Micromotor neumático
12	Scaler compatible con EMS
13	Mangueras para instrumental rotatorio
14	Bandeja de odontólogo
15	Panel de control y botonera
16	Bandeja de instrumentos
17	Pedal multifunción

CE 0598

6. CARACTERÍSTICAS GENERALES

· **Bandeja de odontólogo:**

- Capacidad de carga del sillón: ≥135 kg.
-Altura máxima del reposapiés: 810 mm; altura mínima del reposapiés: 380 mm.
-Ángulo del respaldo: -5° ~ 67°.
-Sistema de accionamiento por motor.
-Base y respaldo de aluminio.
-Control computarizado, con funciones de reinicio, posición LP y 2 posiciones de memoria.

2. Sistema de suministro

- Configuración estándar del sistema:
-Sistema operativo con pieza de mano colgante inferior, con 3 adaptadores estándar de 4 agujeros.
-Sistema de suministro de agua mediante botella.
-Sistema de calefacción.
-Visor.
-jeringas.
-Sistema de succión.

· **Bandeja asistente:**

- Bandeja rotatoria con botonera táctil con controles:
    - Movimiento del sillón.
    - Guía de llenado del vaso
    - Barrido automático de la escupidera.
- Incluye 4 mangueras.
    - 1 Jeringa triple agua-aire-spray
    - 1 Lámpara de polimerizar LED.
    - 2 mangueras de aspiración tipo Cattani®, con 2 cánulas de aspiración: quirúrgica y eyector de saliva.

· **Grupo Hídrico:**

- Escupidera de porcelana rotable.
- Soportado por el sillón; se mueve en sintonía con éste.
- Incorpora calentador de agua temperatura constante 40ºC.
- Válvula de corte tipo mignon.
- Perfectamente preparado para aspiraciones de anillo húmedo, tipo Dürr® o Cattani® y fácilmente adaptable a aspiraciones de anillo seco.
- Reguladores de presión Tecnomed Italy, agua, aire y filtros sólidos tipo Dürr®.
- Depósito doble de agua destilada (1litro).

· **Sistema de movimientos:**

- Sistema de seguridad en movimientos límites, (bajada de sillón y respaldo) y siempre que los instrumentos estén en uso.
- Motor electroneumático con movimientos de subida, bajada y trendelemburg compensado controlado desde bandeja de odontólogo, bandeja asistente y pedal.

· **Pedal:**

- Joystick para control de movimientos. Control de los instrumentos. Botón de control para la posición del equipo dental, interruptor para control de agua de la escupidera e interruptor para aire y agua de la pieza de mano.

· **Lámpara:**

- Intensidad 7000-55000Lx. Potencia 20W. Cambio progresivo de intensidad de luz.
- Color: 3500 - 5500K

· **Brazo y reposacabezas:**

- Brazo articulado , permita la posición en cualquier zona operatoria sin interferencias.
- El reposacabezas puede colocarse hacia arriba o hacia abajo. Los movimientos se realizan con la mano hacia cualquier ángulo. También se puede adaptar para niños moviendo el reposacabezas hacia el respaldo. Fácil uso para personas de movilidad reducida.

· Incluye:

- aburete con regulación de altura y respaldo

CE 0598

7. CARACTERÍSTICAS TÉCNICAS

PARÁMETROS ELÉCTRICOS		ALIMENTACIÓN	230V/ 50Hz
		POTENCIA	1100W
		COMPONENTES	• Negatoscopio: 24Vac, 20W • Luz Operatoria: 12-24Vac, 20W • Calentador: 24Vac, 80W
		PARÁMETROS FUSIBLE	• F250V/T3, 15AL F250V/T6,3AL
AJUSTE DE AGUA Y AIRE		AIRE	• Presión: 600 - 800 kPa • Caudal de aire: > 50l/min • Sin aceite
		AGUA	• Presión: 200 - 400 kPa • Caudal de agua: > 10l/min
		VACÍO	• Presión de vacío: <(-)9kPa • Caudal > 300l/min
ROTATORIOS	TURBINA	PRESIÓN DE AIRE	220kPa (0.2MPa)
		VELOCIDAD	350 000 rpm
	MICROMOTOR	PRESIÓN DE AIRE	300kPa (0.3MPa)
		VELOCIDAD	18 000 rpm
ILUMINACIÓN	LÁMPARA OPERATORIA	INTENSIDAD	7 000 a 55 000lux (a 50cm de distancia)
		POTENCIA	20W
	NEGATOSCOPIO		2 000 lux
MOVIMIENTOS		RECORRIDO VERTICAL	• Mín: 380mm • Máx: 810mm
		INCLINACIÓN RESPALDO	105º a 170º
		EXTENSIÓN DE CABEZAL	120 mm
		ÁNGULO DE EXTENSIÓN	12º
		ESPACIO DE TRABAJO	4m (longitud) x 2.6m (ancho) x 2m (alto)
CAPACIDAD DE CARGA		SILLÓN	135kg
		BANDEJA DE INSTRUMENTOS	+-5kg
TEMPERATURA DE CALENTADOR DE AGUA			40ºC (+-5ºC)
FILTROS	AGUA	TAMAÑO PARTÍCULAS	<90 µm.
	AIRE	TAMAÑO PARTÍCULAS	<25µm
CONDICIONES AMBIENTALES DE TRABAJO		TEMPERATURA	5ºC a 40ºC
		HUMEDAD RELATIVA	<80% R.H 86kPa - 106kPa
CONDICIONES DE TRANSPORTE		TEMPERATURA	-25ºC a 70ºC
		HUMEDAD RELATIVA	<93% R.H 50kPa - 106kPa

CE 0598

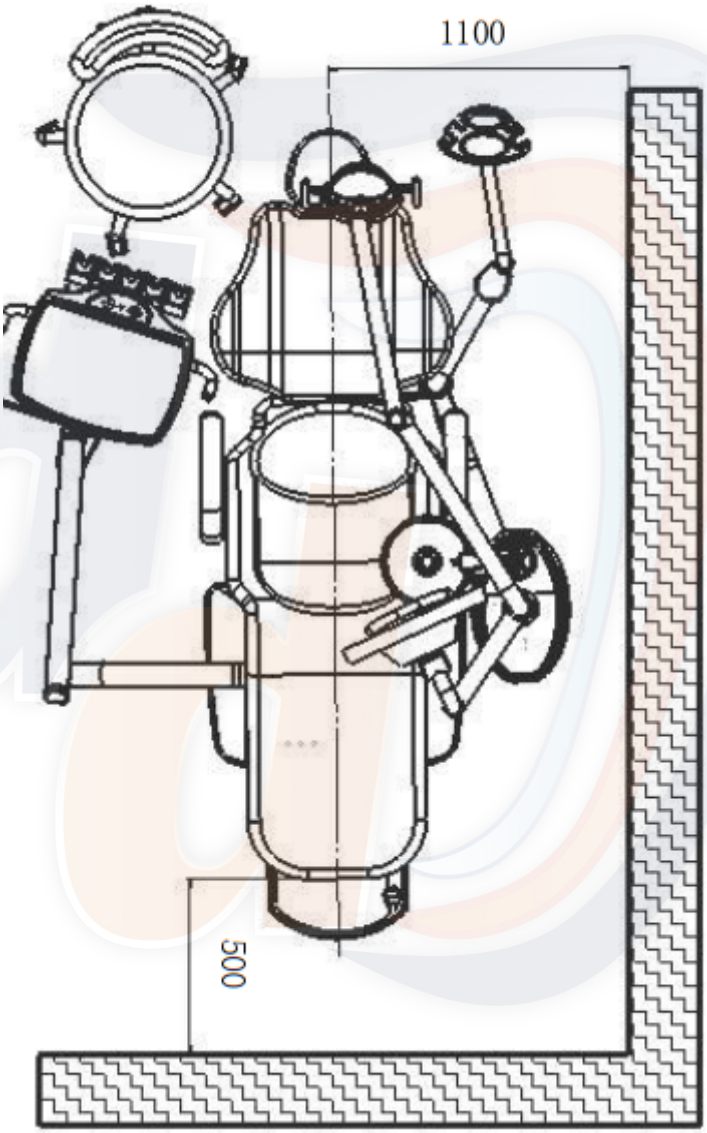
1100
500

9. CONSIDERACIONES DE MONTAJE

9.1 GRADOS DE MOVILIDAD DE EQUIPO DENTAL

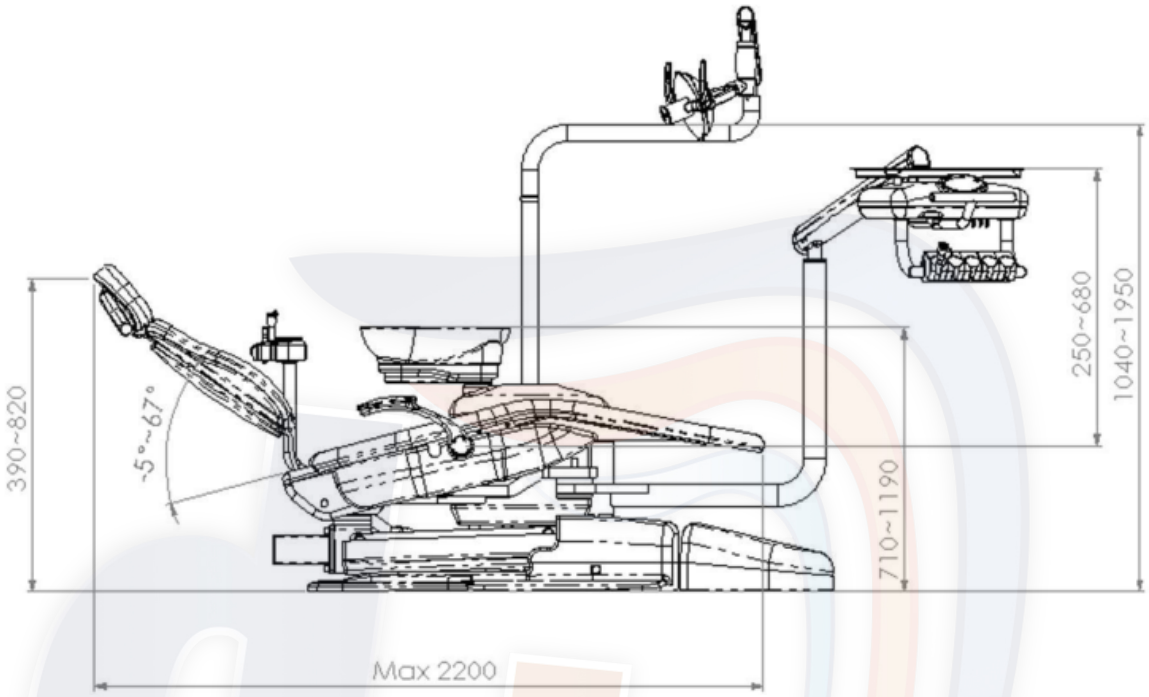

9.2 ESQUEMA DE CONEXIÓN DE EQUIPO DENTAL DESDE VISTADE PLANTA:

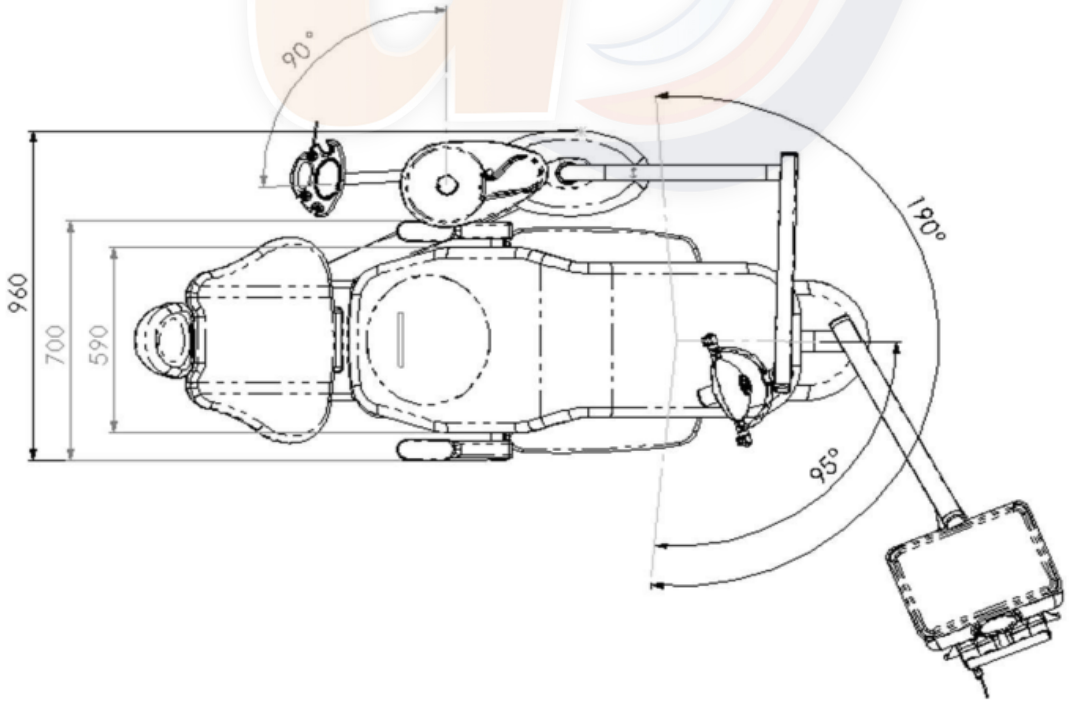

CE 0598

10. CONSIDERACIONES DE INSTALACIÓN

10.1 CONEXIONES A REALIZAR EN BASE DE SILLÓN DENTAL

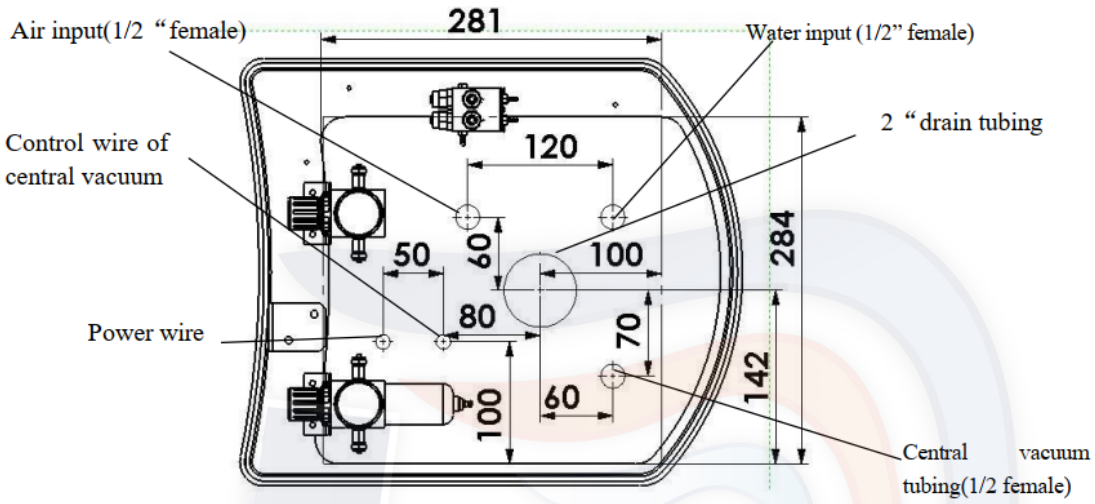

10.2 ESQUEMA DE CONEXIONES SILLÓN DENTAL - CUADRO DE MÁQUINAS

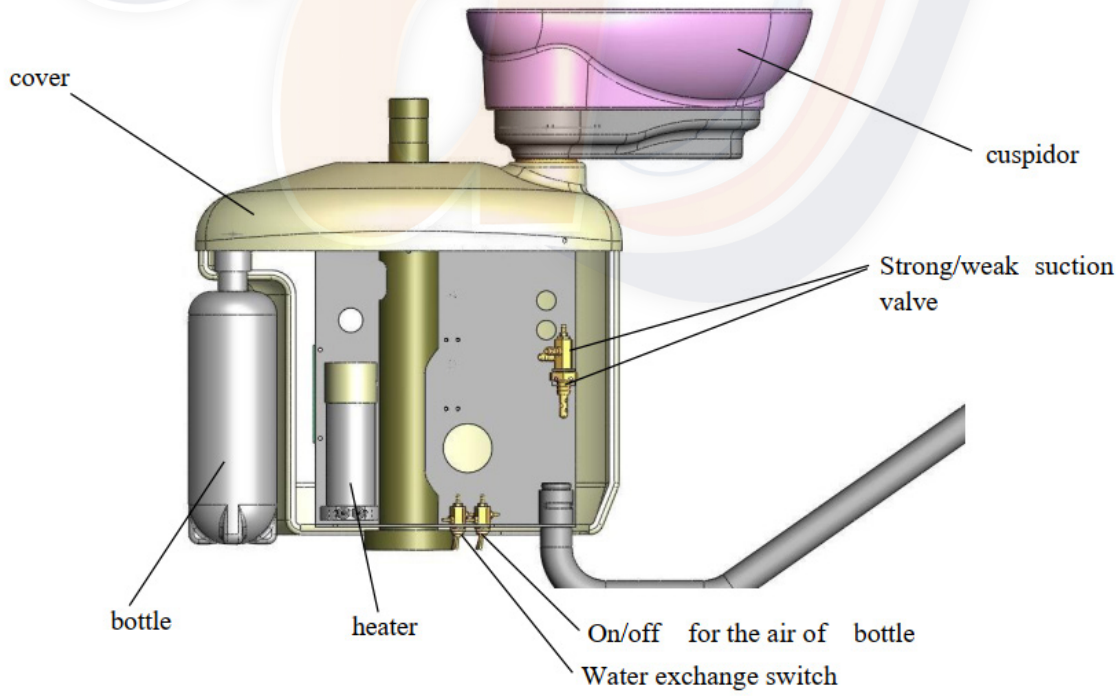

CE 0598

11. INSTALACIÓN

Abra la caja del producto y compruebe que están todas las partes del equipo dental junto con los accesorios. Si tiene alguna consulta puede contactar directamente con el Servicio de Asistencia Técnica de Bader.

> ⚠ Cuando abra el embalaje debe ser cuidadoso. No utilice herramientas con punta al abrir las cajas, pues podrá dañar el contenido.

El suelo en el que va a ser instalado el equipo debe estar limpio, nivelado y debe de ser resistente para soportar el peso del equipo. Si el suelo no es completamente nivelado puede utilizar los cuatro niveladores que vienen incluidos en la caja de accesorios. Instalelos en la base de la unidad para ajustar el nivel de la unidad dental.

11.1 REQUISITOS DEL ÁREA

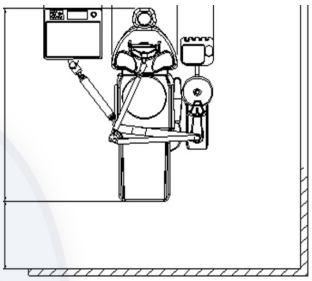

Nuestra recomendación es que el lugar donde vaya a ser instalado el sillón dental deba tener las siguientes dimensiones mínimas:

- Largo > 4m
- Ancho > 2,6 m
- Alto > 2m

11.2 CONEXIONES DE AIRE Y AGUA

- Conecte la entrada de agua y la tubería de aire asegúrándose de que no filtre agua ni deje escapar aire. Es recomendable instalar llaves de corte en la entrada de agua y de aire.
- Además inserte el tubo de drenaje de la unidad dental en el tubo de drenaje existente, prestando especial atención de que quede bien fijado y no se atasque.

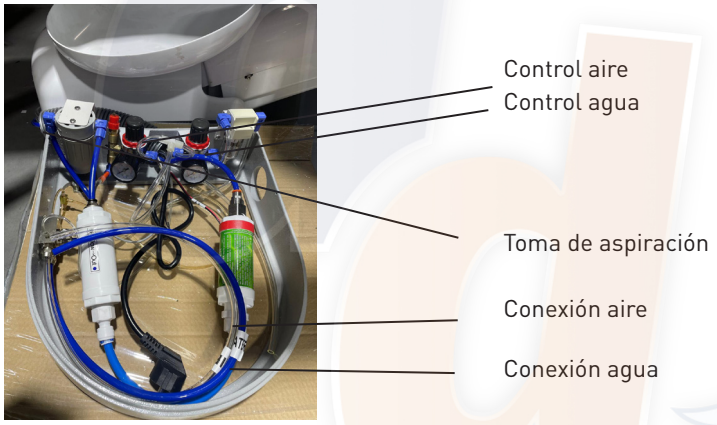

11.3 ENSAMBLADO DE LUZ OPERATORIA

- Ensamble el polo de la luz operatoria (imagen 1), desenrosque la barra, tire del cable eléctrico del brazo de la luz de operaciones hacia la barra. Los conectores 4 y 5 (imagrn 3) deben estar bien conectados. Ponga bien la polaridad y vuelva a atornillar.
- Ensamble la luz operatoria (imagen 2). Saque la luz de la caja, coja la barra de la luz y conecte los conectores 3 y 4. Luego conecte la luz al brazo y atornille.

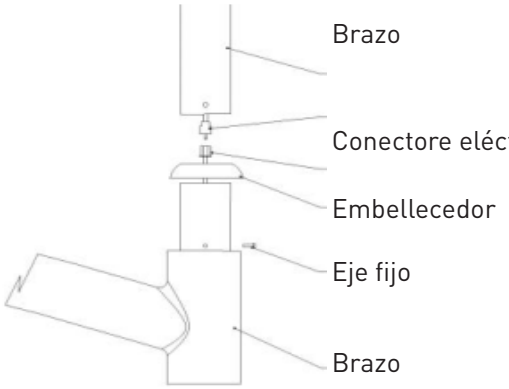

Imagen 1

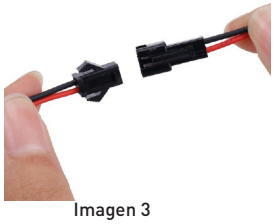

Imagen 3

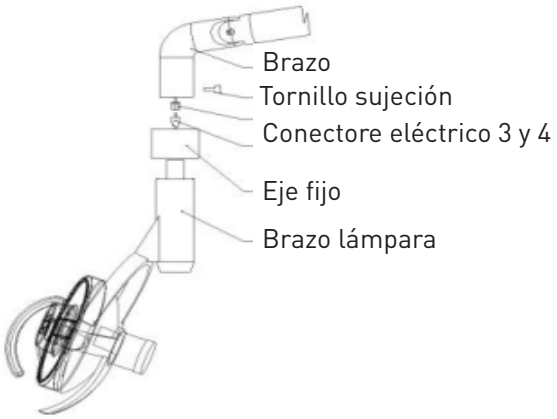

Imagen 2

CE 0598

11.4 MONTAJE ACCESORIOS ESCUPIDERA

Ponga todos los accesorios (el porta vasos y servilletero). Ambos van colocados en el poste de la luz operatoria. Conecte el enchufe correctamente.

11.5 MONTAJE DE BANDEJA DE ASISTENTE

La bandeja de asistente se debe anclar bajo el grupo hídrico, pero previamente, se harán las conexiones pertinentes:

- Alimentación

Se conectará el conector USB de la bandeja de asistente a cualquiera de los conectores USB situados en la placa dentro del grupo hídrico.

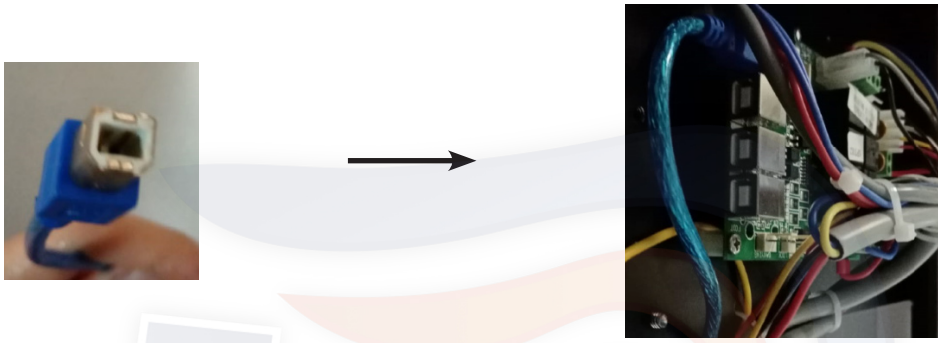

- Conmutador neumático

Para que las cánulas de sución comiencen a aspirar cuando se levantan, será necesario conectar los tubos de aire del conmutador que se muestran en la siguiente imagen y conectarlos a los conectores metálicos situados en el interior del grupo hídrico:

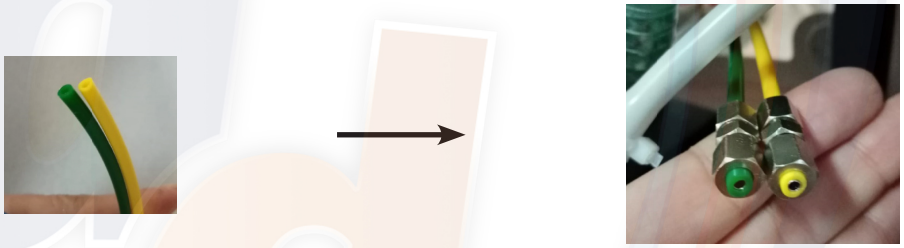

11.5 MONTAJE DE BANDEJA DE ASISTENTE

12. FUNCIONES TECLADO TÁCTIL

12.1 TECLADO TÁCTIL

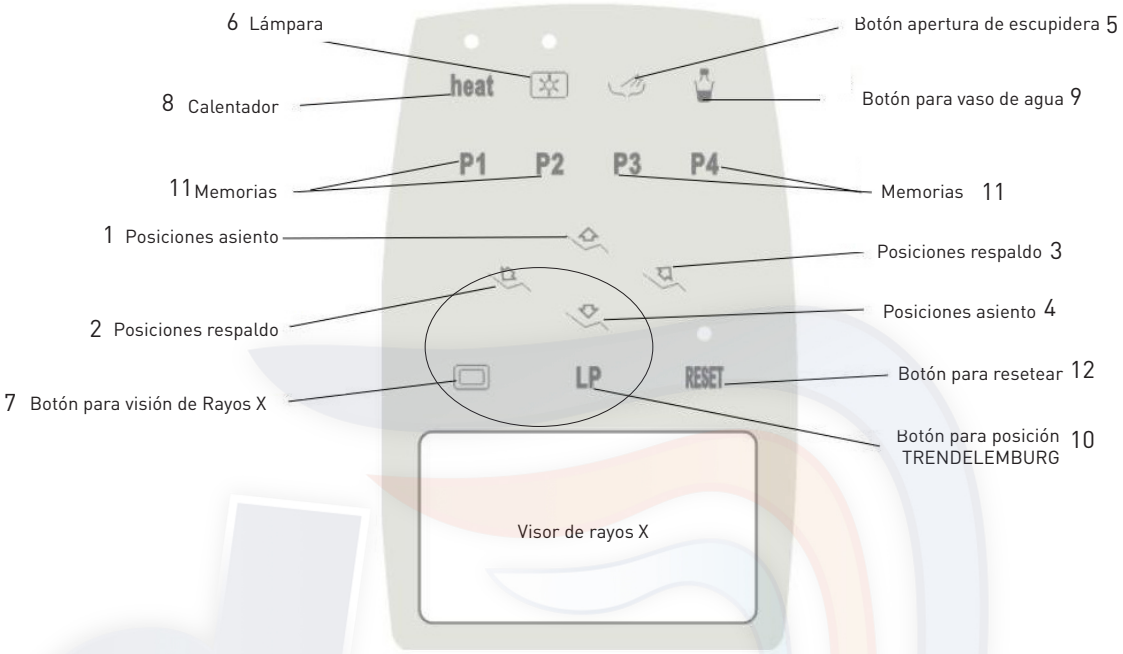

En la bandeja de odontólogo nos encontramos con el teclado táctil que nos permite realizar diferentes funciones como:

- Posiciones del sillón dental y memorización de las mismas.
- Controlar el agua de la escupidera y del limpiado. Memorización de los tiempos de uso del agua.
- Controlar el calentador de agua de la jeringa
- Visualizar Rayos-X a través del negatoscopio
- Controlar la luz operatoria

12.2 MOVIMIENTOS

12.2.1 POSICIONES ABSOLUTAS

BAJAR

SUBIR

INCLINAR respaldo hacia ADELANTE

INCLINAR respaldo hacia ATRÁS

12.2.2 POSICIONES FIJAS

POSICIÓN DE ENJUAGUE, el respaldo volverá a la posición automática de inicio. Presione el mismo botón otra vez y volverá a la posición anterior.

RESET: El asiento se moverá hacia la posición más baja y el respaldo hacia la posición más alta.

12.2.3 POSICIONES MEMORIZADAS

El sillón permite memorizar 3 posiciones en su memoria. El registro se hará en las posiciones P1, P2, P3 y P4.
Para dirigirte a cada una de las posiciones, pulsar cualquiera de las teclas:

P1 P2 P3 P4

CE 0598

12.3 MEMORIZACION DE POSICIONES

Configuración de las posiciones de memoria

1. Mueva el sillón a la posición deseada.
2. Luego, presione la tecla de memoria (N.º 11 para Memoria 1 o N.º 12 para Memoria 2) durante aproximadamente 5 segundos.
3. El zumbador sonará 2 veces. Suelte la tecla; la posición se guardará.

1.2.4 Configuración de la posición límite

a. Presione la tecla N.º 4 (tecla de bajar) y la tecla N.º 12 (tecla de reinicio) durante aproximadamente 20 segundos. Cuando el
zumbador suene, suelte las teclas. Entrará en el estado de configuración.
b. Primero, presione la tecla N.º 1 (tecla de subir) para mover el sillón a la posición más alta (aproximadamente 800 cm desde
el suelo). Luego, presione la tecla N.º 2 (tecla de subir respaldo) para mover el respaldo a la posición más alta y luego retroceder un poco.
c. Presione la tecla N.º 10 (tecla LP) durante aproximadamente 1 segundo. El zumbador sonará más lento, y las posiciones
dobles más altas se guardarán.
d. Presione la tecla N.º 4 (tecla de bajar) para mover el sillón a la posición más baja. Presione la tecla N.º 3 (tecla de bajar
respaldo) para mover el respaldo a la posición más baja y luego retroceder un poco.
e. Presione nuevamente la tecla N.º 10 (tecla LP). El zumbador se detendrá, y las posiciones dobles más bajas se guardarán.
Ahora la configuración estará completa.
f. Si al presionar la tecla N.º 10 (tecla LP) por segunda vez el zumbador no se detiene, significa que la configuración es incorrecta. Debe reiniciar la configuración desde el paso b.
g. Al configurar la posición límite, primero debe configurar las posiciones dobles más altas y luego las posiciones dobles más bajas. Esto debe hacerse de forma continua, sin realizar ninguna otra operación intermedia.

Configuración automática:

Presione simultáneamente la tecla N.º 4 (tecla de bajar) y la tecla N.º 12 (tecla de reinicio) durante aproximadamente 20 segundos. Escuchará el zumbador sonar, pero no suelte las teclas. Cuando el sillón comience a moverse automáticamente,
suelte las teclas. El sillón configurará automáticamente las posiciones límite.
Automáticamente, el proceso completo toma aproximadamente 40 segundos en completarse.

Nota: Si realiza cualquier otra operación durante el proceso de configuración, esta no se podrá completar.
• Si el sillón se mueve a la posición límite, se detendrá automáticamente.

12.5 MEMORIZACIÓN DE TIEMPO DE CONTROL DE AGUA

11.5.1 TEMPORIZACIÓN DE LLENADO DE VASO DE AGUA

1. Presione las teclas N.º 5 (tecla de enjuague) y N.º 9 (tecla de agua del vaso) durante aproximadamente 2 segundos al
2. mismo tiempo para entrar en el modo de configuración.
3. Escuchará un sonido del zumbador. Coloque un vaso debajo del tubo del vaso.
4. Presione la tecla N.º 9 (tecla de agua del vaso). Cuando el agua alcance el nivel deseado, suelte la tecla.
5. Presione la tecla N.º 10 (tecla LP). El tiempo de suministro de agua al vaso se guardará.
6. El tiempo de suministro de agua al vaso puede configurarse entre 0 y 25 segundos.

12.5.2 TEMPORIZACIÓN DE LAVADO DE ESCUPIDERA.

1. Presione las teclas N.º 5 (tecla de enjuague) y N.º 9 (tecla de agua del vaso) durante aproximadamente 2 segundos al mismo tiempo para entrar en el modo de configuración.
2. Escuchará un sonido del zumbador. Luego, presione la tecla N.º 5.
3. Cuando escuche un ding del zumbador, suelte la tecla: el tiempo se establecerá en 15 segundos.
4. Cuando escuche dos dings del zumbador, suelte la tecla: el tiempo se establecerá en 30 segundos.
5. Cuando escuche tres dings del zumbador, suelte la tecla: el tiempo se establecerá en 45 segundos.
6. Cuando escuche cuatro dings del zumbador, suelte la tecla: el tiempo se establecerá como ilimitado.
7. Una vez que elija el tiempo deseado, presione la tecla N.º 10 (tecla LP). El tiempo de enjuague se guardará.

Nota: Cuando la unidad esté suministrando agua (enjuagando), si considera que el tiempo es demasiado largo, puede presionar la tecla de agua del vaso (tecla de enjuague) para detener el proceso.

12.6 VISUALIZACIÓN DE RAYOS-X

1. Presione  para encender la pantalla.
2. Vuelva a presionar el mismo botón para apagar la pantalla.

12.7 CONTROL DE LUZ OPERATORIA

- Presione y podrá controlar el encendido y apagado por el interruptor de la lámpara. Tiene cuatro interruptores de luz: luz fuerte, luz normal, luz débil y un interruptor para encendido y apagado.

CE 0598

13. BANDEJA DE ODONTÓLOGO

13.1 MOVIMIENTO DE LA BANDEJA DE ODONTÓLOGO.

- Presione el botón de la manilla derecha. Usted puede mover la bandeja de instrumentos hacia arriba y hacia abajo. Cuando no lo presione, la bandeja se bloquea. También puede moverse manualmente, hasta la posición limite.

13.2 INSTALACIÓN DE PIEZAS DE MANO O TURBINA



Antes de comenzar, asegúrese de que la presión del equipo es de 5 bares.

- Conecte las piezas de mano tal y como aparecen en la imagen de la derecha. Debe encajar una con la otra con cuidado.
- Saque la pieza de mano del soporte. Encaje ambas piezas haciendo una leve presión una con la otra.

13.2.1 REGULACIÓN DE PRESIÓN PARA ROTATORIOS



Para comenzar a trabajar, el parámetro de presión del equipo muestra la presión de la pieza de mano, tal y como aparece en la imagen. A continuación se especifican las presiones ideales para cada uno de los rotatorios que integran en la bandeja.

- Turbina: 2,2 a 2,8 bar
- Micromotor: 2,2 a 3 bar.

Para ajustar el aire y el agua de los rotatorio utilizaremos los reguladores situados en la parte inferior de la bandeja.

Tal y como muestra la siguiente imagen, el sentido de las agujas del reloj es más bajo y el sentido contrario a las agujas del reloj es más alto.

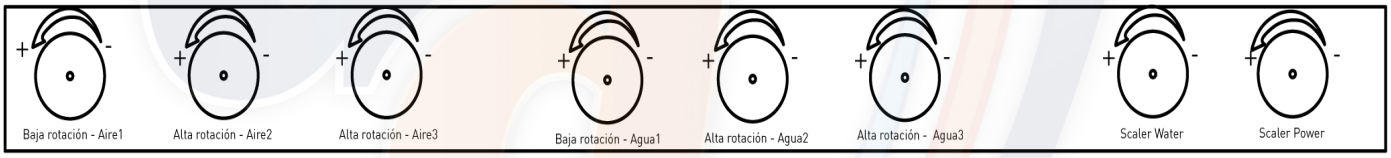



13.3 JERINGA TRIPLE: AIRE, AGUA Y SPRAY

El primer botón, es agua. El segundo botón, es aire.Los botones 1 y 2 juntos, es aire y agua (spray). Presione "A" para extraer la cabeza de la jeringa. La jeringa triple en la mesa del odontólogo es agua fría. La jeringa triple en la mesa del asistente, es caliente.





CE 0598

14. BANDEJA ASISTENTE

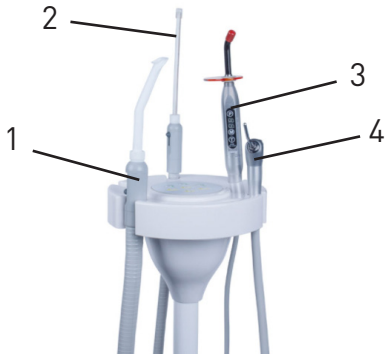

1. Manguera de succión gruesa
2. Manguera de succión fina.
3. Lámpara de polimerizar
4. Jeringa triple

14.1 EYECTOR

Cuando retire el cualquiera de los eyectores de la bandeja, comenzará a funcionar. Cuando lo coloque de nuevo en la bandeja, se detendrá el funcionamiento. Es posible que la aspiración siga funcionando durante unos 20 segundos aproximadamente.

14.2 LÁMPARA DE POLIMERIZAR

La lámpara de polimerizar consta de 3 botones:

(P) Botón de encendido: La lámpara se encenderá y comenzará a funcionar inmediatamente al pulsar este botón.

(M) Botón de modo de funcionamiento: posibilidad de seleccionar 3 posibles modos:

- Modo de funcionamiento con intensidad de luz constante.
- Modo de funcionamiento para realizar tratamientos de fotocurado . Incidencia de luz mediante pulsos.
- Modo de funcionamiento para realizar tratamientos de odontocurado . Incidencia de luz sube paulatinamente.

(T) Botón de tiempo: Los tiempos de selección posibles son: 5”, 10”, 15”, 20”, 25”, 30”, 35”, 40”

CE 0598

15. GRUPO HÍDRICO

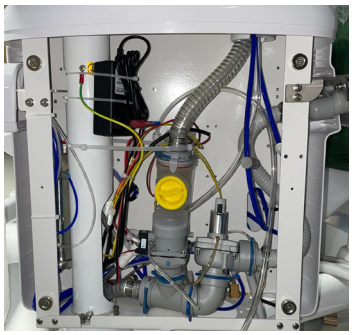

15.1 SOPORTE DE AGUA

Abra la tapa de la botella.

2. Apague el interruptor de aire de la botella.

3. Desenrosque la botella para agregar agua.

4. Después de agregar el agua, enrosque nuevamente la botella.

5. Encienda el interruptor de aire de la botella.

NOTA: Antes de desenroscar la botella, asegúrese de apagar el interruptor de aire de la -botella para evitar cualquier peligro.





16. PEDAL



1. Asa: Permite manejar el mando del pedal para moverlo de un lugar a otro
2. Joystick: Control de la posición del equipo
3. Interruptor para controlar el agua para enjuagarse el paciente. Presione y saldrá agua por el grifo. El agua se activa durante el tiempo que se haya programado.
4. Interruptor para controlar el agua de la escupidera. Al presionar, sale agua y limpia la escupidera. El agua se activa durante el tiempo que se haya programado.
5. Interruptor de agua
6. Interruptor de aire
7. Chip-flow: Interruptor que activa el aire que ayuda a limpiar la pieza de mano al terminar la sesión.

El pedal multifunción permite mover el sillón a la posición deseada a través del joystick que integra. Además, puede activar el uso de los rotatorios pisando la mitad derecha del pedal, y el agua pisando la parte izquierda.

NOTA: Si la cubierta del equipo dental toca con algo cuando el asiento está bajando, ésta se detendrá automáticamente.

17. REPOSACABEZAS

Puede colocarse hacia arriba o hacia abajo. Los movimientos se realizan con la mano hacia cualquier ángulo. Gire el bloqueo en sentido antihorario y después mueva el resposacabezas en la posición que desee. A continuación ajuste el bloqueo hacia la derecha. También puede adaptarlo para niños moviendo el reposacabezas hacia el respaldo

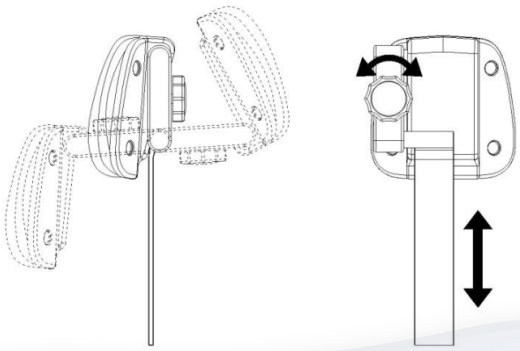

NOTA: Este elemento puede ser desmontado si resultase incómodo para el usuario.

AVISO: depués de ajustar la posición del resposacabezas, asegúrese de que el bloqueo se haya realizado correctamente.

18. REPOSABRAZOS

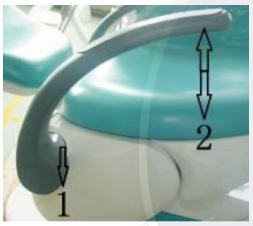

Tiene dos posiciones disponibles.

· Posición 1: tire hacia afuera, luego el reposabrazos se moverá hacia abajo.

· Posición 2: muévase hacia la posición, luego el reposabrazos se bloqueará automáticamente.

NOTA: Este elemento puede ser desmontado si resulta incómodo para el usuario.

19. INTERRUPTOR DE ENCENDIDO

Opere como se indica en la imagen de a continuación



CE 0598

20. MANTENIMIENTO PREVENTIVO

Antes de realizar el mantenimiento, por favor apague el aire, el agua y la energía eléctrica.

20.1 MANTENIMIENTO DIARIO


Filtros de succión

- Revisar los filtros de las mangueras de succión (Fig 1).
- Examinar el funcionamiento del sillón y la lámpara.
- Limpiar el eyector después de cada uso. El método de limpieza consiste en que succione agua limpia con hipocrolito al 50%.
- Comprobar el funcionamiento de la jeringa triple.
- Lavar el protector de la lámpara de la unidad dental.
- Lubrique y esterilice los instrumentos rotatorios al finalizar con cada paciente, según el requerimiento de cada fabricante.
- Se recomienda esterilizar el instrumental rotatorio al menos 2 veces a lo largo de la jornada, una vez a la mitad y otra al final del día. Compruebe los requerimientos de la administración de sanidad de su comunidad autónoma.
- Revisar que no fugue agua ni aire de las piezas de mano y verificar que no haya ningún daño visible en las mangueras y conectores.
- Limpie (con un equipo de ultrasonidos) y esterilice las puntas de las jeringas.
- Activar brevemente el enjuague de la escupidera para limpiar los conductos y el vaso.
- Limpiar y desinfectar 2 veces diarias (antes de que la unidad se vea sometida a paradas largas, descanso mediodía, fin de jornada...) las canulas de aspiración absorviendo una mezcla de agua y desinfectante.
-

Al final del día:

- Cerrar las llaves de agua
- Cortar la tensión hacia el sillón
- Limpiar a fondo la escupidera y la unidad dental con agua, jabón, cepillo y polvo detergente. Eliminar los residuos que se han acumulado en el colador que está a la salida de la escupidera.
- Desinfecte el carenado del equipo con un producto desinfectante o toallitas, y enjuague con un paño húmedo para neutralizar el PH. La no neutralización del PH puede provocar daños y grietas en los plásticos del equipo.

Cuando se sustituya el filtro, no es recomendable cambiar su posición.

20.2 MANTENIMIENTO SEMANAL:

- Comprobar la presión de las turbinas de rotatorios. Valores regulares 2.5 - 3 atm.
- Limpiar depósito de aire residual debajo de la bandeja de instrumentos.
- Limpiar y vaciar los residuos que pueda haber en el filtro de la escupidera (artículo opcional) (situada en el grupo hídrico) al menos 1 vez por semana y cambiar el mismo si fuera necesario debido al desgaste o rotura. NO USAR VÁLVULA SIN FILTRO BAJO NINGUNA CIRCUNSTANCIA.


Filtro de agua

20.3 MANTENIMIENTO MENSUALES:

- Revisar el sillón dental, realizando el ajuste oportuno en las distintas posiciones de este.
- Ajuste de los brazos que soportan tanto la lámpara, como el que soporta la bandeja del odontólogo de la unidad dental.
- Comprobar el estado de las bandejas del instrumental.
- Controlar la calidad del agua y mantener en buen estado los conductos de agua cada vez que sea necesario.
- Revisar las juntas de los grifos y de las cánulas de succión añadiendole vaselina si fuera necesario.


Filtro de aire

20.4 MANTENIMIENTO CADA 9-12 MESES:

- Cambiar filtro de entrada de agua.
- Cambiar filtro de entrada de aire
- Cambiar las dos juntas tóricas de la manguera del ultrasonidos
- Cambriar el filtro de legionela y filtro de cal

CE 0598

21. ANÁLISIS DE FALLOS Y SOLUCIÓN DE PROBLEMAS

FALLO	ANÁLISIS	SOLUCIÓN
1. La pieza de mano no tiene suficiente fuerza.	- Revise la conexión de la pieza de mano. - Revise los anillos de la pieza de mano. - Revise la presión de aire de la pieza de mano. - Revise el filtro de aire.	- Cámbiela por una nueva. - Ajuste y limpie los anillos, la presión y el filtro de aire. - Si todavía tiene problemas, por favor contacte con el Servicio de Asistencia Técnica.
2. No hay agua en la pieza de mano.	- Revise la válvula de agua. - Revise la conexión de la pieza de mano en la bandeja de los instrumentos. - Revise la conexión del spray.	- Ajuste la válvula de aire. - Cámbiela por una nueva. - Si tiene problemas, por favor contacte con el Servicio de Asistencia Técnica.
3. Hay una fuga de agua.	- Puede deberse a no usar la pieza de mano durante un tiempo.	- Revise la válvula de la pieza de mano y abra la válvula eléctrica.
4. La bandeja de instrumentos no puede ser bloqueada.	- Compruebe la válvula de aire.	- Cambie por una nueva válvula de aire y repare el conector.
5. La luz operatoria no funciona.	- Compruebe la bombilla y el conector del cable.	- Cambie la bombilla por una nueva y repare el conector.
6. El calentador no funciona.	- Compruebe la placa de control del tablero en la caja central.	- Repare la placa de control o sustitúyala por una nueva. Si sigue teniendo problemas cambie el calentador.
7. El visor de Rayos X no funciona.	- Compruebe la potencia eléctrica y la bombilla.	- Cámbiela por una nueva.
8. La potencia de succión es baja o no aspira.	- Revise cuánto tiempo lleva instalado el filtro separador de amalgama.	- Sustituya el filtro separador de amalgama por uno nuevo de forma regular entre 6 y 9 meses.

22. GARANTÍA

Estimado cliente: le expresamos nuestro agradecimiento por haber depositado su confianza en un producto de nuestra marca cuya calidad ha sido verificada bajo los más estrictos controles y está avalada por el presente:
BADER EUROPE GROUP, S.L provista de C.I.F. B27804657 garantiza este producto en los siguientes términos y condiciones:
1. El producto amparado por este certificado está protegido durante el periodo de tres años contados a partir de la fecha que figura en el ticket o factura justificativa de la compra, siendo su alcance territorial toda Europa.
2. Durante dicho periodo de garantía, en caso de defecto de fabricación, el consumidor tendrá derecho a la reparación del mismo. Las reparaciones serán gratuitas y se llevarán a cabo en un plazo razonable y sin mayores inconvenientes para el consumidor, habida cuenta de la naturaleza del producto y de la finalidad que tuviera para el consumidor.
3. Quedan excluidas de esta garantía las averías, desperfectos o daños ocasionados en el producto como consecuencia de: malos tratos, uso indebido, exposición a condiciones climatológicas adversas, ubicación en entornos inadecuados para el producto con polvo, suciedad y humedad, abusos, golpes, caídas, instalación inadecuada o insuficiente, fallos de suministro eléctrico, desgaste por uso, reparaciones llevadas a cabo por personas distintas a la asistencia técnica indicada, así como por alteración de los datos que figuran en este certificado y/u otras causas externas al propio producto.
4. Esta garantía quedará automáticamente anulada en caso de manipulación errónea o se haya utilizado el mismo incumpliendo las normas contenidas en los manuales o instrucciones referentes a uso, funcionamiento, servicio y modo de empleo. La garantía no cubre gastos de desplazamiento del tecnicismo hasta el domicilio del propietario.
5. La garantía no afecta a los derechos que dispone el consumidor conforme a las previsiones de ley.
6. En el supuesto de que precisara cualquier tipo de asistencia técnica relacionada con el producto el consumidor deberá dirigirse al distribuidor o establecimiento de compra.
7. Para cuantas cuestiones puedan surgir con el motivo de la interpretación o ejecución de la presente garantía se estará a lo establecido en la legislación nacional que sea de aplicación.
8. Este certificado ha sido redactado de conformidad con lo dispuesto en Ley 23/2003 de 10 de julio, de Garantías en la venta de bienes de equipo.

CE
0598

CONTROL DE MANTENIMIENTO

REGISTRO DE OPERACIONES DE MANTENIMIENTO DE EQUIPOS ELECTROMÉDICOS

Equipo: Sillón dental HILUX M1 NEW GENERATION
Ref: SFTYM1
Nº de Serie: .....

Fecha	Operación	Técnico	Firma	Prox. Revisión
	Instalación de equipo			
	Cambio de filtro de aire de entrada			+ 6-9 meses desde fecha de instalación
	Cambio filtro de agua			+ 6-9 meses desde fecha de instalación
	Purga del equipo y revisión de presiones			+1 año desde fecha de instalación
	Limpieza de conductos y biofilm acumulado			+1 año desde fecha de instalación
	Cambio filtro de aspiración			+2 años desde fecha de instalación

CE 0598