BADER.

DENTAL UNIT

M8 FLEX UP

COMPACT



ISO 9001 QUALITY ASSURANCE

CE 0598

ÍNDICE

- 1. Símbolos e ilustraciones Pág.4
- 2. Información de uso Pág.4
- 3. Clasificación Pág.4
- 4. Precauciones de seguridad Pág.5
- 5. Composición Pág.6
- 6. Características generales Pág.7
- 7. Características técnicas..... Pág.8
- 8. Dimensiones Pág.9
- 9. Consideraciones de montaje Pág.10
- 10. Consideraciones de instalación Pág.11
- 11. Instalación Pág.12
- 12. Funciones teclado táctil Pág.14
- 13. Bandeja de odontólogo Pág.17
- 14. Bandeja de asistente Pág.18
- 15. Grupo Hídrico..... Pág. 18
- 16. Reposacabezas..... Pág. 19
- 17. Reposabrazos..... Pág. 19
- 18. Interruptor de encendido..... Pág. 19
- 19. Mantenimiento preventivo..... Pág. 20
- 20. Análisis de fallos y solución de problemas..... Pág. 21

CE
0598

DepoDent Suministros Dentales Tel. 911 976 174 · WhatsApp 603 588 999 depodent.es

1. Símbolos e ilustraciones

	Advertencia: lea con atención el manual de instrucciones para realizar un correcto uso del producto.		Respaldo hacia arriba.
	Peligro: determinados usos del producto pueden ser perjuciales. Lea detenidamente el manual de uso.		Respaldo hacia abajo.
	Representación Autorizada en la Unión Europea.		Asiento hacia arriba.
	Marca CE: conforme los requerimientos esenciales de la Directiva 93/42/EEC.		Asiento hacia abajo.
	Fecha de fabricación.		Llave para lavar la escupidera.
	Fabricante.		Llave para luz operatoria.
	Número de serie.		Llave para rellenado del vaso de agua.
	Tipo B parte aplicada.		Llave para calentar el agua.
	Corriente continua.		Mantener seco.
	Esterilizable 135 grados.		Frágil, manipular con cuidado.
	El producto no debe ser utilizado después de que aparezca esta imagen.		Hacia arriba.
	Consulte el manual de uso de este producto.	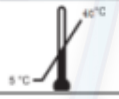	Limitación de temperatura.
	No deseche este producto como basura municipal sin clasificar. La recogida de estos residuos depende de una empresa especializada.		No caerse.
	Prohibido apilar más de dos cajas en el almacenamiento.	IPX4	Clasificación IP del interruptor de pie.

2. Información de uso

El equipo dental debe ser utilizado por dentistas para la realización de tratamientos orales.

2.2 Información al consumidor

Este producto ha superado el test el cual se ajusta a las instrucciones de la Unión Europea 93/42EEC 2007/47/EEC

3. Clasificación

- Tipo de protección contra descargas eléctricas: equipos de clase I.
- Grado de protección contra descargas eléctricas: Tipo B parte aplicada.
- Clasificación según el grado de protección contra la entrada de agua: IPX0
- Este equipo no es adecuado para su uso en presencia de gases inflamables. Sin categoría AP/APG.
- Modo de operación: operación continua con carga intermitente correspondiente con el modo de trabajo.
- La unidad dental y las piezas de mano son consideradas del Tipo B.

CE
0598

DepoDent Suministros Dentales Tel. 911 976 174 · WhatsApp 603 588 999 depodent.es

4. Precauciones de seguridad

- La conexiónes electricas están instalas debajo de la cubierta de plastico del equipo.
- El cambio del cable de corriente deberá ser realizado por personal autorizado.
- No utilice el equipo dental cerca de algún campo magnético.
- El cable de tierra debe ser utilizado de acuerdo con las leyes y regulaciones locales.
- Las partes de recambio necesarias para la seguridad del equipo dental, deberá cambiarlas por piezas originales de la marca. Ejemplo: filtro de agua, filtro de aire,..
- El fusible deberá ser cambiado exclusivamente por uno compatible con el equipo dental.
- La línea eléctrica no debe ser dañada. En caso de que así sea, desconecte la fuente de alimentación. No toque la fuente de alimentación con la mano directamente. Por favor contacte con nuestro soporte técnico para que repare los daños ocasionados.
- Este producto trabaja entre 220V/50Hz (220V/60Hz). En caso de que trabaje por debajo de ese rango de voltaje pueden producirse daños.
- Por favor, tenga especial cuidado con los cambios de temperatura. En caso de tormenta desconecte el equipo.
- Por favor no toque el cable de alimentación con las manos húmedas ya que puede provocar una descarga eléctrica.

4.1 Advertencias

- En caso de que haya humo o cualquier otra circunstancia anormal que pueda provocar un incendio, por favor desconecte la conexión de alimentación y contacte con nuestro departamento de asistencia técnica.
- En caso de que se produzca una entrada de agua dentro del sistema electrico del equipo, por favor desconecte el cable de alimentación y contacte con nuestro servicio de asistencia técnica.
- En caso de que se detecte cualquier fallo no definido en manual del equipo, desconecte la toma de corriente y consulte con nuestro servicio de assitencia técnica.

4.2 Advertencias de uso

- Por favor, no desmonte ni arme usted solo el producto, algunos accesorios y complementos pueden ser dañados o provocar una descarga eléctrica.
- Las cánulas de succión de la aspiración es de un solo uso.
- El montaje/instalación del equipo dental deberá realizarse únicamente por personal autorizado.
- Antes de utilizar la unidad dental debe asegurarse que este limpia y en correcto estado.
- Evite utilizar el producto en condiciones de alta temperatura, humedad, vibraciones o superficies inestables.
- El sillón dental esta diseñado para operaciones intermitentes, no debe ser utilizado de foma continuamente durante más de 1 minuto.
- Lea las instrucciones de uso antes de utilizar la pieza de mano,la lámpara de polimerizar y el scaler.
- Conecte el suministro de agua antes de utilizar el calentador de agua con el fin de evitar cortocircuitos.
- Para reparaciones o mantenimiento, póngase en contacto con el personal de asistencia técnica y desconecte el suministro de agua, aire y energía.
- Antes de llevar a cabo cualquier mantenimiento o reparación en el equipo dental, asegúrese de drenar completamente el agua y el aire del sistema. Además, antes de usarlo, abra primero el botón de aire y agua.
- La cubierta del equipo dental solamente puede ser limpiada con un paño seco sin utilizar agua, detergentes o cualquier tipo de químico.
- La luz LED operatoria debe ser limpiada con un paño seco sin utilizar agua. Para cambiar la bombilla de la luz operacional contacte con nuestro Servicio de Asistencia Ténica.
- Al finalizar el trabajo diario o si no va a utilizar el equipo durante un tiempo, desconecte el agua, el aire y la corriente eléctrica.
- El taburete no pertenece a la estructura básica de la unidad y su periodo de garantía es de tres meses. La lámpara, la espuma, el patizado del sillón y las cerámicas son partes que forman parte de la máquina y su periodo de garantía es de tres meses.
- Está prohibido conectar el equipo a la corriente durante más de 24 horas. Es un equipo intermitente. Por favor desconecte el agua y el soporte de alimentación previamente.
- Después del tratamiento, el agua residual deberá ser tratada de acuerdo a las leyes y regulaciones locales.
- Si necesita ensamblar el equipo dental, contacte con un responsable del SAT Bader.
- Si la unidad dental o alguna de sus partes se rompen, deberá contactar con el Servicio Técnico de Bader y sustituir las piezas por repuestos originales.

CE
0598

DepoDent Suministros Dentales Tel. 911 976 174 · WhatsApp 603 588 999 depodent.es

5. Composición

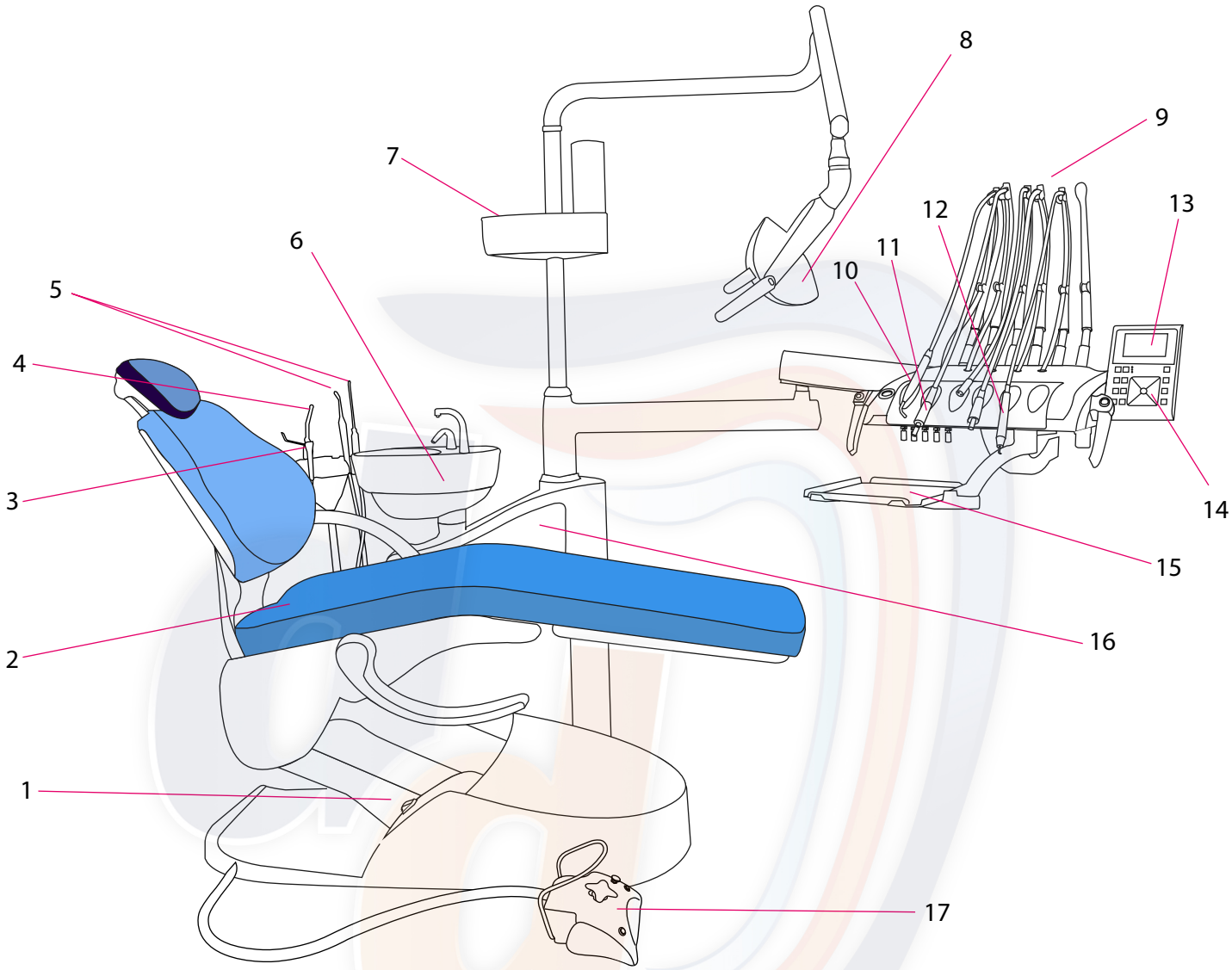

Imagen 1: Estructura de la unidad dental

1	Interruptor de corriente
2	Asiento de paciente
3	Jeringa triple
4	Lámpara de polimerizar
5	Cánulas de aspiración
6	Escupidera
7	Soporte para vasos y servilletas
8	Lámpara operatoria

9	Mangueras para instrumental rotatorio
10	Jeringa triple Luzzani
11	Micromotor de inducción
12	Scaler compatible con EMS
13	Negatoscopio
14	Panel de control y botonera
15	Bandeja de instrumentos
16	Grupo hídrico
17	Pedal multifunción

CE
0598

6. Características generales

- Bandeja de odontólogo:
  - Sistema Colibrí de 5 alojamientos, retráctil:
    - Jeringa triple Luzzani® Minilight agua- aire - spray.
    - 1 Manguera Drive Air con micromotor de inducción.
    - 2 Mangueras Driver Air midwest 6 con luz LED.
    - Scaler ultrasonidos electrónico con luz LED compatible con EMS®.
  - Botonera de control táctil:
    - Movimiento del sillón y movimiento a posiciones de trabajo: Memorias programables (9 posiciones).
    - Control la lámpara operatoria.
    - Guía de llenado del vaso.
    - Calentador de agua de la jeringa.
    - Barrido automático de la escupidera.
  - Sistema de regulación agua/aire de cada manguera.
  - Freno neumático con manilla en acero inoxidable AISI316. y reposamangueras de silicona.
  - Negatoscopio.
- Bandeja asistente:
  - Bandeja rotatoria con botonera táctil con controles:
    - Movimiento del sillón.
    - Guía de llenado del vaso
    - Barrido automático de la escupidera.
  - Incluye 4 mangueras.
    - 1 Jeringa triple agua-aire-spray
    - 1 Lámpara de polimerizar LED.
    - 2 mangueras de aspiración tipo Cattani®, con 2 cánulas de aspiración: quirúgica y eyector de saliva.
- Grupo Hídrico:
  - Escupidera de porcelana rotable.
  - Soportado por el sillón; se mueve en sintonía con éste.
  - Incorpora calentador de agua temperatura constante 40ºC.
  - Válvula de corte tipo mignon.
  - Válvula escupidera
  - Perfectamente preparado para aspiraciones de anillo húmedo, tipo Dürr® o Cattani® y fácilmente adaptable a aspiraciones de anillo seco.
  - Reguladores de presión Tecnomed Italy, agua, aire y filtros sólidos tipo Dürr®.
  - Dobre depósito de agua destilada (1litro + 1litro).
- Sistema de movimientos:
  - Sistema de seguridad en movimientos límites, (bajada de sillón y respaldo) y siempre que los instrumentos estén en uso.
  - Motor electroneumático con movimientos de subida, bajada y trendelemburg compensado controlado desde bandeja de odontólogo, bandeja asistente y pedal.
- Pedal:
  - Joystick para control de movimientos. Control de los instrumentos. Botón de control para la posición del equipo dental, interruptor para control de agua de la escupidera e interruptor para aire y agua de la pieza de mano.
- Lámpara:
  - Intensidad 8000-45 000Lx. Potencia 23W. Cambio progresivo de intensidad de luz.
- Brazo y reposacabezas:
  - Brazo articulado , permita la posición en cualquier zona operatoria sin interferencias.
  - El reposacabezas puede colocarse hacia arriba o hacia abajo. Los movimientos se realizan con la mano hacia cualquier ángulo. También se puede adaptar para niños moviendo el reposacabezas hacia el respaldo. Fácil uso para personas de movilidad reducida.

- Incluye:
  - Taburete con regulación de altura y respaldo

CE
0598

DepoDent Suministros Dentales Tel. 911 976 174 · WhatsApp 603 588 999 depodent.es

7. Características técnicas

Parámetros eléctricos		Alimentación	230v/ 50hz
		Potencia	1100w
		Componentes	• negatoscopio: 24vac, 20w • luz operatoria: 12-24vac, 23w • calentador: 24vac, 80w
		Parámetros fusible	• f250v/t3, 15al f250v/t6,3al
Ajuste de agua y aire		Aire	• presión: 600 - 800 kpa • caudal de aire: > 50l/min • sin aceite
		Agua	• presión: 200 - 400 kpa • caudal de agus: > 10l/min
		Vacío	• presión de vacío: <(-)9kpa • caudal > 300l/min
Rotatorios	Turbina	Presión de aire	220kpa (0.2mpa)
		Velocidad	350 000 rpm
	Micromotor eléctrico	Velocidad	60 a 40 000 rpm
Iluminación	Lámpara operatoria	Intensidad	8 000 a 50 000lux (a 50cm de distancia)
		Potencia	23w
	Negatoscopio		2 000 lux
Movimientos		Recorrido vertical	• mín: 450mm • máx: 700mm
		Inclinación respaldo	105º a 170º
		Extensión de cabezal	120 mm
		Ángulo de extensión	12º
		Espacio de trabajo	4m (longitud) x 2.6m (ancho) x 2m (alto)
Capacidad de carga		Sillón	135kg
		Bandeja de instrumentos	+-5kg
Temperatura de calentador de agua			40ºc (+-5ºc)
Filtros	Agua	Tamaño partículas	<90µm.
	Aire	Tamaño partículas	<25µm
Condiciones ambientales de trabajo		Temperatura	5ºc a 40ºc
		Humedad relativa	<80% r.h 86kpa - 106kpa
Condiciones de transporte		Temperatura	-25ºc a 70ºc
		Humedxad relativa	<93% r.h 50kpa - 106kpa

CE
0598

DepoDent Suministros Dentales Tel. 911 976 174 · WhatsApp 603 588 999 depodent.es

8. Dimensiones

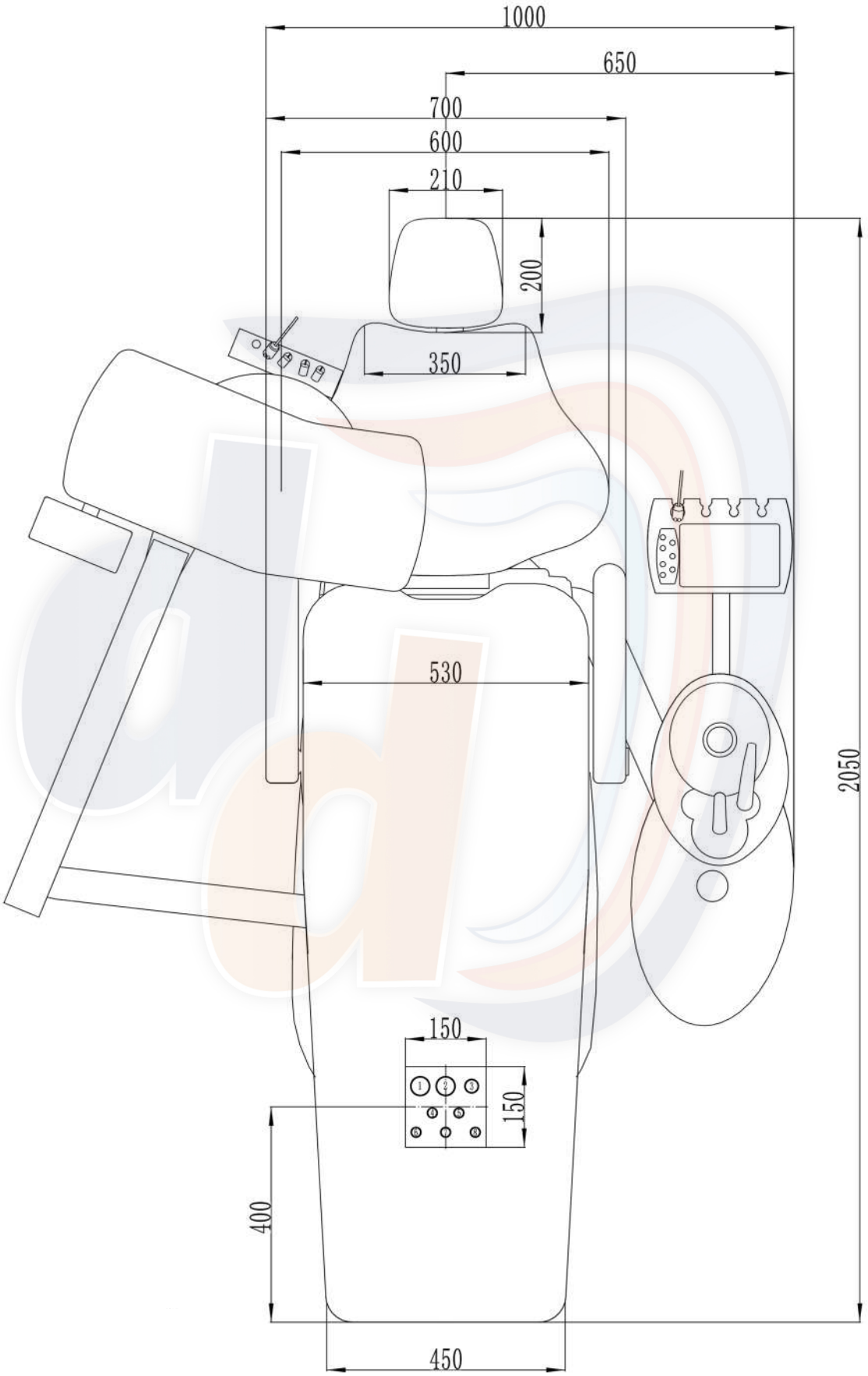

CE
0598

DepoDent Suministros Dentales Tel. 911 976 174 · WhatsApp 603 588 999 **depodent.es**

9. Consideraciones de montaje

9.1 Grados de movilidad de equipo dental

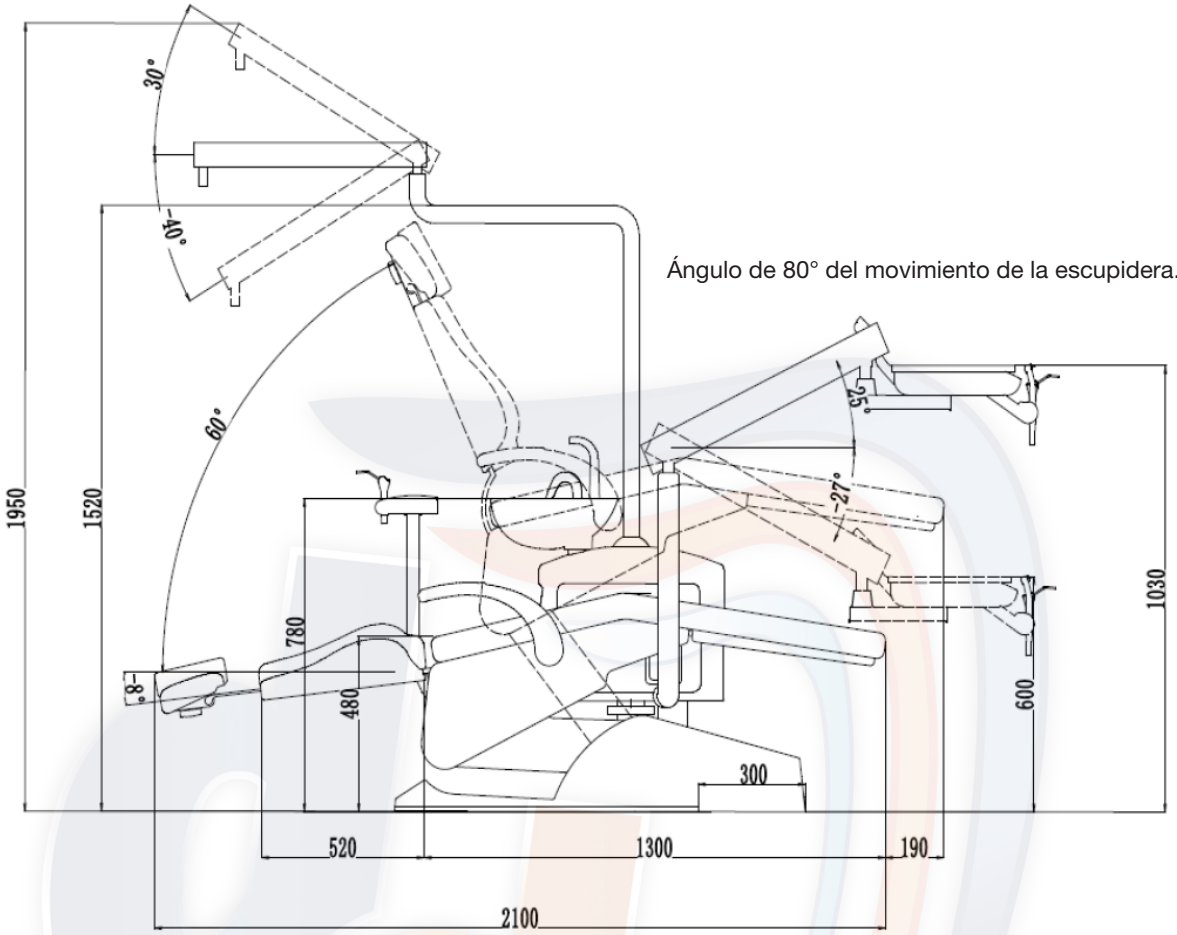

Ángulo de 80° del movimiento de la escupidera.

9.2 Esquema de conexión de equipo dental desde vistade planta:

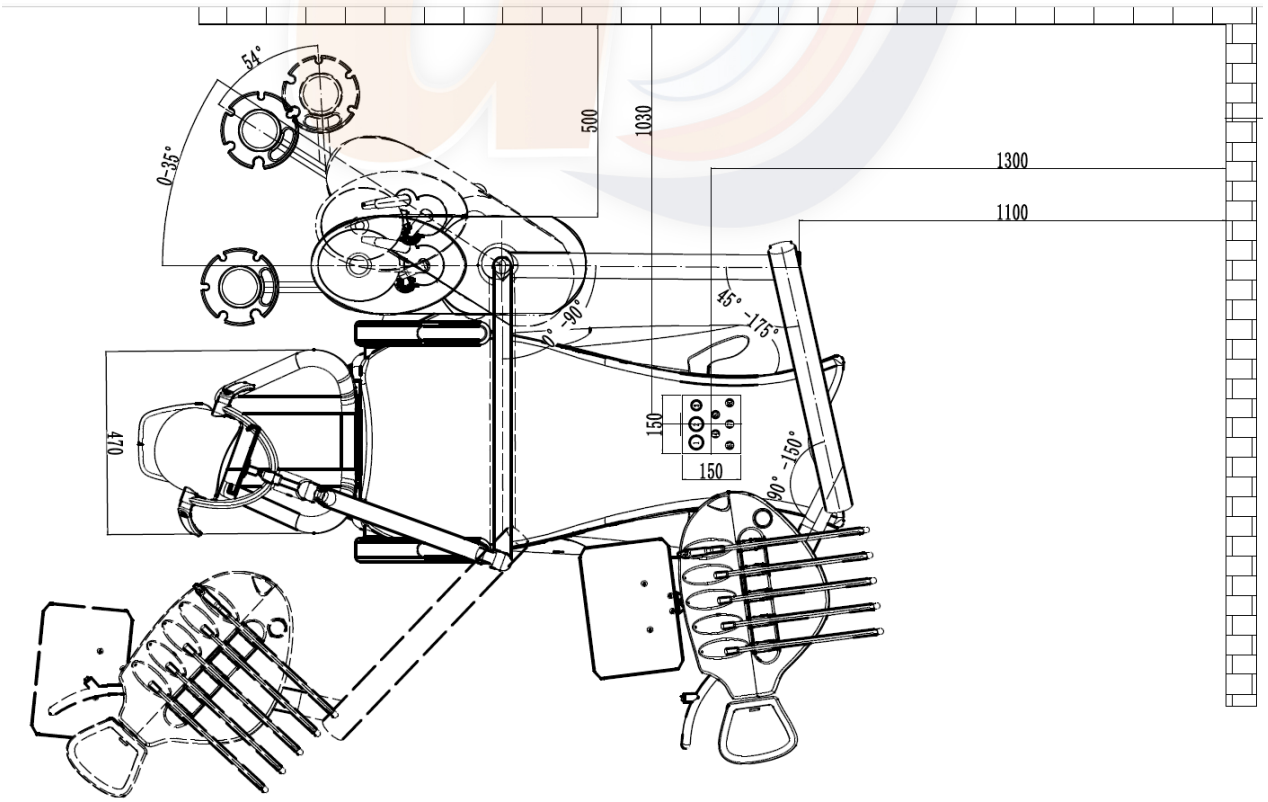

CE
0598

10. Consideraciones de instalación

10.1 Conexiones a realizar en base de sillón dental

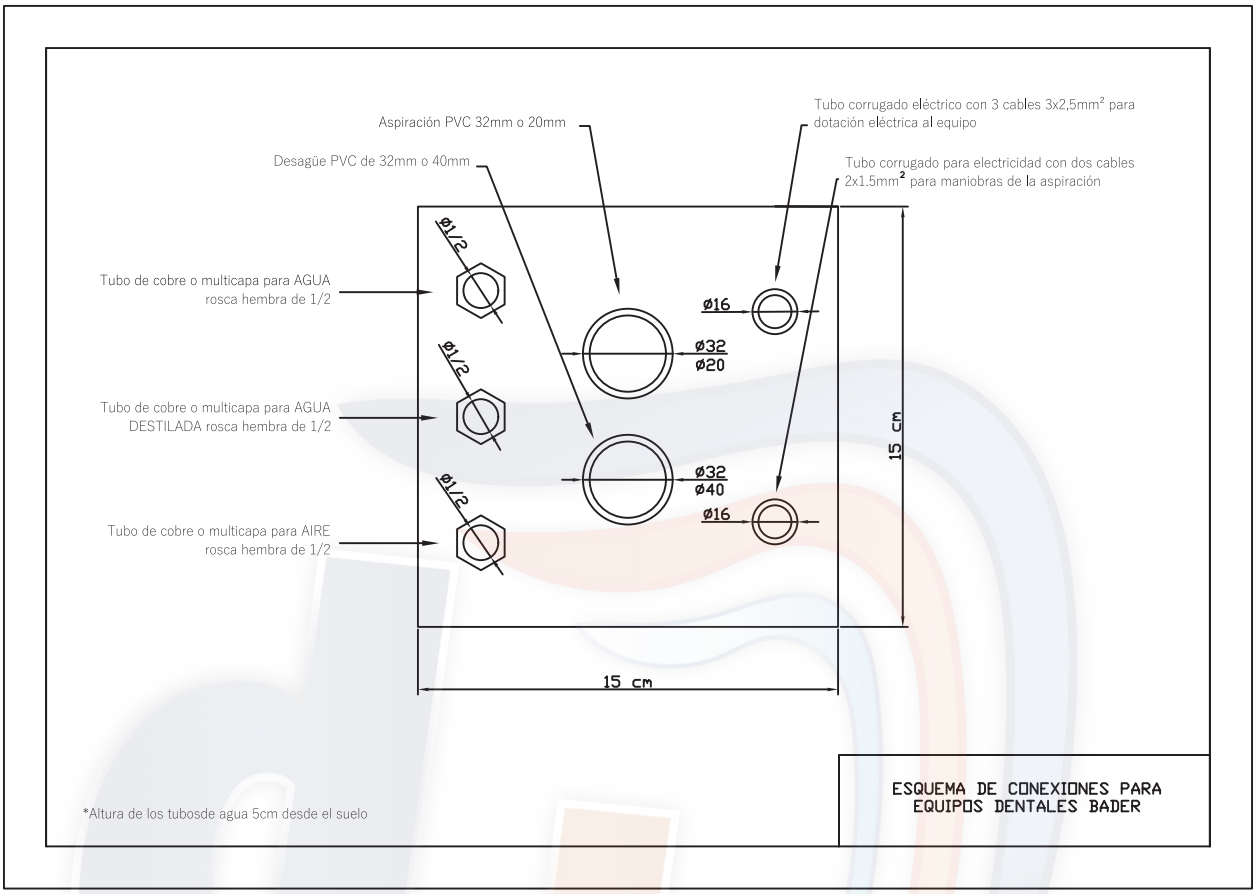

10.2 Esquema de conexiones sillón dental - cuadro de máquinas

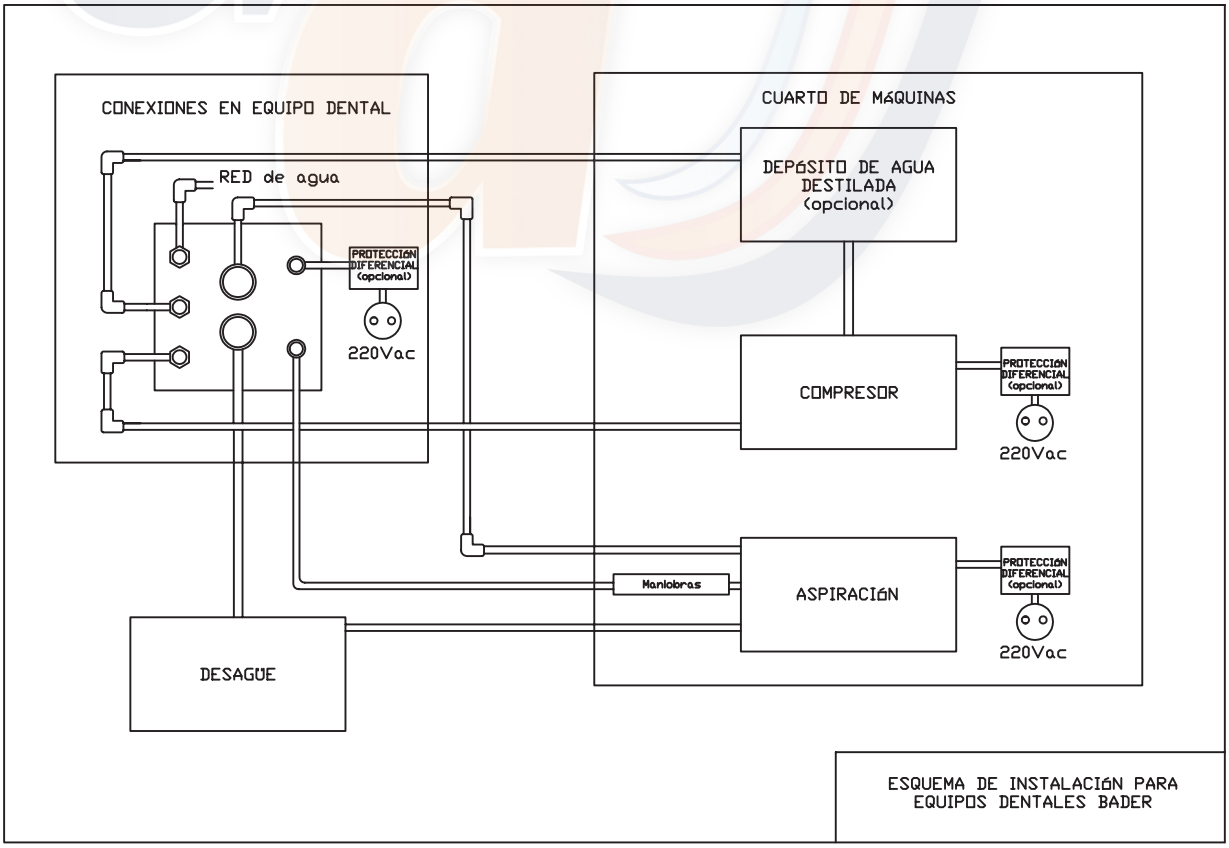

CE 0598

DepoDent Suministros Dentales Tel. 911 976 174 · WhatsApp 603 588 999 depodent.es

11. Instalación

Abra la caja del producto y compruebe que están todas las partes del equipo dental junto con los accesorios. Si tiene alguna consulta puede contactar directamente con el Servicio de Asistencia Técnica de Bader.

Cuando abra el embalaje debe ser cuidadoso. No utilice herramientas con punta al abrir las cajas, pues podrá dañar el contenido.

El suelo en el que va a ser instalado el equipo debe estar limpio, nivelado y debe de ser resistente para soportar el peso del equipo. Si el suelo no es completamente nivelado puede utilizar los cuatro niveladores que vienen incluidos en la caja de accesorios. Instalelos en la base de la unidad para ajustar el nivel de la unidad dental.

11.1 Requisitos del áre

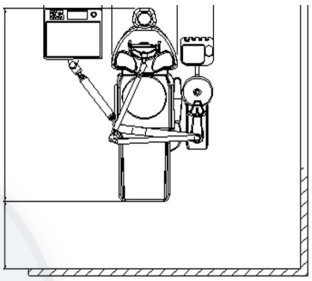

Nuestra recomendación es que el lugar donde vaya a ser instalado el sillón dental deba tener las siguientes dimensiones mínimas: a

- Largo > 4m
- Ancho > 2,6 m
- Alto > 2m

11.2 Conexiones de aire y agua

- Conecte la entrada de agua y la tubería de aire asegúrándose de que no filtre agua ni deje escapar aire. Es recomendable instalar llaves de corte en la entrada de agua y de aire.
- Además inserte el tubo de drenaje de la unidad dental en el tubo de drenaje existente, prestando especial atención de que quede bien fijado y no se atasque.

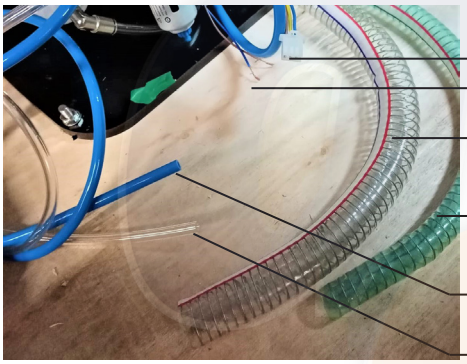

11.3 Ensamblado de luz operatoria

- Ensamble el polo de la luz operatoria (imagen 1), desenrosque la barra, tire del cable eléctrico del brazo de la luz de operaciones hacia la barra. Los conectores 4 y 5 (imagen 3) deben estar bien conectados. Ponga bien la polaridad y vuelva a atornillar.
- Ensamble la luz operatoria (imagen 2). Saque la luz de la caja, coja la barra de la luz y conecte los conectores 3 y 4. Luego conecte la luz al brazo y atornille.

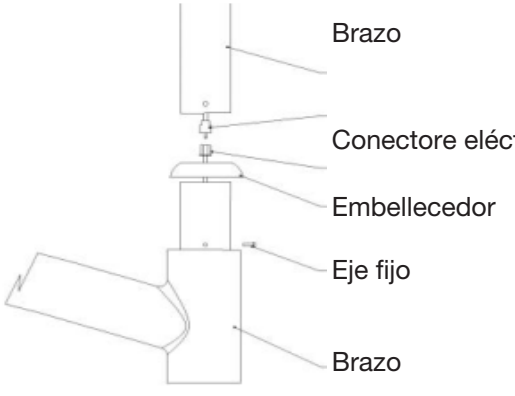

Imagen 1



Imagen 3

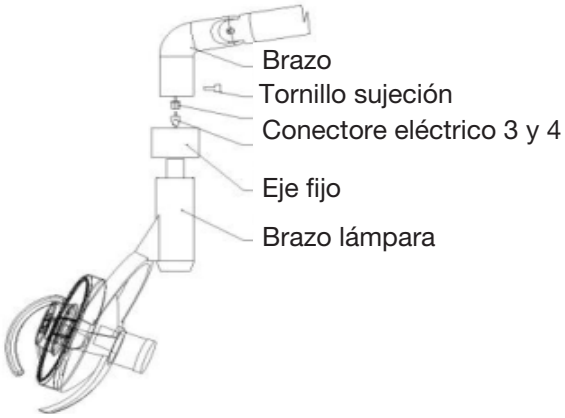

Imagen 2

CE 0598

DepoDent Suministros Dentales Tel. 911 976 174 · WhatsApp 603 588 999 depodent.es

11.4 Montaje accesorios escupidera
Ponga todos los accesorios (el porta vasos y servilletero). Ambos van colocados en el poste de la luz operatoria. Conecte el enchufe correctamente.
11.5 Montaje de bandeja de asistente
La bandeja de asistente se debe anclar bajo el grupo hídrico, pero previamente, se harán las conexiones pertinentes:

- Alimentación

Se conectará el conector USB de la bandeja de asistente a cualquiera de los conectores USB situados en la placa dentro del grupo hídrico.

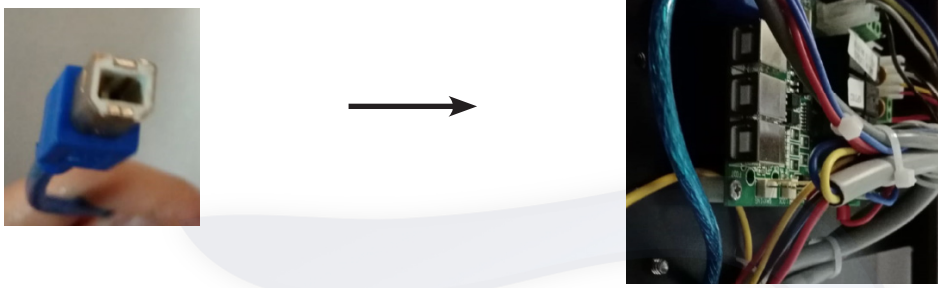

- Conmutador neumático

Para que las cánulas de sución comiencen a aspirar cuando se levantan, será necesario conectar los tubos de aire del conmutador que se muestran en la siguiente imagen y conectarlos a los conectores metálicos situados en el interior del grupo hídrico:

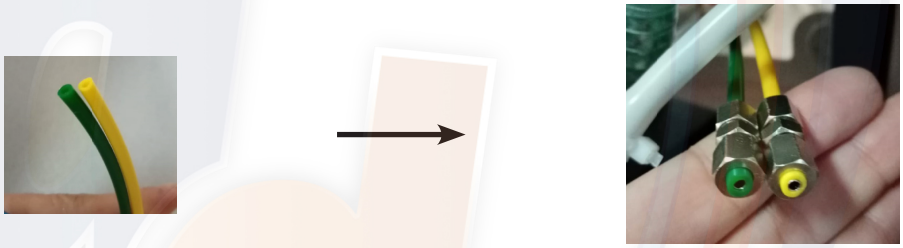

12. Funciones teclado táctil

12.1 Teclado táctil

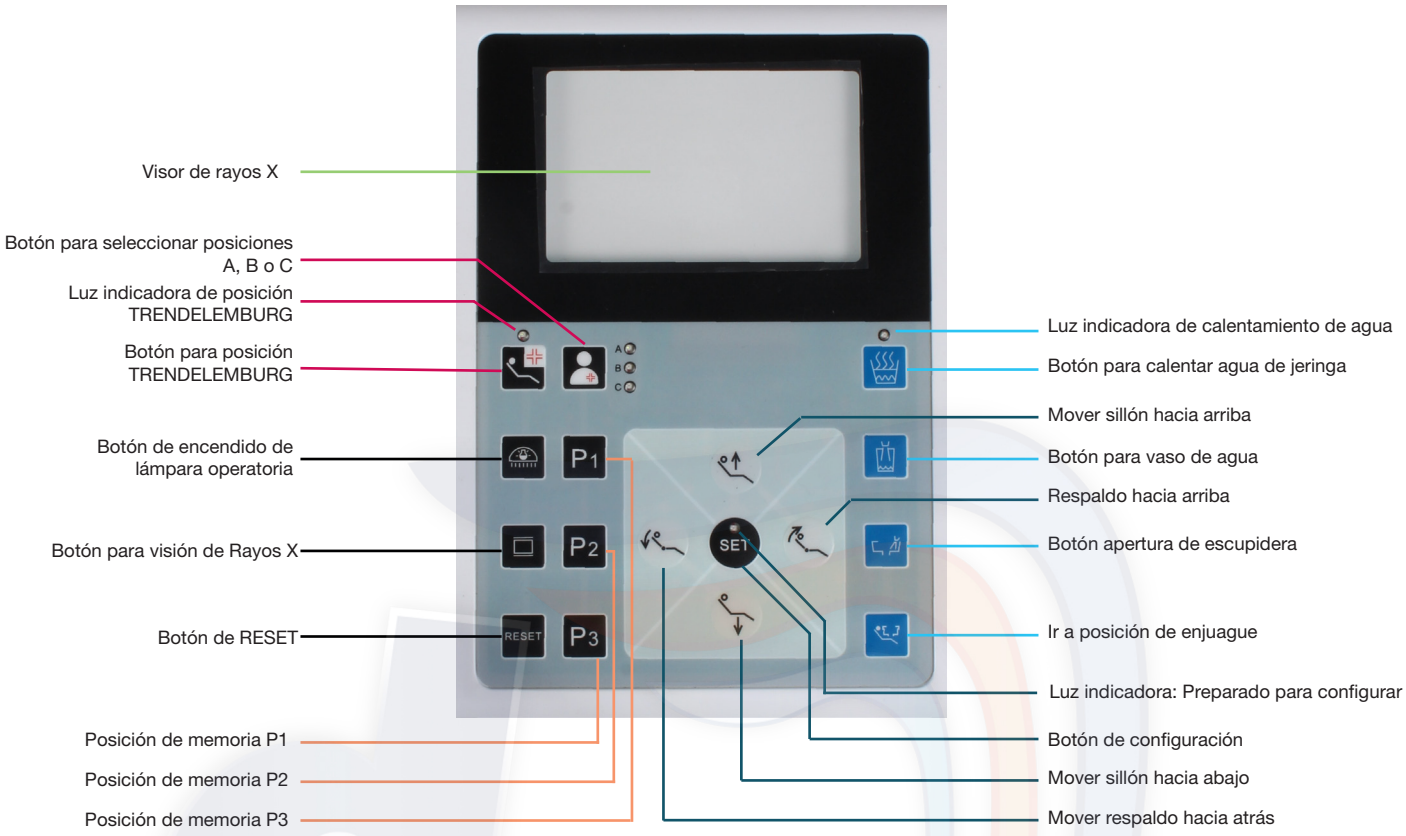

En la bandeja de odontólogo nos encontramos con el teclado táctil que nos permite realizar las siguientes funciones:

- Modificar las diferentes posiciones del sillón dental y memorización de las mismas.
- Controlar el agua de la escupidera y del vaso. Memorización de los tiempos de uso del agua.
- Calentador de agua de la jeringa
- Visualizar Rayos-X a través del negatoscopio
- Controlar la luz operatoria

12.2 Movimientos manuales

BAJAR: el sillón baja, no empuje, el sillón se para.

SUBIR: el sillón sube, no empuje, el sillón se para.

INCLINAR respaldo hacia ADELANTE: el respaldo sube, no empuje, el respaldo se para.

INCLINAR respaldo hacia ATRÁS: el respaldo baja, no empuje, el respaldo se para.

12.2 Posiciones fijas

TRENDELEMBURG, El sillón se moverá a esta posición automáticamente

POSICIÓN DE ENJUAGUE, el respaldo volverá a la posición automática de inicio. Presione el mismo botón otra vez y volverá a la posición anterior.

RESET: El asiento se moverá hacia la posición más baja y el respaldo hacia la posición más alta.

CE 0598

12.2 Posiciones memorizadas

E sillón permite memorizar 9 posiciones en su memoria. El registro se hará en las posiciones A, B o C y cada una de ellas dispondrá de 3 posiciones más: P1, P2 y P3. De esta forma, tendrá las posiciones:

- AP1
- AP2
- AP3
- BP1
- BP2
- BP3
- CP1
- CP2
- CP3

Para dirigirte a cada una de las posiciones:

1. Pulsar para escoger la letra A, B o C. La letra escogida se indicará en el indicador luminoso ubicado sobre la tecla.
2. Pulsa P1 , P2 o P3 y el sillón se moverá a la posición registrada en esa posición de memoria.

12.3 Memorizar posiciones: SET

- AP1
- AP2
- AP3
- BP1
- BP2
- BP3
- CP1
- CP2
- CP3

Para memorizar cada una de las posiciones deberá:

1. Presiona la tecla SET durante 2 segundos hasta que la luz indicadora se encienda.
2. Manualmente ajuste la silla en la posición deseada usando las teclas de movimientos directos.
3. Seleccione la letra correspondiente pulsando la tecla . Asegúrese de que ha seleccionado la posición correcta observando los indicadores LED situados en la parte superior de la tecla.
4. Pulse una de las teclas de memoria (P1, P2 o P3 para memorizar la posición.
5. Pulse SET de nuevo, el indicador de luz se apagará y esa posición quedará guardada en la memoria del equipo dental.

Repita nuevamente los pasos para guardar cada una de las posiciones:

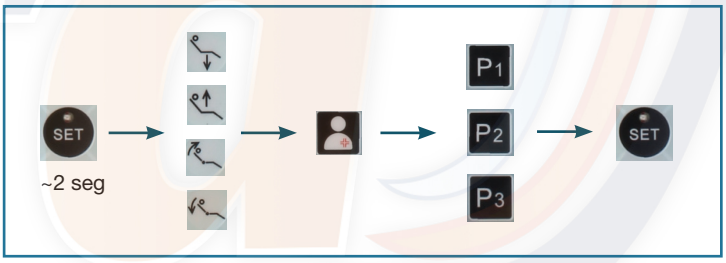

12.4 Memorización de posiciones límite del sillón dental

1. Pulse SET durante 20 segundos hasta que el indicador luminoso parpadee y suene.
2. Mueva el sillón hasta la posición más alta e incline el sillón hacia adelante.
3. Pulse SET de nuevo. La luz indicadora parpadeará y sonará nuevamente.
4. Mueva nuevamente el sillón a la posición más baja deseada.
5. Pulse SET para memorizar la posición.

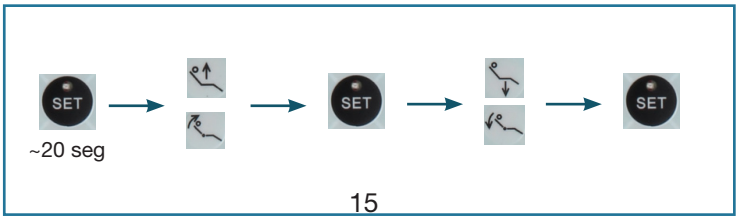

CE 0598

DepoDent Suministros Dentales Tel. 911 976 174 · WhatsApp 603 588 999 depodent.es

12.5 Control de escupidera



- Control de agua del vaso:

El agua saldrá automáticamente durante el tiempo preestablecido por defecto. Si antes de que pare, presiona el botón de nuevo, el agua se detendrá al momento.



- Control de agua para limpiar la escupidera:

Presione el botón y el agua parará automáticamente en el tiempo preestablecido. Si antes de que pare, presiona el botón de nuevo, el agua se detendrá al momento.



- Control de calentador de agua de la jeringa:

- Presione el botón y el agua comenzará a calentarse. La luz empezará a parpadear y cuando el agua alcance la temperatura establecida esta cambiara a un modo fijo de iluminación.

- Si la temperatura del agua baja, el calefactor empezará a trabajar automáticamente. Si presiona el botón de nuevo antes de que pare la luz de parpadear, este dejará de calentar el agua y se apagará el indicador

12.6 Memorizar tiempo de control de agua 

12.6.1 Temporización de llenado de vaso de agua

1. Pulse SET durante 2 segundos. La luz indicadora se encenderá.
2. Pulse  y añada agua manualmente. Cuando suelte el botón dejará de echar agua.
3. Pulse SET de nuevo y la luz se apagará. Tras esto, se quedará grabado el tiempo de rellenado de agua en ese botón.

12.6.2 Temporización de lavado de escupidera. 

1. Pulse SET durante 2 segundos. La luz indicadora se encenderá.
2. Pulse  por primera vez. El tiempo de lavado es de 3 minutos.
   - Pulse el botón una segunda vez y el tiempo de lavado es 5 minutos.
   - Pulse el botón una tercera vez y el tiempo de lavado es continuo.
   - Pulse el botón una cuarta vez y el tiempo de lavado es de 15 segundos. Ésta, es la configuración por defecto.
3. Confirme el tiempo de lavado deseado pulsando nuevamente el botón SET. El indicador de la luz se apagará, y el tiempo de lavado quedará registrado.

12.7 Visualización de rayos-x 

1. Presionela tecla para encender la pantalla.
2. Vuelva a presionar el mismo botón para apagar la pantalla.

12.8 Control de luz operatoria 

- Presionela tecla y podrá controlar el encendido y apagado por el interruptor de la lámpara.

CE
0598

13. Bandeja de odontólogo

13.1 Movimiento de la bandeja de odontólogo.



- Usted puede mover la bandeja de instrumentos hacia arriba y hacia abajo. Cuando no la presione el botón de la esquina inferior derecha, la bandeja se bloquea. También puede moverse lateralmente de forma manualmente, hasta la posición limite.

13.2 Instalación de piezas de mano o turbina

Antes de comenzar, asegúrese de que la presión del equipo es 5 bares.



- Conecte las piezas de mano tal y como aparecen en la imagen de la derecha. Debe encajar una con la otra con cuidado.
- Saque la pieza de mano del soporte. Encaje ambas piezas haciendo una leve presión una con la otra.

13.2.1 Regulación de presión para rotatorios

Para comenzar a trabajar, el parámetro de presión del equipo muestra la presión de la pieza de mano, tal y como aparece en la imagen. A continuación se especifican las presiones ideales a cada uno de los rotatorios a integran en la bandeja.



- Turbina: 2,2 a 2,8 bar
- Micromotor: 2,2 a 3 bar.

Para ajustar el aire y el agua cada rotatorio utilizaremos los reguladores situados en la parte inferior de la bandeja.

Tal y como muestra la siguiente imagen, el sentido de las agujas del reloj es más bajo y el sentido contrario a las agujas del reloj es más alto.

También en la parte inferior derecha de la bandeja veras los reguladores del micromotor.

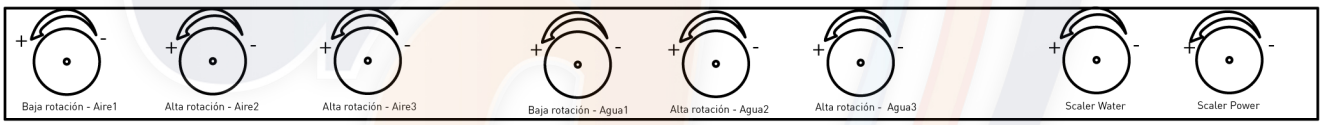





13.3 Jeringa triple: aire, agua y spray

El primer botón, es agua. El segundo botón, es aire.Los botones 1 y 2 juntos, es aire y agua (spray). Presione “A” para extraer la cabeza de la jeringa. La jeringa triple en la mesa del odontólogo es agua fría. La jeringa triple en la mesa del asistente, es caliente.





CE
0598

DepoDent Suministros Dentales Tel. 911 976 174 · WhatsApp 603 588 999 depodent.es

14. Bandeja asistente

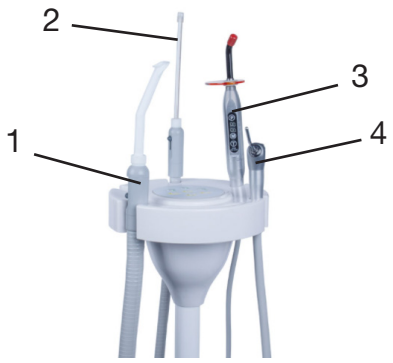

1. Manguera de succión gruesa
2. Manguera de succión fina.
3. Lámpara de polimerizar
4. Jeringa triple

14.1 Eyector

Cuando retire el cualquiera de los eyectores de la bandeja, comenzará a funcionar. Cuando lo coloque de nuevo en la bandeja, se detendrá el funcionamiento. Es posible que la aspiración siga funcionando durante unos 20 segundos aproximadamente.

14.2 Lámpara de polimerizar

La lámpara de polimerizar consta de 3 botones:

(P) Botón de encendido: La lámpara se encenderá y comenzará a funcionar inmediatamente al pulsar este botón.

(M) Botón de modo de funcionamiento: posibilidad de seleccionar 3 posibles modos:

Modo de funcionamiento con intensidad de luz constante.

Modo de funcionamiento para realizar tratamientos de fotocurado . Incidencia de luz mediante pulsos.

Modo de funcionamiento para realizar tratamientos de odontocurado . Incidencia de luz sube paulatinamente.

(T) Botón de tiempo: Los tiempos de selección posibles son: 5”, 10”, 15”, 20”, 25”, 30”, 35”, 40”

15. Pedal

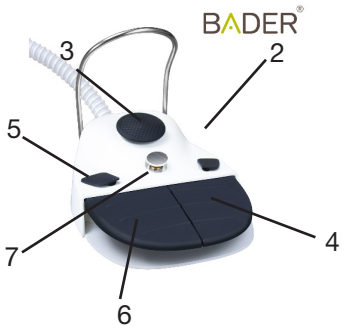

1. Asa: Permite manejar el mando del pedal para moverlo de un lugar a otro
2. Joystick: Control de la posición del equipo
3. Interruptor para controlar el agua para enjuagarse el paciente. Presione y saldrá agua por el grifo. El agua se activa durante el tiempo que se haya programado.
4. Interruptor para controlar el agua de la escupidera. Al presionar, sale agua y limpia la escupidera. El agua se activa durante el tiempo que se haya programado.
5. Interruptor de agua
6. Interruptor de aire
7. Chip-flow: Interruptor que activa el aire que ayuda a limpiar la pieza de mano al terminar la sesión.

El pedal multifunción permite mover el sillón a la posición deseada a través del joystick que integra. Además, puede activar el uso de los rotatorios pisando la mitad derecha del pedal, y el agua pisando la parte izquierda.
NOTA: Si la cubierta del equipo dental toca con algo cuando el asiento está bajando, ésta se detendrá automáticamente.

CE
0598

16. Grupo hídrico

15.1 Soporte de agua

Existen dos tipos de sistemas para la dotación de agua: uno es el sistema de agua corriente y el otro es el sistema de agua destilada. Puede verlo en la imagen a continuación. El de la izquierda es el interruptor de aire, el de la derecha es el interruptor de conversión de agua. Si ambos están conectados hacia arriba, saldrá agua destilada. Sin embargo si ambos están hacia abajo, será agua corriente. Si desea añadir agua destilada a la botella, el botón de aire debe estar abajo primero.

Es relevante destacar que el sistema de acordeón que eleva y desciende el equipo está equipado con dos interruptores de seguridad. Estos interruptores permiten detener el equipo de manera inmediata, evitando así cualquier posible accidente.

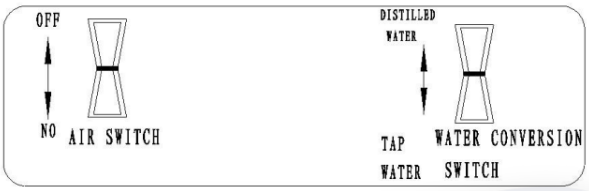

15.2 ajuste de flujo de agua de la taza y de la escupidera

En el cuadro lateral, hay dos interruptores como la foto. Puede ajustar el flujo de la taza de agua y el agua de la escupidera. La izquierda ajusta el vaso de agua, la derecha el agua de la escupidera.

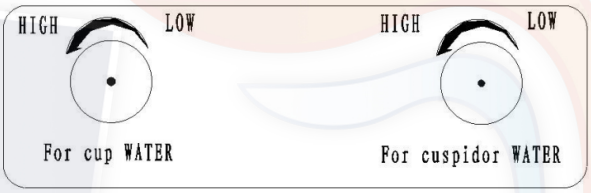

Cuenta con un sistema de seguridad que impide ajustar la altura del equipo si la escupidera no está en su posición original y se encuentra desplazada hacia la zona del paciente. Esto previene posibles roturas o golpes contra la escupidera.

17. Reposacabezas.

Puede colocarse hacia arriba o hacia abajo. Los movimientos se realizan con la mano hacia cualquier ángulo. Gire el bloqueo en sentido antihorario y después mueva el resposacabezas en la posición que desee. A continuación ajuste el bloqueo hacia la derecha. También puede adaptarlo para niños moviendo el reposacabezas hacia el respaldo

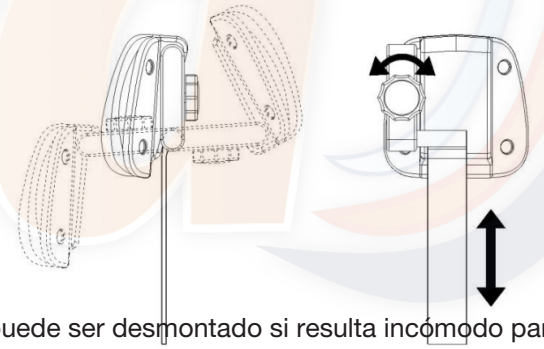

NOTA: Este elemento puede ser desmontado si resulta incómodo para el usuario.

AVISO: depués de ajustar la posición del resposacabezas, asegúrese de que el bloqueo se haya realizado correctamente.

18. Reposabrazos



Tiene dos posiciones disponibles.

· Posición 1: tire hacia afuera, luego el reposabrazos se moverá hacia abajo.

· Posición 2: muévase hacia la posición, luego el reposabrazos se bloqueará automáticamente.

NOTA: Este elemento puede ser desmontado si resulta incómodo para el usuario.

CE 0598

19. Mantenimiento preventivo

Antes de realizar el mantenimiento, por favor apague el aire, el agua y la energía eléctrica.

19.1 Mantenimiento diario


Filtros de succión

- Revisar los filtros de las mangueras de succión (Fig 1).
- Examinar el funcionamiento del sillón y la lámpara.
- Limpiar el eyector después de cada uso. El método de limpieza consiste en que succione agua limpia con hipocrolito al 50%.
- Comprobar el funcionamiento de la jeringa triple.
- Lavar el protector de la lámpara de la unidad dental.
- Lubrique y esterilice los instrumentos rotatorios al finalizar con cada paciente, según el requerimiento de cada fabricante.
- Se recomienda esterilizar el instrumental rotatorio al menos 2 veces a lo largo de la jornada, una vez a la mitad y otra al final del día. Compruebe los requerimientos de la administración de sanidad de su comunidad autónoma.
- Revisar que no fugue agua ni aire de las piezas de mano y verificar que no haya ningún daño visible en las mangueras y conectores.
- Limpie (con un equipo de ultrasonidos) y esterilice las puntas de las jeringas.
- Activar brevemente el enjuague de la escupidera para limpiar los conductos y el vaso.
- Limpiar y desinfectar 2 veces diarias (antes de que la unidad se vea sometida a paradas largas, descanso mediodía, fin de jornada...) las canulas de aspiración absorviendo una mezcla de agua y desinfectante.
-

Al final del día:

- Cerrar las llaves de agua
- Cortar la tensión hacia el sillón
- Limpiar a fondo la escupidera y la unidad dental con agua, jabón, cepillo y polvo detergente. Eliminar los residuos que se han acumulado en el colador que está a la salida de la escupidera.
- Desinfecte el carenado del equipo con un producto desinfectante o toallitas, y enjuague con un paño húmedo para neutralizar el PH. La no neutralización del PH puede provocar daños y grietas en los plásticos del equipo.

Cuando se sustituya el filtro, no es recomendable cambiar su posición.

19.2 Mantenimiento semanal:

- Comprobar la presión de las turbinas de rotatorios. Valores regulares 2.5 - 3 atm.
- Limpiar depósito de aire residual debajo de la bandeja de instrumentos.
- Limpiar y vaciar los residuos que pueda haber en el filtro de la escupidera (artículo opcional) (situada en el grupo hídrico) al menos 1 vez por semana y cambiar el mismo si fuera necesario debido al desgaste o rotura.

NO USAR VÁLVULA SIN FILTRO BAJO NINGUNA CIRCUNSTANCIA.


Filtro de agua

19.3 Mantenimiento mensuales:

- Revisar el sillón dental, realizando el ajuste oportuno en las distintas posiciones de este.
- Ajuste de los brazos que soportan tanto la lámpara, como el que soporta la bandeja del odontólogo de la unidad dental.
- Comprobar el estado de las bandejas del instrumental.
- Controlar la calidad del agua y mantener en buen estado los conductos de agua cada vez que sea necesario.
- Revisar las juntas de los grifos y de las cánulas de succión añadiendole vaselina si fuera necesario.


Filtro de aire

19.4 Mantenimiento cada 9-12 meses:

- Cambiar filtro de entrada de agua.
- Cambiar filtro de entrada de aire
- Cambiar las dos juntas tóricas de la manguera del ultrasonidos
- Cambriar el filtro de legionela y filtro de cal

CE
0598

DepoDent Suministros Dentales Tel. 911 976 174 · WhatsApp 603 588 999 depodent.es

20. Análisis de fallos y solución de problemas

FALLO	ANÁLISIS	SOLUCIÓN
1. La pieza de mano no tiene suficiente fuerza.	- Revise la conexión de la pieza de mano. - Revise los anillos de la pieza de mano. - Revise la presión de aire de la pieza de mano. - Revise el filtro de aire.	- Cámbiela por una nueva. - Ajuste y limpie los anillos, la presión y el filtro de aire. - Si todavía tiene problemas, por favor contacte con el Servicio de Asistencia Técnica.
2. No hay agua en la pieza de mano.	- Revise la válvula de agua. - Revise la conexión de la pieza de mano en la bandeja de los instrumentos. - Revise la conexión del spray.	- Ajuste la válvula de aire. - Cámbiela por una nueva. - Si tiene problemas, por favor contacte con el Servicio de Asistencia Técnica.
3. Hay una fuga de agua.	- Puede deberse a no usar la pieza de mano durante un tiempo.	- Revise la válvula de la pieza de mano y abra la válvula eléctrica.
4. La bandeja de instrumentos no puede ser bloqueada.	- Compruebe la válvula de aire.	- Cambie por una nueva válvula de aire y repare el conector.
5. La luz operatoria no funciona.	- Compruebe la bombilla y el conector del cable.	- Cambie la bombilla por una nueva y repare el conector.
6. El calentador no funciona.	- Compruebe la placa de control del tablero en la caja central.	- Repare la placa de control o sustitúyala por una nueva. Si sigue teniendo problemas cambie el calentador.
7. El visor de Rayos X no funciona.	- Compruebe la potencia eléctrica y la bombilla.	- Cámbiela por una nueva.
8. La potencia de succión es baja o no aspira.	- Revise cuánto tiempo lleva instalado el filtro separador de amalgama.	- Sustituya el filtro separador de amalgama por uno nuevo de forma regular entre 6 y 9 meses.

21. Garantía

Estimado cliente: le expresamos nuestro agradecimiento por haber depositado su confianza en un producto de nuestra marca cuya calidad ha sido verificada bajo los más estrictos controles y está avalada por el presente:

BADER EUROPE GROUP, S.L provista de C.I.F. B27804657 garantiza este producto en los siguientes términos y condiciones:

1. El producto amparado por este certificado está protegido durante el periodo de tres años contados a partir de la fecha que figura en el ticket o factura justificativa de la compra, siendo su alcance territorial toda Europa.
2. Durante dicho periodo de garantía, en caso de defecto de fabricación, el consumidor tendrá derecho a la reparación del mismo. Las reparaciones serán gratuitas y se llevarán a cabo en un plazo razonable y sin mayores inconvenientes para el consumidor, habida cuenta de la naturaleza del producto y de la finalidad que tuviera para el consumidor.
3. Quedan excluidas de esta garantía las averías, desperfectos o daños ocasionados en el producto como consecuencia de: malos tratos, uso indebido, exposición a condiciones climatológicas adversas, ubicación en entornos inadecuados para el producto con polvo, suciedad y humedad, abusos, golpes, caídas, instalación inadecuada o insuficiente, fallos de suministro eléctrico, desgaste por uso, reparaciones llevadas a cabo por personas distintas a la asistencia técnica indicada, así como por alteración de los datos que figuran en este certificado y/u otras causas externas al propio producto.
4. Esta garantía quedará automáticamente anulada en caso de manipulación errónea o se haya utilizado el mismo incumpliendo las normas contenidas en los manuales o instrucciones referentes a uso, funcionamiento, servicio y modo de empleo. La garantía no cubre gastos de desplazamiento del tecnicismo hasta el domicilio del propietario.
5. La garantía no afecta a los derechos que dispone el consumidor conforme a las previsiones de ley.
6. En el supuesto de que precisara cualquier tipo de asistencia técnica relacionada con el producto el consumidor deberá dirigirse al distribuidor o establecimiento de compra.
7. Para cuantas cuestiones puedan surgir con el motivo de la interpretación o ejecución de la presente garantía se estará a lo establecido en la legislación nacional que sea de aplicación.
8. Este certificado ha sido redactado de conformidad con lo dispuesto en Ley 23/2003 de 10 de julio, de Garantías en la venta de bienes de equipo.

CE
0598

DepoDent Suministros Dentales Tel. 911 976 174 · WhatsApp 603 588 999 depodent.es

Control de mantenimiento

Registro de operaciones de mantenimiento de equipos electromédicos.

Equipo: Sillón dental FLEX UP M8 COMPACT

Ref: SFTYM8

Nº de Serie: .....

Fecha	Operación	Técnico	Firma	Prox. Revisión
	Instalación de equipo			
	Cambio de filtro de aire de entrada			9/12 meses desde fecha de instalación
	Cambio filtro legionela			
	Purga del equipo y revisión de presiones			+1 año desde fecha de instalación
	Limpieza de conductos y biofilm acumulado			+1 año desde fecha de instalación
	Cambio filtro de aspiración			+2 años desde fecha de instalación
	Cambio filtro cal			9/12 meses desde fecha de instalación