02

(L) = Largo / **Length** / *Longueur*
(W) = Ancho / **Width** / *Largeur*
(H) = Alto / **Height** / *Hauteur*

MESTRA®

DepoDent España
DEPÓSITO DENTAL

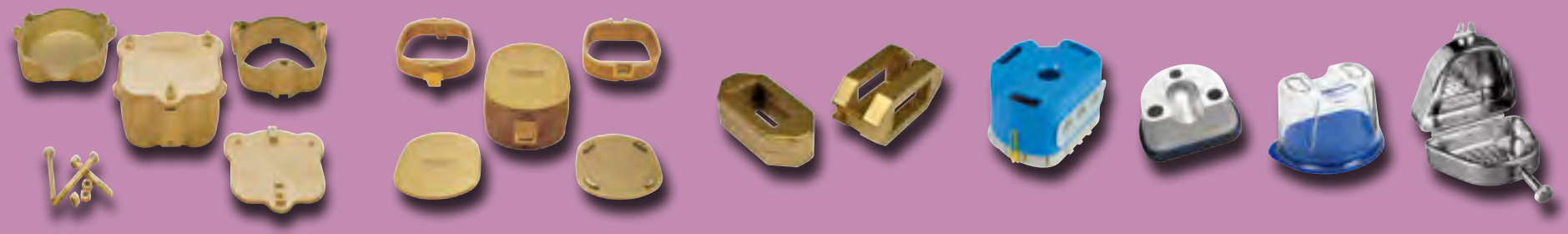

Muflas
Flasks
Moufles

Muflas **Flasks** *Moufles*

MUFLAS DE TORNILLOS
FLASK WITH SCREWS
MOUFLES A VIS

Modelos Model *Modéles*	Dimensiones interiores Inside dimensions *Dimensions int.*	Material Material *Matériel*
R - 020010 Mediano Medium *Moyen*	92 x 74 x 46 mm 1,300 Kg	Latón Brass *Laiton*
R - 020020 Grande Large *Grand*	100 x 85 x 46 mm 1,500 Kg	Latón Brass *Laiton*

MUFLA SIN TORNILLOS (para brida)
SCREWLESS FLASK (for clamp)
MOUFLE SANS VIS (pour bride)

Modelos Model *Modéles*	Dimensiones interiores Inside dimensions *Dimensions int.*	Material Material *Matériel*
R - 020040 Mediano Medium *Moyen*	92 x 74 x 46 mm 1,300 Kg	Latón Brass *Laiton*
R - 020050 Grande Large *Grand*	100 x 85 x 46 mm 1,600 Kg	Latón Brass *Laiton*

MUFLAS DE TORNILLOS (Con expulsor) R - 020060
FLASK WITH SCREWS (With ejector)
MOUFLES A VIS (Avec ejecteur)

Formada por tres piezas, con placa y orificio expulsor en su base.

Consisting of three parts, with plate and ejection hole in the base.

Composé de trois pièces. La base est munie d'une plaque et d'un orifice d'éjection.

Modelos Model *Modéles*	Dimensiones interiores Inside dimensions *Dimensions int.*	Material Material *Matériel*
Grande Large *Grand*	100 x 85 x 48 mm 1,700 Kg	Latón Brass *Laiton*

Muflas **Flasks** *Moufles*

MUFLAS SIN TORNILLOS (Con expulsor) — R - 020070
SCREWLESS FLASK (With ejector)
MOUFLES SANS VIS (Avec ejecteur)

Formada por tres piezas, con placa y orificio expulsor en su base.
Consisting of three parts, with plate and ejection hole in the base.
Composé de trois pièces. La base est munie d'une plaque et d'un orifice d'éjection.

Modelos Model *Modéles*	Dimensiones interiores Inside dimensions *Dimensions int.*	Material Material *Matériel*
Grande Large *Grand*	100 x 85 x 46 mm 1,700 Kg	Latón Brass *Laiton*

MUFLA REDONDA — R - 020080
ROUND FLASK
MOUFLE ROND

Formada por tres piezas, con placa y orificio expulsor en su base.
Consisting of three parts, with plate and ejection hole in the base.
Composé de trois pièces. La base est munie d'une plaque et d'un orifice d'éjection.

DIMENSIONES INTERIORES INSIDE DIMENSIONS *DIMENSIONS INTERIEURES*	99 x 80 x 48 mm 1,700 Kg

MATERIAL: LATON
MATERIAL: BRASS
MATERIEL: LAITON

MUFLA CUADRADA — R - 020090
SQUARE FLASK
MOUFLE CARRE

Formada por cuatro piezas para facilitar la extracción del bloque de escayola.
Consisting of four parts to facilitate removal of plaster block.
Composé de quatre pièces pour permettre d'extraire le bloc de plâtre plus facilement.

DIMENSIONES INTERIORES INSIDE DIMENSIONS *DIMENSIONS INTERIEURES*	100 x 77 x 58 mm 1,900 Kg

MATERIAL: LATON
MATERIAL: BRASS
MATERIEL: LAITON

Muflas **Flasks** *Moufles*

MUFLA TRIANGULAR R - 020100
TRIANGULAR FLASK
MOUFLE TRIANGULAIRE

Formada por tres piezas y pivote expulsor de escayola por presión en la placa inferior.

Consisting of three parts to facilitate removal of plaster block.

Composé de trois pièces, avec pivot pour l'extraction du plâtre par pression sur la plaque inférieure.

DIMENSIONES INTERIORES **INSIDE DIMENSIONS** *DIMENSIONS INTERIEURES*	94 x 82 x 57 mm 1,700 Kg

MATERIAL: LATON
MATERIAL: BRASS
MATERIEL: LAITON

MUFLA DE TRES PITONES (para brida) R - 020130
FLASK WITH THREE PINS (for clamp)
MOUFLE A TROIS BECS (pour bride)

Formada por dos piezas.

Consisting of two parts.

Composé de deux pièces.

DIMENSIONES INTERIORES **INSIDE DIMENSIONS** *DIMENSIONS INTERIEURES*	95 x 92 x 52 mm 1,600 Kg

MATERIAL: LATON
MATERIAL: BRASS
MATERIEL: LAITON

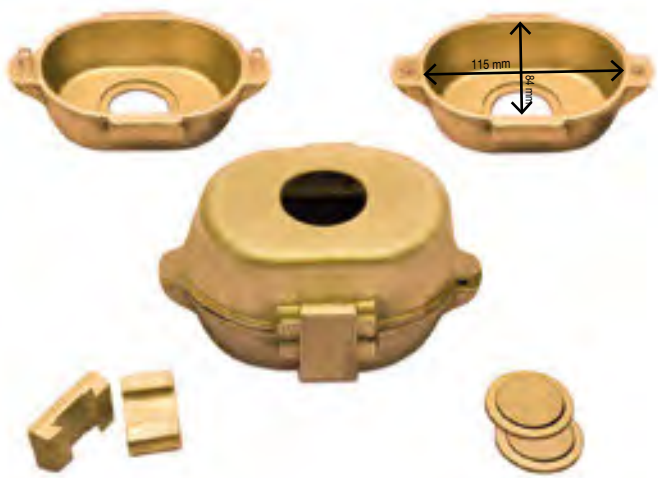

MUFLA DE DOS PITONES Y CUÑAS R - 020135
FLASK WITH TWO PINS AND WEDGES
MOUFLE A DEUX BECS ET A CLAVETTES

Mufla de dos pitones y cuñas, formada por dos piezas, dos placas, con orificio expulsor y cuñas de cierre.

Flask with two pins and wedges made up of two pieces, two plates, with ejection hole and closing wedges

Moufle a deux becs et a clavettes compose de deux elements, deux plaques, avec orifice d´expulsion et clavettes assurant la fermeture du moufle

DIMENSIONES INTERIORES **INSIDE DIMENSIONS** *DIMENSIONS INTERIEURES*	115 x 84 x 60 mm 2,100 Kg

MATERIAL: LATON
MATERIAL: BRASS
MATERIEL: LAITON

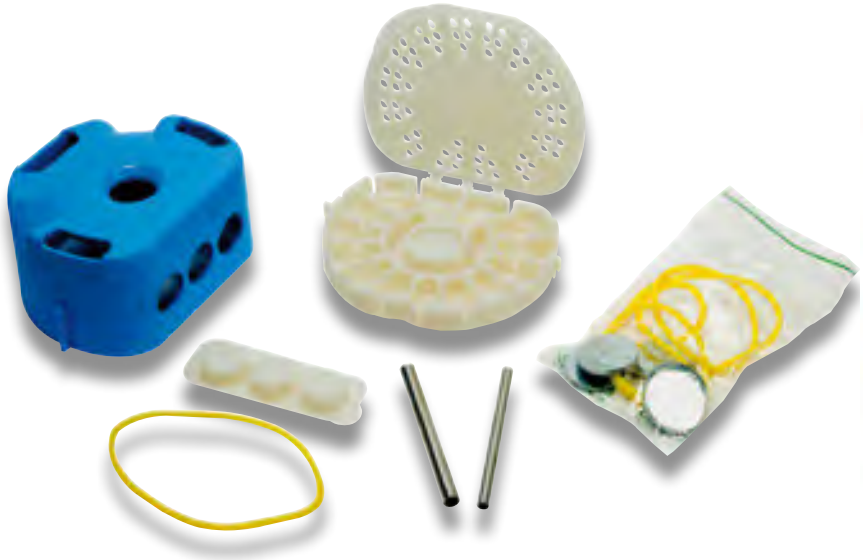

MUFLA PARA PUENTES R - 020140
FLASK FOR BRIDGES
MOUFLE POUR BRIDGES

Con ajustes exteriores para facilitar su limpieza.
With external adjustments to facilitate cleaning.
Avec ajustages extérieurs permettant le nettoyage.

DIMENSIONES INTERIORES **INSIDE DIMENSIONS** *DIMENSIONS INTERIEURES*	60 x 33 x 30 mm 0,600 Kg

MATERIAL: LATON
MATERIAL: BRASS
MATERIEL: LAITON

MUFLA DE VERTIDO R - 020202
POURING FLASK
MOUFLE POUR LA TECHNIQUE DE LA PROTHESE AMOVIBLE SANS PLATRE

Especialmente diseñada para la técnica de “vertido de resinas”. Integra en un solo dispositivo todos los elementos necesarios para desarrollar paso a paso esta popular técnica:
Mesa de trabajo con imán central.
Tapa superior para el vertido y llenado de Gelatina/Silicona.
Orificios laterales para el vertido de la resina.
Caja agujereada para la limpieza al vapor de los dientes.
Se suministra con imán y tubo de corte en acero inoxidable.

Special designed for the “Resin Pouring Technique”. Only one whole device with all the necessary elements to perform step by step this popular technique: Working table with central magnet.
Up cover for the pouring and filling with jelly/silicone.
Side holes for the resin pouring.
Pierced case for the steam cleaning of teeth.
Supplied with magnet and stainless steel cutting tube.

Spécialement conçu pour la technique de la coulée directe de la résine.
Intègre en un seul dispositif tous les éléments nécessaires pour réaliser cette technique pas à pas.
Table de travail avec un aimant central.
Partie supérieure pour le remplissage de gélatine/silicone.
Orifices latéraux pour la coulée de la résine.
Récipient troué pour le nettoyage à la vapeur des dents.
Fourni avec aimant et un tube de découpage en acier inoxydable.

DIMENSIONES INTERIORES / **INSIDE DIMENSIONS**
DIMENSIONS INTERIEURES

(L) 105 x (W) 88 x (H) 50 mm	0,237 kg
(L) 130 x (W) 115 x (H) 85 mm	0,335 kg

Muflas **Flasks** *Moufles*

MESTRA

MUFLA PARA DUPLICAR (Grande) — R - 020150
FLASK FOR DUPLICATING (Large)
CUVETTE A GEL POUR DUPLICATA

Fabricada en aluminio

Made of aluminium

Fabriquée en aluminium.

DIMENSIONES INTERIORES **INSIDE DIMENSIONS** *DIMENSIONS INTERIEURES*	110 x 83 x 53 mm 0,550 Kg

MUFLA PARA DUPLICAR (Grande) — R - 020151
FLASK FOR DUPLICATING (Large)
CUVETTE A GEL POUR DUPLICATA

Fabricada en aluminio. Su cuerpo es igual a la R - 020150 siendo su tapa lisa de goma.

Made of aluminium. Body same as R - 020150 but with flat rubber cover.

Fabriquée en aluminium. Mêmes dimensions que la R - 020150,

Avec base plane en caoutchouc.

DIMENSIONES INTERIORES **INSIDE DIMENSIONS** *DIMENSIONS INTERIEURES*	110 x 83 x 53 mm 0,546 Kg

MUFLA PARA DUPLICAR (Pequeña) — R - 020160
FLASK FOR DUPLICATING (Small)
CUVETTE A GEL POUR DUPLICATA (petite)

Fabricada en aluminio. Con tapa de goma para mejorar su cierre y altillo incorporado.

Made of aluminium. With rubber cover for better sealing.

Fabriquée en aluminium. Base en caoutchouc améliorant la fermeture; base rehaussée.

DIMENSIONES INTERIORES **INSIDE DIMENSIONS** *DIMENSIONS INTERIEURES*	100 x 80 x 55 mm 0,326 Kg

MUFLA PARA DUPLICAR (Pequeña) — R - 020170
FLASK FOR DUPLICATING (Small)
CUVETTE A GEL POUR DUPLICATA

Fabricada en aluminio. Su cuerpo es igual a la R - 020160

Made of aluminium. Body same as R - 020160

Fabriquée en aluminium. Mêmes dimensions que la R - 020160

DIMENSIONES INTERIORES **INSIDE DIMENSIONS** *DIMENSIONS INTERIEURES*	100 x 80 x 55 mm 0,311 Kg

MUFLA PARA DUPLICAR (Pequeña) — R - 020171
FLASK FOR DUPLICATING (Small)
CUVETTE A GEL POUR DUPLICATA

Fabricada en aluminio. Su cuerpo es igual a la R - 020160 siendo su tapa lisa de goma.

Made of aluminium. Body same as R - 020160 but with flat rubber cover.

Fabriquée en aluminium. Mêmes dimensions que la R - 020160, Avec base plane en caoutchouc.

DIMENSIONES INTERIORES **INSIDE DIMENSIONS** *DIMENSIONS INTERIEURES*	100 x 80 x 55 mm 0,355 Kg

Muflas **Flasks** *Moufles*

R-020180

R-020185

MUFLA PARA DUPLICAR DE PLASTICO — R - 020180
PLASTIC FLASK FOR DUPLICATING
CUVETTE A GEL EN PLASTIQUE POUR DUPLICATA

DIMENSIONES INTERIORES **INSIDE DIMENSIONS** *DIMENSIONS INTERIEURES*	100 x 85 x 55 mm 0,116 Kg

MUFLA DUPLICAR DE PLASTICO CON TAPA LISA DE GOMA — R - 020185
PLASTIC FLASK FOR DUPLICATING WITH FLAT RUBBER COVER
CUVETTE A GEL EN PLASTIQUE POUR DUPLICATA AVEC BASE PLANE EN CAOUTCHOUC

DIMENSIONES INTERIORES **INSIDE DIMENSIONS** *DIMENSIONS INTERIEURES*	100 x 85 x 55 mm 0,231 Kg

MUFLA DE DUPLICAR PARA SILICONAS — R - 020186
FLASK FOR SILICONE DUPLICATING
CUVETTE DE DUPLICATION POUR SILICONES

La utilización cada día más importante de silicona para la duplicación de modelos en la técnica de la prótesis para esqueléticos, nos ha llevado a estudiar y realizar una mufla que minimice la cantidad de material empleado sin alterar la calidad del trabajo.
La mufla MESTRA está totalmente fabricada en policarbonato, un material muy resistente y duradero.
Una solución sobria, económica y limpia para trabajos de gran precisión.

The more widespread use of silicone for the duplication of models in the prosthesis technique for skeletons has led us to study and make a flask that minimizes the quantity of materials used, without altering the quality of the work.
The MESTRA flask is made entirely of policarbonate, a very strong and durable material. A sensible, economic, and clean solution for high-precision work.

L´utilisation chaque jour plus importante de silicone pour les duplicata des modèles dans la technique de la prothèse squelettée, nous a amenés à concevoir et réaliser une cuvette minimisant la quantité de produit utilisé sans altérer la qualité du travail réalisé. La cuvette MESTRA est complètement fabriquée en polycarbonate, un matériau très résistant et durable. Une solution sobre, économique et propre pour des travaux de grande précision.

DIMENSIONES INTERIORES **INSIDE DIMENSIONS** *DIMENSIONS INTERIEURES*	85 x 65 x 40 mm 0,052 Kg

MUFLA PARA ORTODONCIA — R - 020200
FLASK FOR ORTHODONTICS
MOUFLE POUR ORTHODONTIE

Fabricada en duro-aluminio.
Made of duralumin.
Fabriqué en aluminium dur.

DIMENSIONES INTERIORES / **INSIDE DIMENSIONS** / *DIMENSIONS INTERIEURES*

Ø 97 x (H) 88 mm	1,417 kg

MUFLA PARA INYECTAR POLIAMIDAS — R - 020210
FLASK FOR INJECT POLYAMIDES
CUVETTE A GEL INJECTER DE POLYAMIDES

DIMENSIONES INTERIORES / **INSIDE DIMENSIONS** / *DIMENSIONS INTERIEURES*

95 x 83 x (H) 64 mm	1,148 kg

DIMENSIONES EXTERIORES / **EXTERIOR DIMENSIONS** / *DIMENSIONS EXTÉRIEURES*

(L) 120 x (W) 123 x (H) 74 mm	1,148 kg

Muflas **Flasks** *Moufles*

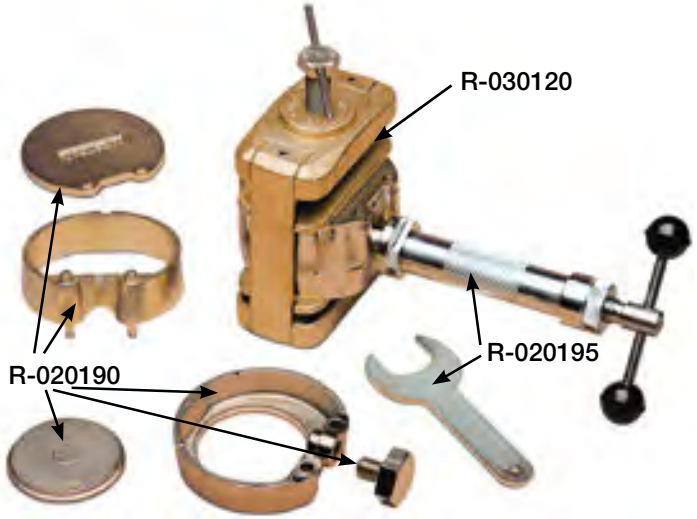

INYECTORA DE RESINAS — **R - 020195**
RESIN INJECTOR
INJECTEUR DE RESINES

Este sistema de introducción de la resina en la mufla, para la confección de prótesis mediante inyección, es operativo y práctico, y no obliga al operador a cambiar.
– Las marcas y producto que utiliza habitualmente.
– Las técnicas habituales de preparación de resinas.
– Las técnicas y dispositivos de polimerización.
Evitando la adquisición de nuevos equipos costosos y complejos en su funcionamiento.

This system for injecting resin into the flask to make prostheses is functional and practical. The operator does not need to change brands, products, resin preparation techniques or polymerizing devices and techniques he does not normally work with. This means there is no need to purchase costly, complex new equipment.

Ce système d'introduction de la résine dans le MOUFLE, pour la réalisation de prothèses par injection est très opérationnel et pratique.
Il évite à l'opérateur de devoir changer.
– Les marques et le produit qu'il utilise habituellement.
– Les techniques habituelles de préparation des résines.
– Les techniques et les dispositifs habituels de polymérisation.
Ceci évite également l'achat de nouveaux équipements coûteux et d'un fonctionnement complexe.

COMPONENTES DEL SISTEMA:
1.° Mufla inyectora construida en latón forjado y niquelado. R-020190
2.° Brida: se puede utilizar cualquier brida MESTRA. R-030120
3.° Inyectora: construida en Acero inox. Está dotada de llave para atornillar la jeringa y el tapón de la mufla. R-020195

SYSTEM COMPONENTS:
1.° Injector flask made of forged, nickel-plated brass. R-020190
2.° Flange: any MESTRA flange can be used. R-030120
3.° Injector: made of stainless steel, with a key to screw on the syringe and the muffle cover. R-020195

COMPOSANTS DU SYSTEME:
1.° MOUFLE d'injection en laiton forgé et nickelé. R-020190
2.° Bride: on peut utiliser n'importe qu'elle bride MESTRA. R-030120
3.° Injecteur; en acier inox et muni d'une clef pour visser la seringue et le couvercle du moufle. R-020195

R-020190 + 020195	2,746 kg

MUFLA PARA MICROONDAS — **R - 020208**
FLASK FOR MICROWAVE OVEN
MOUFLE MICRO-ONDAS

Fabricada en composite de alta resistencia, es totalmente compatible con los hornos microondas domésticos. Mediante el uso de esta técnica se ahorra un considerable tiempo en la elaboración de trabajos.

Made of high resistance composite, it is totally compatible with domestic microwave ovens. Using this technique saves a lot of working time.

Fabriquée en composite haute résistance, elle est entièrement compatible avec les fours à micro-ondes domestiques. Cette technique permet un important gain de temps dans l'élaboration du travail.

DIMENSIONES INTERIORES / **INSIDE DIMENSIONS**
DIMENSIONS INTERIEURES

(L) 90 x (W) 70 x (H) 49 mm	0,400 kg
(L) 125 x (W) 105 x (H) 90 mm	0,452 kg

MUFLA PARA DUPLICAR CON ALGINATO — **R-020205**, **R-020206**
ALGINATE POURING FLASK
MOUFLE A DUPLIQUER A L´ALGINATE

Fabricada en metal niquelado altamente resistente a la corrosión. Es posible disminuir las dimensiones interiores mediante el empleo de unos reductores de goma disponibles como accesorio. De esta manera el volumen se puede ajustar a trabajos medianos y grandes.

Made of nickel-plated metal highly resistant to corrosion. The inner measurements can be reduced by using rubber pieces, supplied as accessories. This way the volume can be adapted to middle sized and big works.

Fabriquée en métal nickelé d'une haute résistance à la corrosion.
Les dimensions intérieures peuvent se réduire à l'aide de réducteurs en caoutchouc, disponibles comme accessoires. Le volume peut ainsi être ajusté à la dimension du modèle.

DIMENSIONES INTERIORES / **INSIDE DIMENSIONS**
DIMENSIONS INTERIEURES

(L) 100 x (W) 83 x (H) 44 mm	0,280 kg
(L) 110 x (W) 110 x (H) 64 mm	0,330 kg

REDUCTOR (goma) 2 u. — **R-020206-01**
REDUCTOR (rubber) 2 u.
RÉDUCTEURS (caoutchouc) 2 u.