carl marlin Solingen

FINEST DENTAL INSTRUMENTS

GERMANY

https://depodent.es

TÜVRheinland

Zertifikat

Die Zertifizierungsstelle der TÜV Rheinland LGA Products GmbH

bescheinigt, dass die Organisation

Carl Martin GmbH
Neuenkamper Str. 80-86
42657 Solingen
Deutschland

für den Geltungsbereich:

Design und Entwicklung, Herstellung, Endprüfung und Vertrieb von chirurgischen Instrumenten und Dentalinstrumenten

ein Qualitätsmanagementsystem für Medizinprodukte eingeführt hat und anwendet.

Der Nachweis wurde erbracht, dass die Forderungen der

EN ISO 13485:2012/AC:2012

erfüllt sind. Das Qualitätsmanagementsystem unterliegt einer jährlichen Überwachung.

Zertifikat-Registrier-Nr.: SX 60085675 0001
Ein Audit wurde durchgeführt, Bericht-Nr.: 21194568 001
Dieses Zertifikat ist gültig bis: 06.06.2016

Zertifizierungsstelle

Akkreditiert durch Zentralstelle der Länder für Gesundheitsschutz bei Arzneimitteln und Medizinprodukten ZLG-ZQ-995.00.01-46

Datum 16.07.2013

Dipl.-Ing. U. Frenkler

TÜV Rheinland LGA Products GmbH - Tillystraße 2 - 90431 Nürnberg
Tel.: +49 221 806-1371 Fax: +49 221 806-3935 e-mail:cert-validity@de.tuv.com http://www.tuv.com/safety

TÜVRheinland

Certificate

The Certification Body of TÜV Rheinland LGA Products GmbH

hereby certifies that the organization

Carl Martin GmbH
Neuenkamper Str. 80-86
42657 Solingen
Deutschland

has established and applies a quality management system for medical devices for the following scope:

Design and development, production, final inspection and distribution of surgical instruments and dental instruments

Proof has been furnished that the requirements specified in

EN ISO 13485:2012/AC:2012

are fulfilled. The quality management system is subject to yearly surveillance.

Certificate Registration No.: SX 60085675 0001
An audit was performed. Report No.: 21194568 001
This Certificate is valid until: 06.06.2016

Certification Body

Akkreditiert durch Zentralstelle der Länder für Gesundheitsschutz bei Arzneimitteln und Medizinprodukten ZLG-ZQ-995.00.01-46

Date 16.07.2013

Dipl.-Ing. U. Frenkler

TÜV Rheinland LGA Products GmbH - Tillystraße 2 - 90431 Nürnberg
Tel.: +49 221 806-1371 Fax: +49 221 806-3935 e-mail:cert-validity@de.tuv.com http://www.tuv.com/safety

TÜVRheinland

Zertifikat

Die Zertifizierungsstelle der TÜV Rheinland LGA Products GmbH

bescheinigt, dass die Organisation

Carl Martin GmbH
Neuenkamper Str. 80-86
42657 Solingen
Deutschland

für den Geltungsbereich:

Design und Entwicklung, Herstellung, Endprüfung und Vertrieb von chirurgischen Instrumenten und Dentalinstrumenten

ein Qualitätsmanagementsystem eingeführt hat und anwendet.

Der Nachweis wurde erbracht, dass die Forderungen der

EN ISO 9001:2008

erfüllt sind. Das Qualitätsmanagementsystem unterliegt einer jährlichen Überwachung.

Zertifikat-Registrier-Nr.: SY 60085677 0001
Ein Audit wurde durchgeführt, Bericht-Nr.: 21194568 001
Dieses Zertifikat ist gültig bis: 06.06.2016

Zertifizierungsstelle

Datum 16.07.2013

Dipl.-Ing. U. Frenkler

TÜV Rheinland LGA Products GmbH - Tillystraße 2 - 90431 Nürnberg
Tel.: +49 221 806-1371 Fax: +49 221 806-3935 e-mail:cert-validity@de.tuv.com http://www.tuv.com/safety

TÜVRheinland

Certificate

The Certification Body of TÜV Rheinland LGA Products GmbH

hereby certifies that the organization

Carl Martin GmbH
Neuenkamper Str. 80-86
42657 Solingen
Deutschland

has established and applies a quality management system for the following scope:

Design and development, production, final inspection and distribution of surgical instruments and dental instruments

Proof has been furnished that the requirements specified in

EN ISO 9001:2008

are fulfilled. The quality management system is subject to yearly surveillance.

Certificate Registration No.: SY 60085677 0001
An audit was performed. Report No.: 21194568 001
This Certificate is valid until: 06.06.2016

Certification Body

Date 16.07.2013

Dipl.-Ing. U. Frenkler

TÜV Rheinland LGA Products GmbH - Tillystraße 2 - 90431 Nürnberg
Tel.: +49 221 806-1371 Fax: +49 221 806-3935 e-mail:cert-validity@de.tuv.com http://www.tuv.com/safety

Distribuidor: DepoDent España depósito dental DepoDent España - 902 767 118 - ventas@depodent.es

https://depodent.es

carl martin Solingen ®

Germany · Allemagne · Alemania

Neuenkamper Str. 80-86 · **D-42657 Solingen**
P. O. Box 17 01 48 · **D-42623 Solingen**

Telefon: + 49 (0)2 12 - 81 00 44
Telefax: + 49 (0)2 12 - 8 73 45
E-Mail: info@carlmartin.de
Internet: www.carlmartin.de

DENTAL-KATALOG

No. 15

1. Auflage, Ausgabe · Edition 2015–2017

Dieses Zeichen bürgt für Qualität!
This symbol stands for high quality!
Ce sigle est le garant de la qualité!
¡Este signo garantiza la calidad!

Nachdruck auch auszugsweise verboten! / Reprinting even partially is not allowed!
Für evtl. Druckfehler wird keine Haftung übernommen. / Responsibility for eventually printing errors is excluded.

Distribuidor: DepoDent España depósito dental DepoDent España - 902 767 118 - ventas@depodent.es

https://depodent.es

Das Unternehmen
CARL MARTIN-Solingen

Die CARL MARTIN GmbH – mit Sitz in der weltweit bekannten Messer-Scheren und Chirurgieinstrumenten Stadt SOLINGEN – wurde im Jahr 1916 gegründet.

Seit diesem Zeitpunkt hat sich das Unternehmen primär auf die Herstellung und den Vertrieb von hochwertigen Instrumenten für den Dentalsektor spezialisiert. Mit über 100-jähriger Erfahrung in den Bereichen Rohstoffe, Entwicklung und Verarbeitung sowie den Ansprüchen aus dem täglichen Einsatz bei Kliniken, Praxen und Labors, gehören wir heute zu den weltweit führenden und anerkannten Herstellungsunternehmen für dentale Instrumente.

Produktmanagement bei Neu- und Weiterentwicklung führen wir eigenverantwortlich bzw. mit der Unterstützung von anerkannten Praktikern/Kliniken etc. auf nationaler und internationaler Ebene durch. Dieses hat dem Unternehmen stets den Ruf eines innovativen und marktgerechten Anbieters verliehen.
Wir werden diesen Anspruch auch zukünftig in den Mittelpunkt unseres Handelns stellen.
Ihre

CARL MARTIN GmbH
Solingen

FINEST DENTAL

L'entreprise
CARL MARTIN-Solingen

L'enterprise Carl Martin GmbH dont le siège se situe à Solingen, la ville mondialement réputée comme la ville de la coutellerie et des instruments chirurgicaux, fut créée en 1916.

Dès lors, l'entreprise s'est principalement spécialisée dans la fabrication et la diffusion d'instruments de haute qualité pour le secteur dentaire. Avec notre expérience acquise au cours d'une activité de plus de 100 ans dans les domaines des matières premières, du développement, de la production et par le contact avec les réalités de l'exercice quotidien des cliniques, des cabinets et des laboratoires, nous sommes considérés aujourd'hui au niveau mondial comme l'un des premiers fabricants d'instruments dentaires.

La conception et le développement de produits que nous menons sous notre responsabilité propre ou avec l'assistance de practiciens et de cliniques reconnus au niveau national ou international ont fait notre réputation de fournisseur innovateur et proche des réalités du marché.

Nous resterons toujours fidèles à cette ambition.

Votre

CARL MARTIN GmbH
Solingen

Distribuidor: DepoDent España depósito dental DepoDent España - 902 767 118 - ventas@depodent.es

https://depodent.es

Dentisterie conservatrice

Bagues code couleur pour le maraquage des instruments 363
Ciseaux à émail 445
Ciseaux à émail pour la préparation du bord cervical 446-447
Différents types de manches Carl Martin 384
Excavateurs 383-386
Instruments à canaux 440-444
Instruments à composites 389-407
Instruments à détartrer 424-426
Instruments pour amalgame 419-423
Instruments pour digue 372-373
Instruments pour enlever les obturacions temporaires 439
Instruments pour obturations 408-418
Instruments pour rétraction 409
Maillets 428
Manche à miroir de bouche COLORI ... 367
Manche pour miroir 362
Manches de miroir 364-366
Matrices 370
MICRO miroir 358
Miroir photographique 361-362
Miroirs à bouche 359-360
Miroirs à resection 357
Pince de finissage 371
Pinces pour papier à articuler 374
Pointes de sonde interchangeables 435
Porte-amalgames 427
Porte-matrices 368-369
Porte-serviettes 363
Précelles 375-382
Séparateurs 368
Set de première examination 354-356
Sondes 432, 436-438
Sondes, incassables 431, 433-434
Spatules à ciment 429-430

Prothèse et l'orthodontie, Porte-empreintes

Cisailles à plâtre 472
Ciseaux à couronnes 450-451
Compas d'épaisseur 490
Couteau pour empreinte 468
Couteaux à cire 471
Couteaux à plâtre 472-473
Instruments à détacher les couronnes 456-458
Instruments à modeler 460-466
Instruments enlève couronne 452
Jauge de niveau graduée 490
Laboratoire set 467
Lames à scie 489
L'orthodontie 481
Pied à coulisse 490
Pince à couper 485
Pince à desceller les couronnes.. 453-455
Pince à ligatures et à plier les fils 483
Pinces à bouteroller 482
Pinces à courber les crochets 478, 480
Pinces à courber les fils 479, 481
Pinces à enlever les bagues en cuivre 483
Pinces à étendre les couronnes 482
Pinces à former 483
Pinces à mors plats 476-477
Pinces coupantes 484
Pinces porte - couronnes et bridges 488
Pinces pour couronnes télèscopiques.. 486
Pinces ronds 476
Pinces universelles 480
Pince universelle 475
Porte-empreinte, Implantologie . 497, 498
Porte-empreintes d'EHRICKE 494
Porte-empreintes d'EHRICKE, set 493
Porte empreintes ERGOLOCK avec bord de rétention 491, 495, 496
Porte empreintes ERGOLOCK avec bord de rétention, set 493
Porte-empreintes pour empreintes partielles 492
Précelle pour le four 487
Précelles 470
Précelles à souder 487
Spatule à Malaxer 473
Spatules à alginate 474
Spatules à plâtre 474
Support pour pinces 469
Tamis à vapeur - EASY STEAM 459

Orthodontie

Accessoires 526
Ciseaux 528
Couteaux à cire 532
Ecarteur buccal OHRINGER 532
Goupilles d'arrêt et ciseaux à ligature 506
Informations sur le produit 502-503
Instruments à main KFO 519-524
Manche pour miroir 531
Miroir photographique 531
Miroirs à bouche 529
Miroirs à manches 529, 530
Pince à bandages pour ajuster 510
Pince à bouteroller pour couronnes et pansements 507
Pince pour l'élimination d'adhésif 509
Pinces 530, 533
Pinces à galber 511-515
Pinces à galber les boucles 513, 514
Pinces à ligatures 506-507, 516
Pinces à pansements 508
Pinces à ressort et oeillets 511-512
Pinces à retirer les crochets 510
Pinces à séparer 516
Pinces coupantes diagonales 505
Pinces coupantes distales 504
Porte-aiguilles, Ortho 525
Porte empreintes ERGOLOCK avec bord de rétention 527
Précelles pour la mise en place de crochets 517-518
Sondes 530
Spatules à alginate et à plâtre 533
Support pour pinces 534

Stérilisation et Préparation, cassettes, récipients métalliques

Cassettes 538-539
Cassette standardisée en acier inoxydable – d'après DIN 13999 536-537
Consignes d'entretien 546
Pâte pour l'entretien des instruments 551
Porte-fraises 543
Récipients métalliques 548-549
Steri-Wash-Tray-Systéme 540-542
Stylos d'huile 550

Manucure + accessoires

Manucure + accessoires 554-555

FINEST DENTAL INSTRUMENTS

https://depodent.es

LiquidSteel – La nueva sensación de mango

Bandeja de MICROCIRURGÍA....51
Botadores para fragmentos....39
Cincel de coagulación....50
Curetas GRACEY....62-63
Curetas GRACEY MiniFive....67-68
Curetas LANGER....66
Curetas óseas....43
Curetas, universal....64
Eliminación restauracion temporal....83
Elevadores para raices....38
Espátula Heidemann....99
Espàtulas para cemento....108
Estuche Paro COLORI....65
Estuche PolyFill....98
Excavadores....81-82
Fórceps con resorte para niños....37
Forceps de extracción....32-37
Fórceps especiales....36
Hachas para esmalte....113
Instrumento para composite....86-97
Instrumentos modelado para amalgama....109
Instrumentos para modeladopara amalgama....110
Instrumentos para modelar - Laboratorio....114-116
Instrumentos para obturaciones....100-107
Instrumentos para quitar obturaciones temporales....83
Instrumentos Sinus-Lift....57-59
Limas periodontales....73
Limpiador....69-70
Luxadores....42
Mango de bisturí....48
Mangos de espejo....80
Mangos de espejo COLORI....79
Material hueso....61
Periostótomos....44-50
Pinzas....55,78
Pinzas MICRO....56
Porta-agujas....52-53
Posicionador del hilo retractor....83
Raspador....83
Raspador de hueso....60-61
Raspador para la limpieza de implantes....60
Recortadores del margen gingival 111-112
Set de exploración inicial....74
Sondas....75-76
Sondas COLORI....77
Sondas periodontales....71-72
Tamponador/Mango de bisturí....48
Tijeras para encía....54

Extracción

Botadores para fragmentos....179-182
Cuchilla de torno....174
Elevadores para raices....155-165,170-178
Forceps de extracción....118-143
Forceps de extracción de Klein, para niños....144-145
Forceps de extracción, forma americana....148-154
Fórceps para niños....146-147
Luxadores....166-169
Sindesmótomos....183
Starter-Sets....122

Cirugia oral, maxilofacia y micro

Abre-bocas....186
Bajalengua....240, 243
Bandejas básicas para la cirugía 226-230
Bisturis....219
Bisturis para uso único con mango plástico....218
Cepillo de limpieza....273
Cincel de coagulación....265
Cinceles....265-266
Curetas óseas....243-246
Depresor lingual....241
Espéculo nasal....260
Gubias....265
Hojas de bisturi....215
Instrumento para aspirar....273
Jeringa para la anestesia intraligamentaria....271-272
Jeringas para ampollas....268-270
Limas para huesos....267
Mangos de bisturi....216-217
Martillos....264
MICRO....194-195,212,217,224-227,258
Periostótomos....251-256, 263
Periostótomos y Separador de encía..254
Pincas para etmoides....260
Pinzas de campo....257
Pinzas de cirugía....190-196
Pinzas de cirugía . forma anatómica....188-189,195
Pinzas gubias....247-249
Pinzas hemostáticas....257-258
Pinzas para cortar encías y tejidos....214
Pinzas para esterilizar....261
Pinzas p. tampones....259
Pinzas p. vendajes....259
Pinzas tira-lengua....187
Porta-agujas....220-225, 231-235
Porta-agujas con tijeras....234
Protector del dedo....187
Retractores de labios....236
Separadores....236-238, 240
Separadores des mejillas....239
Separador Universal....241-242
Sinus-Lift Instrumente....250
Sondas para el seno maxilar....262
Soporte de seguridad para agujas de inyección....271
Tijeras de disección....208-209
Tijeras para cirugía....213
Tijeras para encía....198-212
Tijeras para vendajes....214
Tijeras para hilos....202

Implantologìa

Cubetas para impresiones....278-279
Cureta para la limpieza de implantes 280
Instrumentos para material óseo....283
Instrumentos Sinus-Lift....287-289
Martillo para implantologìa....276
Molino óseo....281
Osteómetro....286
OSTEOTOMO, Cincel de hueso....291
OSTEOTOMO, Impactador de hueso 292-293
OSTEOTOMO para la conformación del lecho del implante....290
OSTEOTOMO, Separador de hueso 294-295
Pinzas para membrana....277
Pinzas para tejido....277
Raspador de hueso....282, 284
Recipiente para martilleo de hueso....285
Recipiente para mezcla de hueso....285
SET DE OSTEOTOMOS, Cincel de hueso....298
SET DE OSTEOTOMOS, Impactador de hueso....296
SET DE OSTEOTOMOS, Separador de hueso....297

Periodoncia

Accesorios para periodoncia....333
Bondeja para la cirugia periodontal....351
Cincel para hueso....326
Curetas....307-310, 314-320
Curetas, ERGOTOUCH....304
Gingivectomia instrumentos....321-322
Hojas de bisturi....343
Limas periodontales....327
Limpiadores de sarro....323-325
Mangos de bisturi....344
Periostótomos....345-347
Pinzas de cirugía....334-337
Porta-agujas....348-350
Profilaxis, Starter Set....317-318
Profilaxis, Starter Set, ERGOTOUCH....306
Scaler....311-313
Scaler, ERGOTOUCH....305
Sicnificado de los símbolos....300-302
Sondas....332
Sondas para Periodoncia....328-330
Sondas para Periodoncia, intercambiables....331
Tijeras para encía....338-342

Distribuidor: DepoDent España depósito dental DepoDent España - 902 767 118 - ventas@depodent.es

https://depodent.es

Odontologia de conservación

Anillos código color para marcar los instrumentos 363
Espàtulas para cemento 429-430
Espejos de boca 359-360
Espejos de reseccion 357
Excavadores 383-386
Fotoespejo 361-362
Hachas para esmalte 445
Instrumento para composites 389-407
Instrumentos para amalgama 419-423
Instrumentos para dique de goma 372-373
Instrumentos para endodoncia 440-444
Instrumentos para obturaciones 408-418
Instrumentos para quitar obturaciones temporales 439
Instrumentos p. retracciones 409
Limpiadores de sarro 424-426
Mangos de espejo COLORI 367
Mangos p. Espejos 364-366
Martillos 428
Matrices 370
MICRO-Espejo 358
Pinzas 375-382
Pinzas de afinado 371
Pinzas para papel de articular 374
Porta amalgamas 427
Portamatrices 368, 369
Porta-servilletas 363
Puntas intercambiables para sondas 435
Recortadores del margen gingival 446-447
Separadores 368
Set de exploración inicial 354-356
Sondas 432, 436-438
Sondas, irrompibles 431,433-434
Soporte para fotoespejo 362
Variantes de mangos Carl Martin 384

Prótesis y ortodoncia, Cubetas para impresiones

Alicate articulado 485
Alicate para yeso 472
Alicates de picos chatos 476-477
Alicates para coronas telescópicas 486
Alicates para doblar alambre 479
Alicates para doblar alambre, Ortodoncia 481
Alicates para doblar ganchos 478, 480
Alicates para formar 483
Alicates para ligaturas 483
Alicates para sacar anillos de cobre 483
Alicates p. contornear 482
Alicates p. cortar alambre 484
Alicates p. ensanchar coronas 482
Alicates redondos 476
Alicates universales para espigas 480
Calibradores 490
Cubetas para empresiones ERGOLOCK con borde de retención 491, 495-496
Cubetas para empresiones ERGOLOCK con borde de retención, set 493
Cubetas para impresiones, Implantologia 497-498
Cubetas para impresiones parciales 492
Cubetas para impresiones según EHRICKE 494
Cubetas para impresiones según EHRICKE, set 493
Cuchillos para cera 471
Cuchillos para yeso 472, 473
Espátula para mezclar 473
Espátulas para alginate 474
Espátulas para yeso 474
Hojas de sierra 489
Instrumento para recortar alginato 468
Instrumentos para modelar 460-466
Instrumentos para quitar coronas 452-458
Laboratorio set 467
Malla para la limpieza al vapor - EASY STEAM 459
Pie de rey 490
Pinza de horno 487
Pinzas 470
Pinzas para soldar 487
Pinzas para tener coronas y puentes 488
Pinzas universales 475
Regla metálica 490
Soporte para pinzas 469
Tijeras para coronas 450-451

Ortodoncia

Accesorios 526
Alicate de corte distal 504
Alicate de corte lateral 505
Alicate para arcos y torques 511-512
Alicate para la formación de loops 513-514
Alicate para contornear coronas y bandas 507
Alicate para separadores 516
Alicates conformadores 511-515
Alicates de extracción de adhesivos 509
Alicates para corte de ligaduras de pins 506
Alicates para ligaduras 506-507, 516
Alicates para retirar brackets 510
Alicates para sustitución de bandas 508
Cubetas para empresiones ERGOLOCK con borde de retención 527
Cuchillos para cera 532
Espátulas para alginato y para yeso 533
Espejos de boca 529
Espejos de mangos 530
Fotoespejo 531
Información de productos 502-503
Instrumentos manuales para ortodoncia 519-524
Mangos p. Espejos 529
Pinza de banda para adaptar 510
Pinzas 530,533
Pinzas para brackets 517-518
Porta-agujas, Ortho 525
Separador bucal OHRINGER 532
Sondas 530
Soporte para fotoespejo 531
Soporte para pinzas 534
Tijeras 528

Esterilización y Preparación, Bandejas, Envases de metal

Bandejas 538-539
Casete estandardizado de acero inoxidable-según DIN 13999 536-537
Dispensadores de aceite en forma de bolígrafo 550
Freseros 543
Indicaciones de mantenimiento 547
Pasta pulido instrumentos 551
Recipientes metálicos 548-549
Steri-Wash-Tray-Systemos 540-542

Manicura + accesorios

Manicura + accesorios 554-555

FINEST DENTAL INSTRUMENTS

IMPLANTOLOGIE

IMPLANTOLOGY
IMPLANTOLOGIE
IMPLANTOLOGÌA

Distribuidor: DepoDent España depósito dental DepoDent España - 902 767 118 - ventas@depodent.es

https://depodent.es

Hammer für Implantologie

Implantological hammer
Marteau pour l'implantologie
Martillo para implantologìa

1796A
Ersatzbacken, 1 Paar
Spare beaks, 1 pair
Becs de remplacement, 1 paire
Extremos de recambio 1 Par

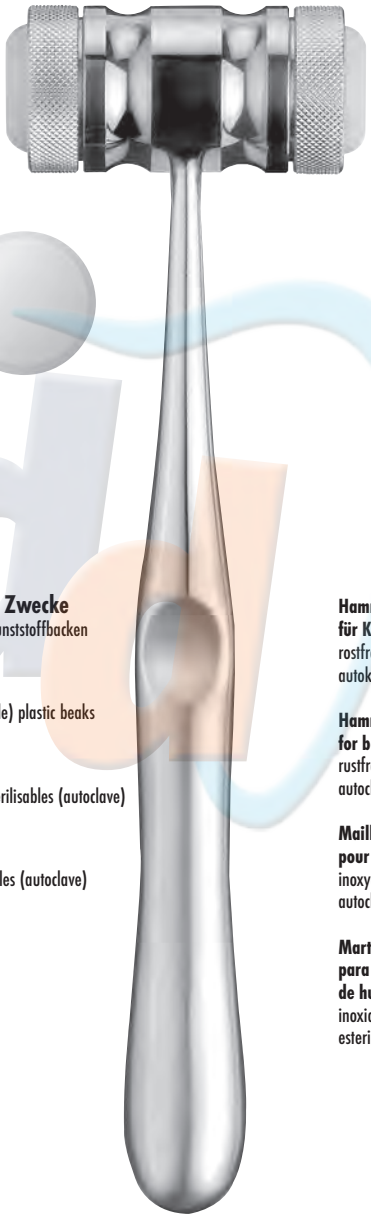

Hammer für implantologische Zwecke
n. MEAD mit sterilisierbaren (Autoklav) Kunststoffbacken

Implantological hammer
acc. to MEAD with sterilizable (autoclavable) plastic beaks

Marteau pour l'implantologie
selon MEAD avec des becs en plastique stérilisables (autoclave)

Martillo para implantología
MEAD con extremos de plástico esterilizables (autoclave)

1796
18cm
MEAD

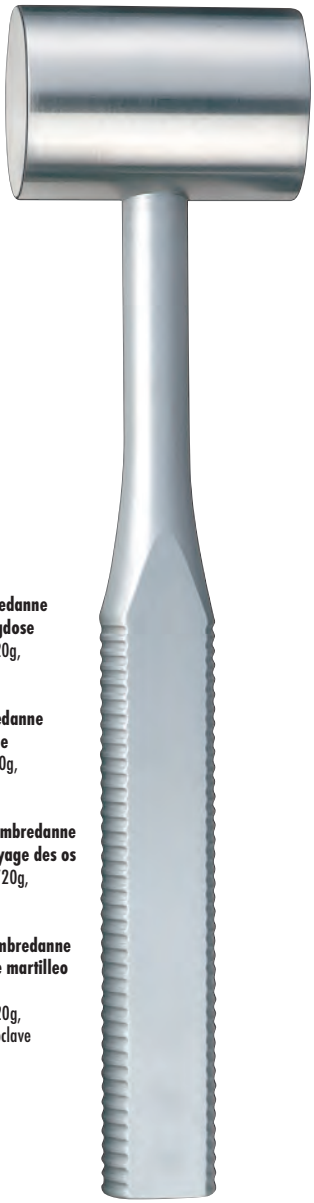

Hammer n. Ombredanne für Knochenschlagdose
rostfrei, Gewicht: 720g, autoklavierbar

Hammer n.Ombredanne for bone centrifuge
rustfree, weight: 720g, autoclavic

Maillet d'après Ombredanne pour boîte de broyage des os
inoxydable, poids: 720g, autoclavable

Martillo según Ombredanne para recipiente de martilleo de hueso
inoxidable. peso: 720g, esterilizable en autoclave

1795
25cm
OMBREDANNE

FINEST DENTAL INSTRUMENTS

Distribuidor: DepoDent España depósito dental DepoDent España - 902 767 118 - ventas@depodent.es

https://depodent.es

Gewebepinzetten/Membranpinzetten

Dental tissue tweezers/Membrane tweezers
Pinces à tissu/Pinces à membrane
Pinzas para tejido/Pinzas para membrana

TC = Hartmetall
carbide
tungsténe
tungsteno

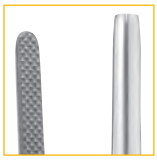

anatomische Pinzette mit TC
n. ADSON
mit Hartmetalleinlagen (TC), zum atraumatischen Abhalten/Halten dünner Gewebelappen oder zum sicheren Festhalten von Membranen beim Zuschnitt

Anatomical tweezers with tungsten carbide inserts for retracting/gripping thin tissue flaps atraumatically or grasping membranes firmly while cutting

Précelle anatomique avec incrustation de métal dur (carbure de tungstène) pour un écartement/maintien atraumatiaque de lambeaux fins ou pour un maintien ferme de la membrane lors de la découpe

pinzas anatómicas de carburo tungsteno (TC) para una sujeción/retención atraumática de los tejidos finos o para una sujeción segura de la membrana en el corte

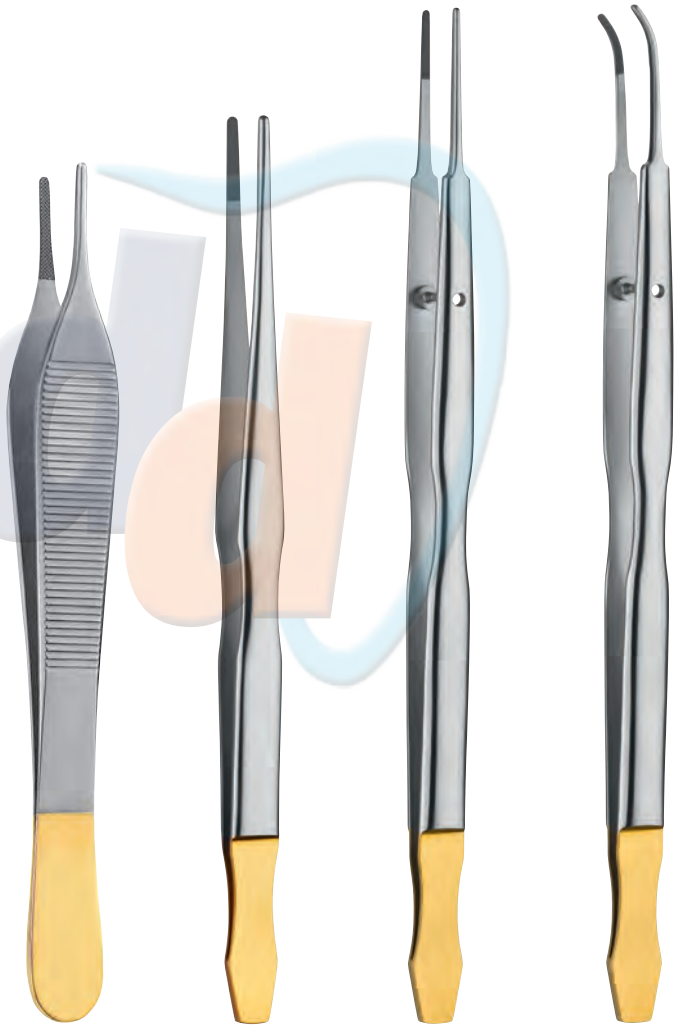

785TC/12
12cm
ADSON

792DE/16
16cm

781TC/18
18cm
GERALD

781ATC/18
18cm
GERALD

FINEST DENTAL INSTRUMENTS

Distribuidor: DepoDent España depósito dental DepoDent España - 902 767 118 - ventas@depodent.es

https://depodent.es

Abdrucklöffel

Impression Trays
Porte-empreinte
Cubetas para impresiones

IMPLAVISION – ein Implantat-Abdrucklöffel mit abnehmbaren Einzelsegmenten

Die Pick-up-Abformung wird als die präziseste Methode für die Positionierung der Laborimplantate auf dem Arbeitsmodell angesehen. Einige Implantat-Hersteller bieten jedoch keine geschlossene Abformung an, was die Herstellung eines individuellen Abformlöffels notwendig macht.

Dies bedeutet einen enormen Kosten- und Zeitaufwand und eine erneute Einbestellung des Patienten. Speziell aufgrund dieser Problematik wurde der Abdrucklöffel IMPLAVISION entwickelt mit dem sich perfekte Arbeitsmodelle in einer einzigen Sitzung herstellen lassen.

Das Resultat ist ein Abdrucklöffel mit 9 herausnehmbaren Einzelsegmenten, die nur durch jeweils eine spezielle Schraube gesichert sind und sich einfach mit dem mitgelieferten Schraubendreher entfernen lassen. Das Einzelsegment wird dort entfernt, wo ein direkter Zugang zum Abformpfosten notwendig ist. Ist die Schraube des Pfostens gelöst, lässt sich der Abdrucklöffel aus dem Mund herausnehmen und die Pfosten sind im Abdruckmaterial perfekt verankert.

· angepasst an die Pick-up Technik · mit 9 herausnehmbaren Einzelsegmenten · aus rostfreiem Edelstahl hergestellt · wiederverwendbar, sterilisierbar bis 200°C (398°F) · extrem stabil, für Abdrücke von höchster Präzision · zahlreiche Retentionen zum Festhalten des Abformmaterials · geschützt durch internationales Patent

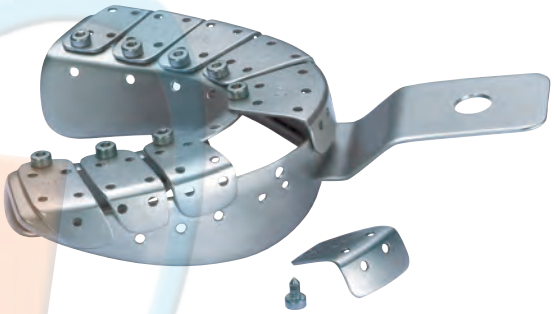

IMPLAVISION – an implant mold scoop with removable individual segments.

The pick-up mold is regarded as the most precise method for the positioning of the lab implants onto the work model. Some implant manufacturers however offer a closed mold which makes the production of an individual scoop mold necessary. This means a larger expense a lot more time and a new evaluation appointment with the patient.

Especially for these problems was the scoop mold IMPLAVISION developed, with which can be perfect workmodels in one sitting produced.
A scoop mold with 9 removable individual segments, which can be secured with a special screw only and easily removed with the included screw driver. The individual segment is there removed where a direct access to the mold post is necessary.

As soon as the screw of the post is loosened the scoop mold can be removed from the mouth and the posts are anchored perfectly in the impression investment.

· suited for the pick-up technique · with removable individual segments · produced with rustfree refined steel · reusable, sterilizes up to 200ºC (398ºF) · extremely stable, for high precision impressions · numerous retentions for the anchorage of the mold investments · protected by international patent

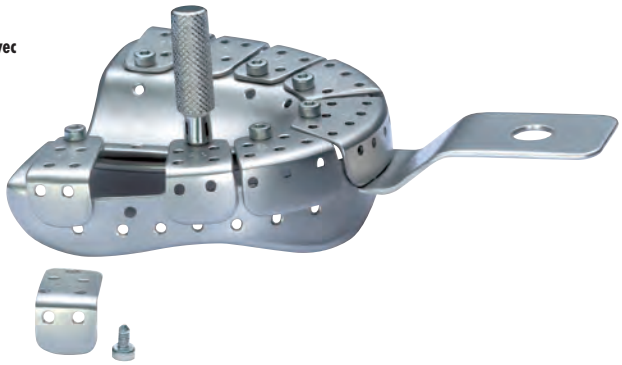

IMPLAVISION – un porte-empreinte pour implant avec des segments individuels amovibles

L'empreinte Pick-up est considérée comme la méthode la plus précise pour le positionnement des implants réalisés en laboratoire sur le modèle de travail.

Certains fabricants d'implants n'offrent pas ce qui d'empreinte fermée, rend nécessaire la fabrication d'un porte-empreinte individuel.
Cela implique une perte énorme de temps et d'argent et une nouvelle consultation pour évaluation du patient. Particulièrement en raison de cette problématique, le développement du porte-empreinte **IMPLAVISION** permet la fabrication de modèles de travail parfaits en une fois.

Le résultat est un porte-empreinte avec 9 segments individuels amovibles, lesquels sont fixés par une vis spéciale et peuvent être ensuite facilement éloignés par le tournevis fourni dans la livraison. Chaque segment individuel sera ôté à l'endroit où un accès à l'empreinte de transfert est nécessaire. Le porte-empreinte peut facilement être retiré en dévissant la vis du tenon, alors que les tenons sont parfaitement ancrés dans le matériau d'empreinte.

· adapté à la technique Pick-up · avec 9 segments individuels amovibles · fabriqué en acier allié inoxydable · réutilisable, stérilisable à 200°C (398°F) · très solide, pour des empreintes de haute précision · nombreux points de retenue pour retenir le matériau d'empreinte · protégé par un brevet international

FINEST DENTAL INSTRUMENTS

Distribuidor: DepoDent España depósito dental DepoDent España - 902 767 118 - ventas@depodent.es

https://depodent.es

Abdrucklöffel

Impression Trays
Porte-empreinte
Cubetas para impresiones

IMPLAVISION – una cubeta de impresión para implantología, con segmentos individuales removibles

La impresión Pick-up se considera el método más preciso para el posicionamiento de los implantes de laboratorio sobre el modelo de trabajo. Algunos fabricantes de implantes sin embargo no ofrecen una toma de impresión cerrada, lo cual hace necesario la elaboración de una cubeta de impresión individual. Esto significa un alza de costos y de tiempo considerables y una nueva cita adicional para el paciente. Especialmente debido a esta problemática fué desarrollada la cubeta de impresión IMPLAVISION, con la cual se pueden elaborar modelos de trabajo perfectos en una sola sesión.

El resultado es una cubeta de impresión con 9 segmentos individuales removibles, los cuales estan asegurados cada uno solo con un tornillo especial y se dejan remover facilmente con el destornillador, que viene incluído. El segmento individual es removido donde se necesita un acceso directo al pilar de impresión. Si se quita el tornillo del pilar, se puede retirar la cubeta de impresión de la boca y los pilares quedan perfectamente anclados en la impresión.

· adapatdo a la técnica Pick-up · con 9 segmentos individuales removibles · elaborado en acero inoxidable · reutilizable, esterilizable hasta 200°C (398°F) · extremadamente estable, para impresiones de altísima precisión · múltiples retenciones para el agarre del material de impresión · protegido por una patente internacional

Oberkiefer/Upper Jaw/
Mâchoire supérieure/Maxilar superior

Unterkiefer/Lower Jaw/
Mâchoire inférieure/Maxilar inferior

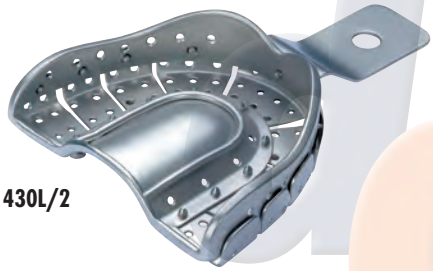

430L/2

431L/2

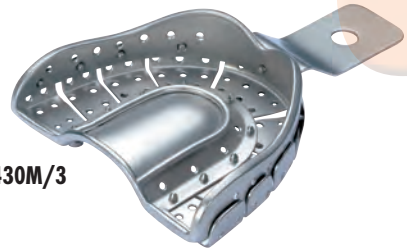

430M/3

431M/3

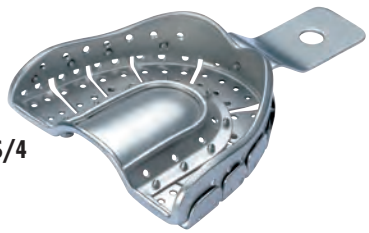

430S/4

431S/4

Ersatzschraube
Spare screw
Vis de rechange
Tornillo de repuesto

REP431

Schraubenschlüssel
Spanner
Tournevis
Llave para tornillos

REP430

FINEST DENTAL INSTRUMENTS

Distribuidor: DepoDent España depósito dental DepoDent España - 902 767 118 - ventas@depodent.es

https://depodent.es

Implantatreiniger

Implant cleaner
Curettes pour implant
Cureta para la limpieza de implantes

1/1

Implantat Reinigungskürette mit Titan-Spitzen
Implant cleaning curette with titanium tips
Curettes pour implant avec des extrémités en titane
Cureta para la limpieza de implantes con puntas de titanio

Implantat Reinigungsscaler mit Titan-Spitzen
Implant cleaning scaler with titanium tips
Curettes pour implant avec des extrémités en titane
Raspador para la limpieza de implantes con punta de titanio

TI = Titan
Titanium
Titane
Titanio

LSTI960/4R-4L

TI

LSTI972/H6-H7

FINEST DENTAL INSTRUMENTS

Distribuidor: DepoDent España depósito dental DepoDent España - 902 767 118 - ventas@depodent.es

https://depodent.es

Knochenmühle

Bone Mill
Moulin à os
Molino óseo

Knochenmühle, **rostfrei mit TITAN Mahlwerk**

- die TITAN Backen sind austauschbar
- hohe Stabilität und leichte Handhabung
- müheloses Reinigen möglich
- autoklavierbar

Bone Mill, **rustfree with Titanium millworks**

- the Titanium jaws are exchangable
- high stability and easy handling
- effortless cleaning
- autoclavecable

Moulin à os, **inoxydable avec rouage en TITANE**

- les patins en TITANE sont échangeables
- stabilité élevée et manipulation facile
- nettoyage facile possible
- stérilisable en autoclave

Molino óseo, **inoxidable con sistema de moler en titanio**

- las puntas en titanio son cambiables
- alta estabilidad y fácil manejo
- limpiable sin problemas
- esterilizable en autoclave

1924

Distribuidor: DepoDent España depósito dental DepoDent España - 902 767 118 - ventas@depodent.es

https://depodent.es

Knochenschaber

Bone scraper
Clseaux à os
Raspador de hueso

LS1915/4-6

Dieses Instrument erlaubt eine schnelle und dosierte Knochenentnahme nahe der zu inserierenden Stelle. Mit den hochwertig gehärteten Schneiden wird ein schonender und gezielter Knochenabtrag in feine Scheiben (Lamellen) ohne zu großen Kraftaufwand ermöglicht. Zur Beibehaltung einer optimalen Schärfe empfehlen wir, die Schneiden nach jeder Behandlung (vor der Sterilisation) mit einem Arkansasstein (CM Nr. 995) nachzuschleifen.

This instrument allows rapid and measured bone removal close to the insertion site. The high-quality hardened blades enable bone to be removed gently and deliberately in thin layers without excessive force. To maintain optimal sharpness, we recommend grinding the blades with an Arkansas stone (CM no. 995) after each use (prior to sterilisation).

FINEST DENTAL INSTRUMENTS

Distribuidor: DepoDent España depósito dental DepoDent España - 902 767 118 - ventas@depodent.es

https://depodent.es

Knochenmaterial Instrumente

Instruments for bone material
Matière osseuse Instruments
Instrumentos para material óseo

1601 LS1602 LS1051/54

Instrumente zum Einbringen von Knochenmaterial

- Mit dem Löffel kann das Knochenmaterial der Knochenmischdose schnell und sicher entnommen werden. Danach wird an entsprechender Stelle appliziert und kondensiert.

Instrument for introducing bone material

- The bone can be removed from the bone mixer tin quickly and safely with the curette. It is then applied to the appropriate siteand will be condensated.

Instruments pour la mise en place de matériaux osseux

- La curette permet de prendre rapidement et en toute sécurité le matériau osseux de la cupule de mélange, puis de l'appliquer à l'endroit prévu.

Instrumentos para la recolección de material óseo

- Con la cucharilla se puede recoger el material óseo del vaso de mezcla ósea de forma rápida y segura. Después se aplica en el lugar correspondiente.

Titanoxid Beschichlung
Titanium oxide coating
Revêtement en oxyde de titane
Revestimiento de dióxido de titanio

Distribuidor: DepoDent España depósito dental DepoDent España - 902 767 118 - ventas@depodent.es

https://depodent.es

Knochenschaber

Bone scraper
Ciseaux à os
Raspador de hueso

Knochenschaber zur Gewinnung von autologen Knochentransplantaten
- dient zur schnellen und einfachen Gewinnung von autologen Knochenmaterials
- die Klinge ermöglicht die Gewinnung von kortikalen und spongiösen Knochens
- der gewonnene Knochen wird in der Kammer gesammelt und mit Blut vermischt
- auf Hilfsinstrumente wie Knochenfilter, Trepanbohrer oder Sägen kann im Normalfall verzichtet werden
- ergonomisch perfektes Design
- voll autoklavierbar mit auswechselbarer Schaberklinge

Bone Scraper for generation of autologous bone transplants
- fast and simple generation of autologous bone materials
- the blade enables the generation of cortical and spongeous bones
- the recovered bone is collected in the chamber and mixed with blood
- one can in the norm do without tool aids such as bone filter, drilling awl or saws
- ergonomically perfect design
- fully autoclavic with exchangeable scraper blade

Ciseaux à os pour obtenir des greffons osseux autologues
- sert à l'obtention simple et rapide d'un matériau osseux autologue
- la lame permet d'obtenir des os spongieux et corticaux
- l'os ainsi obtenu est collecté dans le petit compartiment et mélangé à du sang
- en situation normale, vous pouvez renoncer aux accessoires comme filtre à os, foret trépan ou scies
- design parfaitement ergonomique
- entièrement stérilisable en autoclave avec les lames des ciseaux échangeables

Raspador de hueso para la obtención de transplantes óseos autólogos
- sirve para la obtención rápida y fácil de material óseo autólogo
- la cuchilla permite la obtención de hueso cortical y espongioso
- el hueso obtenido es recogido en la cámara y mezclado con sangre
- en caso normal se puede prescindir de instrumentos auxiliares como filtros óseos, fresas de trepanación o sierras
- diseño perfectamente ergonómico

Ersatzklinge
Spare Blade
Lame d'echange
Hoja recambio

LS1920/2	**LS1920A/2**
gerade · straight	gebogen · curved
droits · rectas	courbes · curvas
für/for/pour/para LS1920/1	für/for/pour/para LS1920A/1

LS1920/1
gerade · straight
droits · rectas

LS1920A/1
gebogen · curved
courbes · curvas

FINEST DENTAL INSTRUMENTS

Distribuidor: DepoDent España depósito dental DepoDent España - 902 767 118 - ventas@depodent.es

https://depodent.es

Knochenschlagdose / Knochenmischdose

Bone Percussion Tin / Bone Mixer Tin
Boite de broyage des os / Boite de mélange pour os
Recipiente para martilleo de hueso / Recipiente para mezcla de hueso

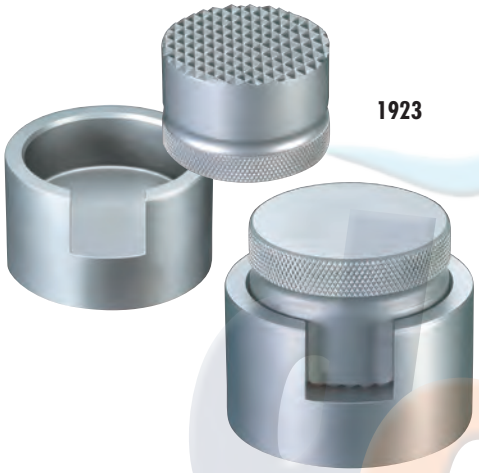

1923

TITAN Knochenschlagdose
- für längere Knochenstücke
- komplett aus TITAN gefertigt, wodurch bei der Augmentation des Knochenmaterials eine optimale Gewebeverträglichkeit (biokompatibel) gewährleistet ist.

Bone Percussion Tin
- for longer pieces of bone
- all Titanium to insure an optimal tissue compatibility (biocompatible).

Boîte de broyage des os
- pour les morceaux d'os plus longs
- entièrement fabriquée en TITANE, pour garantir une biocompatibilité idéale en cas d'augmentation du matériau osseux.

Recipiente para martilleo de hueso
- para piezas óseas mas largas
- fabricado completamente en titanio, por lo cual se garantiza una compatibilidad tisular (biocompatible) en la aumentación del material óseo.

4037

4036

1921

Knochenmischdose
- rostfrei
- autoklavierbar

Bone Mixer Tin
Mixing tin for bone investment
- rustfree
- autoclavic

Boîte de mélange pour os
Boîte de mélange pour matériau osseux
- inoxydable
- stérilisable en autoclave

Recipiente para mezcla de hueso
Recipiente para mezcla de material óseo
- inoxidable
- esterilizable en autoclave

Distribuidor: DepoDent España depósito dental DepoDent España - 902 767 118 - ventas@depodent.es

https://depodent.es

Osteometer

Osteometer
Ostéomètre
Osteómetro

Osteometer - Messzange zur Kieferkammbreitenmessung, Skala beidseitig, rostfrei und autoklavierbar

Osteometer - Measuring forceps for jaw ridge width measurement, scale on both sides, rustfree, autoclavic

Ostéomètre - Davier pour la mesure de la largeur de la crête alvéolaire, échelle des deux côtés, inoxydable stérilisable en autoclave

Osteómetro - Pinza de medición para medir el ancho de la cresta alveolar, escala bilateral, inoxidable, esterilizable en autoclave

1922

Distribuidor: DepoDent España depósito dental DepoDent España - 902 767 118 - ventas@depodent.es

Sinus-Lift Instrumente

Sinus-lifting instruments
Instruments Sinus-Lift
Instrumentos Sinus-Lift

- Sinuslift(ing): Bezeichnung für eine Augmentationsmethode im unmittelbaren Bereich unterhalb der Kieferhöhle bei einem zurückgebildeten (atrophischen) Oberkiefer. Beim Sinuslift wird zunächst die Schneidersche Membran vom Knochen abgelöst und in den entstandenen Hohlraum autologer Knochen eingebracht
- Die Instrumente 1142/1 + 2 dienen zur Ablösung der Kieferhöhlenschleimhaut und gleichzeitiger Verschiebung nach cranio-medial in die Kieferhöhle

- Sinus-lifting: Describes an augmentation method in the immediate vicinity beneath the sinus in cases with atrophied mandibles. Sinus-lifting involves first releasing the mucous membrane of the nose from the bone and filling the remaining space with autologous bone
- Instruments 1142/1 and 2 are for raising and simultaneously displacing the sinus membrane cranio-medially in the sinus

- Soulèvement sinusal : Terme désignant une méthode d'augmentation intervenant à proximité immédiate du sinus pour le maxillaire (atrophique) présentant un volume osseux insuffisant. Avec le soulèvement du sinus, c'est d'abord la membrane muqueuse du plancher qui est décollée de l'os avant que l'espace ainsi obtenu soit comblé d'os autologue
- Les instruments 1142/1 + 2 servent en même temps à décoller la muqueuse sinusale et à la déplacer en direction cranio-médiane dans la cavité sinusale.

- Sinuslift(ing): Término que denomina un método de aumento en la zona que se encuentra directamente bajo el seno maxilar en el caso de un maxilar superior atrofiado. Para la elevación del seno se separa primero la membrana de Schneider del hueso y en la cavidad creada se introduce hueso autólogo.
- Los instrumentos 1142/1 + 2 sirven para separar la mucosa del seno maxilar y desplazarla al mismo tiempo dentro del seno maxilar en dirección craneo-medial

1142/1	1142/2	1142/3
LS1142/1	LS1142/2	LS1142/3

Ergoform LiquidSteel

Distribuidor: DepoDent España depósito dental DepoDent España - 902 767 118 - ventas@depodent.es

https://depodent.es

Sinus-Lift Instrumente

Sinus-lifting instruments
Instruments Sinus-Lift
Instrumentos Sinus-Lift

LIQUIDSTEEL

Elevatoren - Einfacher Winkel
Elevators - Single Angled
Élévateurs - Angulation simple
Separadores - angulación sencilla

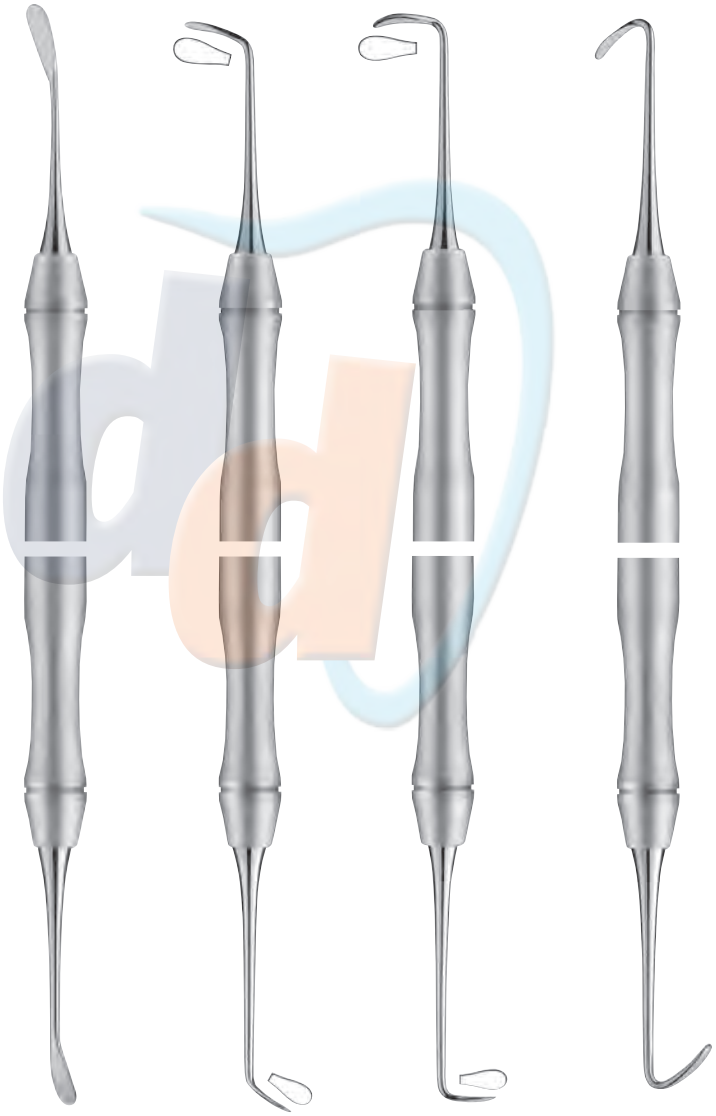

LS1650/1 **LS1650/2** **LS1650/3** **LS1650/4**

Distribuidor: DepoDent España depósito dental DepoDent España - 902 767 118 - ventas@depodent.es

https://depodent.es

Sinus-Lift Instrumente

Sinus-lifting instruments
Instruments Sinus-Lift
Instrumentos Sinus-Lift

LIQUIDSTEEL

Elevatoren - Doppelter Winkel
Elevators - Double Angled
Élévateurs - Angulation double
Separadores - angulación doble

Applikatoren - Chirurgisch
Applicators - Surgical
Applicateurs - Chirurgicaux
Empaquetadores - quirúrgicos

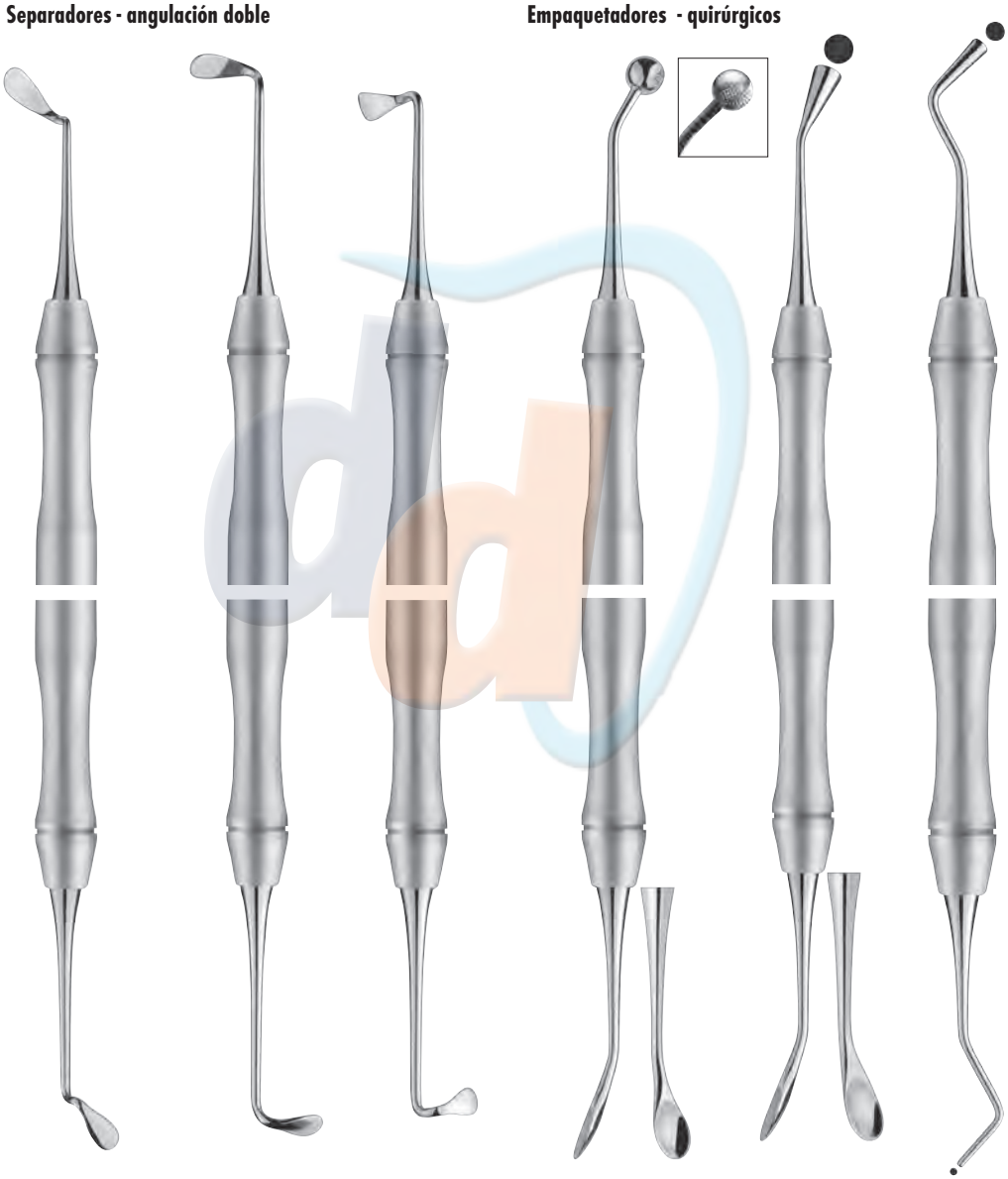

LS1650/5 **LS1650/6** **LS1650/7** **LS1650/8** **LS1650/9** **LS1650/10**

Distribuidor: DepoDent España depósito dental DepoDent España - 902 767 118 - ventas@depodent.es

https://depodent.es

OSTEOTOME zur Ausformung des Implantatlagers

OSTEOTOMES for shaping the implant site
OSTEOTOME pour la préparation du site implantaire
OSTEOTOMO para la conformación del lecho del implante

Knochenmeißel
Bone splitting
Ciseaux à os
Cincel de hueso

ab 10mm große Markierung als Sicherheitszone in verschiedenen Breiten erhältlich

Above 10mm large marking as safety zone available in different widths

Marquage de sécurité épais à partir de 10mm disponible en différentes largeurs

desde 10mm de marcación de zona de seguridad disponible en diferentes anchos

doppelseitige Lasermarkierung
double sided lasing
marquage de laser bilatéral
marcación de láser bilateral

Knochenspreizer (Condenser)
Bone spreader + bone condenser
Expanseur
Separador de hueso

Lasermarkierung in 2mm Schritten
laser marking in steps of 2mm
Marquage au laser tous les 2mm
Marcación de láser en pasos de 2mm

ab 10mm große Markierung als Sicherheitszone, in verschiedenen Breiten erhältlich
konisch zulaufend, konvexe Arbeitsspitze

above 10mm large marking as safety zone available in different widths,
conical, convex working end

Marquage de sécurité épais à partir de 10mm disponible en différentes largeurs
Forme conique, extrémité travaillante convexe

Marcación desde 10mm de zona de seguridad disponible con diferentes anchos
Punta activa convexa con acabado en forma cónica

konvexes und stumpfes Arbeitsende
convex and blunt working end
Extrémité travaillante convexe et mate
Parte activa convexa y plana

Größenmarkierung
1. Wert = an der Arbeitspitze
2. Wert = nach 10mm

Size marking
1st figure = at the working tip
2nd figure = after 10mm

Grandes marques
Valeur 1. = au niveau de l'extrémité travaillante
Valeur 2. = au-delà de 10mm

Marcación
Valor 1 = en la parte activa
Valor 2 = a los 10mm

Knochenstößel (Sinutom)
Bone pusher
Trépan
Impactador de hueso

Lasermarkierung in 2mm Schritten
laser marking in steps of 2mm
Marquage au laser tous les 2mm
Marcación con láser en pasos de 2mm

ab 10mm große Markierung als Sicherheitszone in verschiedenen Breiten erhältlich
zylindrisch, konkave und medium scharfe Arbeitsspitze

above 10mm large marking as safety zone available in different widths
cylindrical, concave and medium sharp working tip

Marquage de sécurité épais à partir de 10mm disponible en différentes largeurs
Extrémité travaillante tranchante, cylindrique, concave et médium

Desde 10mm de marcación de zona de seguridad disponible en diferentes anchos
Punta activa cilíndrica, cónica y medio afilada

konkaves und medium-scharfes Arbeitsende
concave and medium sharp working end
Extrémité travaillante tranchante, concave et médium
Parte activa cóncava y medio afilada

FINEST DENTAL INSTRUMENTS

Distribuidor: DepoDent España depósito dental DepoDent España - 902 767 118 - ventas@depodent.es

https://depodent.es

OSTEOTOM, Knochenmeißel

OSTEOTOM, Bone splitting
OSTEOTOME, Ciseaux à os
OSTEOTOMO, Cincel de hueso

doppelseitige Lasermarkierung
double sided lasing
marquage de laser bilatéral
marcación de láser bilateral

1609/4
4mm

1609/6
6mm

- gerade oder gebogene Ausführung (gerade = Oberkiefer, gebogen = Unterkiefer)
- verschiedene Breiten von 3 bis 8mm, Empfehlung für Einzelzahnimplantate: bis 4mm Breite größere Kieferkammabschnitte: bis 8mm Breite
- Tiefenmarkierungen auf dem Meißel ab 6mm bis 10mm (schwarzer Bereich = Sicherheitsmarkierung ab 10mm)
- Empfehlung für den Einsatz: min. Kieferkammbreite von 2-3mm, min. Knochenhöhe von 10mm, max. Splittingtiefe bis 70 Prozent der Gesamtknochenhöhe

- straight or curved design (straight = maxilla, curved = mandible)
- different widths from 3 to 8mm, recommendation for single tooth implants: up to 4mm width, larger jaw segments: up to 8mm width
- depth markings on the osteotome from 6mm to 10mm (black region = safety marking above 10mm)
- recommendation for use: min. ridge width of 2-3mm, min. bone height on 10mm, max. splitting depth up to 70 percent of total bone height

- De forme droite ou coudée (droite = maxillaire supérieur, coudée = maxillaire inférieur)
- Disponible en différentes largeurs de 3 à 8mm, recommandées pour les implants unitaires: jusqu'à 4mm de large pour un segment de crête alvéolaire plus important: jusqu'à 8mm de large
- Marquage de profondeur sur le ciseau de 6 à 10mm (zone noire = marquage de sécurité à partir de 10mm)
- Recommandations: largeur de crête minimale de 2-3mm, hauteur osseuse de 10mm au minimum, profondeur maximale jusqu'à 70% de la hauteur osseuse totale

- Diseño recto o angulado (recto = maxilar superior, angulado = maxilar inferior)
- Diferentes anchos que van desde los 3 hasta los 8mm, recomendado para implantes unitarios: hasta 4mm de ancho. Cresta alveolar de mayor tamaño: hasta 8mm de ancho
- Marcación de profundidad del cincel desde los 6mm hasta los 10mm (zona más oscura = marcación de seguridad desde 10mm)
- Recomendación de uso: mín. cresta alveolar de 2-3mm, mín altura ósea de 10mm, mín. profundidad de separación hasta el 70 por ciento de la altura ósea total

1609/3
3mm

1609/8
8mm

1610/3
3mm

1610/6
6mm

FINEST DENTAL INSTRUMENTS

Distribuidor: DepoDent España depósito dental DepoDent España - 902 767 118 - ventas@depodent.es

https://depodent.es

OSTEOTOM, Knochenstößel (Sinutom)

OSTEOTOM, Bone pusher
OSTEOTOMES, trépans
OSTEOTOMO, Impactador de hueso

1605/2.2
Ø 2,2mm

1605/2.8
Ø 2,8mm

1605/3.5
Ø 3,5mm

1605/4.2
Ø 4,2mm

1605/4.8
Ø 4,8mm

konkav
concave
concave
cóncavo

zylindrisch
cylindric
cylindrique
cilíndrico

- gerade oder bajonettförmige Ausführung (gerade = für Front- und Seitenzahnbereich) (gebogen = für Molarenbereich)
- verschiedene Breiten mit zylindrisch zulaufendem Arbeitsteil
- das Arbeitsteil ist konkav und mit einer medium-scharfen Arbeitskante versehen hierdurch lässt sich das Knochenmaterial unter die Kieferhöhlenschleimhaut bringen und verdichten

- straight or bayonet design (straight = for anterior and posterior tooth regions) (curved = for molar region)
- different widths with cylindrical working end
- the working tip is concave and has a medium sharp edge, which allows the bone to be pushed under the sinus mucosa and compressed

- De forme droite ou en baïonnette (droite = pour les dents des secteurs antérieurs et latéraux) (coudés = pour les molaires)
- disponibles en différentes largeurs avec partie travaillante cylindrique
- La partie travaillante est concave avec un tranchant médium, ce qui permet de mettre en place le matériau osseux sous la muqueuse alvéolaire et de le condenser

- Diseño recto o con forma de bayoneta (recto= para zona frontal y lateral) (angulado= para zona molar)
- Diferentes anchos con parte activa cilíndrica
- La parte activa es cóncava y con un afilado medio, mediante la cual se puede extraer y condensar el material óseo bajo la membrana del seno maxilar

FINEST DENTAL INSTRUMENTS

Distribuidor: DepoDent España depósito dental DepoDent España - 902 767 118 - ventas@depodent.es

https://depodent.es

OSTEOTOM, Knochenstößel (Sinutom)

OSTEOTOM, Bone pusher
OSTEOTOMES, trépans
OSTEOTOMO, Impactador de hueso

1606/2.2
Ø 2,2mm

1606/2.8
Ø 2,8mm

1606/3.5
Ø 3,5mm

1606/4.2
Ø 4,2mm

1606/4.8
Ø 4,8mm

konkav
concave
concave
cóncavo

zylindrisch
cylindric
cylindrique
cilíndrico

FINEST DENTAL INSTRUMENTS

Distribuidor: DepoDent España depósito dental DepoDent España - 902 767 118 - ventas@depodent.es

https://depodent.es

OSTEOTOM, Knochenspreizer (Condenser)

OSTEOTOM, Bone spreader + bone condenser
OSTEOTOME, Expanseur
OSTEOTOMO, Separador de hueso

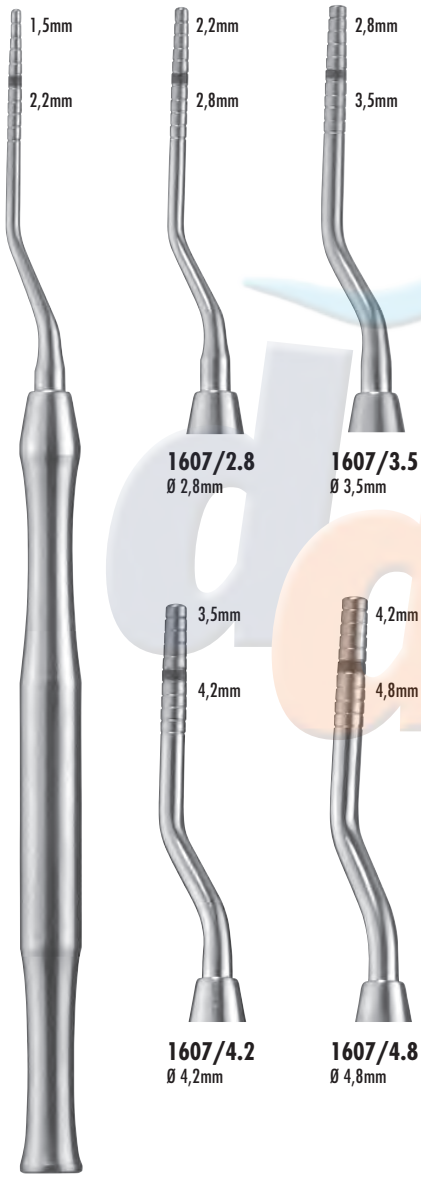

1607/2.2
Ø 2,2mm

1607/2.8
Ø 2,8mm

1607/3.5
Ø 3,5mm

1607/4.2
Ø 4,2mm

1607/4.8
Ø 4,8mm

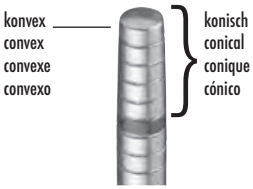

- gerade oder bajonettförmige Ausführung (gerade = für Front- und Seitenzahnbereich) (gebogen = für Molarenbereich)
- konvexes und stumpfes Arbeitsende
- verschiedene Breiten mit konisch und konvex zulaufendem Arbeitsteil – die unterschiedlichen Breiten sind so aufeinander abgestimmt, dass die breiteste Stelle (schwarze Markierung) am Arbeitsende, dem Durchmesser des darauf-folgenden Instrumentes an der Arbeitsspitze entspricht. Hierdurch ist eine kontinuierliche Erweiterung der Knochenkavität gewährleistet. Darüberhieraus lässt sich eine gute Verdichtung spongiöser Knochenstrukturen (insbesondere bei weichem Knochen der Konsistenz D3-D4 und D5) zur Verbesserung der Primärstabilität herstellen.

- straight or bayonet design (straight = for anterior and posterior tooth regions) (curved = for molar region)
- convex and blunt working tip
- different widths with conical and convex working end – the different widths are coordinated so that the widest part (black marking) at the working end corresponds to the diameter of the next instrument at the working tip. This ensures continuous expansion of the bone cavity.
  Moreover, good compression of cancellous bone can be obtained to improve primary stability (especially in the case of soft bone of consistency D3-D4 and D5).

- De forme droite ou en baïonnette (droite = pour les dents des secteurs antérieurs et latéraux) (coudés = pour les molaires)
- Extrémité travaillante convexe et mate
- Disponibles en différentes largeurs avec partie travaillante conique et convexe - Les différentes largeurs sont disposées de telle sorte que la zone la plus large (marque noire) au niveau du col de l'instrument corresponde au diamètre de l'extrémité travaillante de l'instrument suivant. Ainsi, un élargissement continu de la cavité osseuse est garanti.
  De plus, il est possible de réaliser une bonne condensation de l'os spongieux (en particulier pour des os mous de consistance D3-D4 et D5) afin d'améliorer la stabilité primaire.

- Diseño recto o con forma de bayoneta (recto= para zona frontal y lateral) (angulado= zona molar)
- Parte activa plana y convexa
- Distintos anchos con parte activa cónica y convexa - los diferentes anchos están coordinados de modo que el lugar más ancho (marca negra) en la parte activa, se corresponda con el diámetro del siguiente instrumento que se va a utilizar en la punta activa. Así se garantiza un ensanchamiento continuado de la cavidad ósea. De esta forma se puede lograr una buena compresiónde las estructuras de hueso esponjoso (especialmente en huesos blandos de consistencia D3-D4 y D5) para conseguir una mejora de la estabilidad primaria

FINEST DENTAL INSTRUMENTS

Distribuidor: DepoDent España depósito dental DepoDent España - 902 767 118 - ventas@depodent.es

https://depodent.es

OSTEOTOM, Knochenspreizer (Condenser)

OSTEOTOM, Bone spreader + bone condenser
OSTEOTOME, Expanseur
OSTEOTOMO, Separador de hueso

1608/2.2
Ø 2,2mm

1608/2.8
Ø 2,8mm

1608/3.5
Ø 3,5mm

1608/4.2
Ø 4,2mm

1608/4.8
Ø 4,8mm

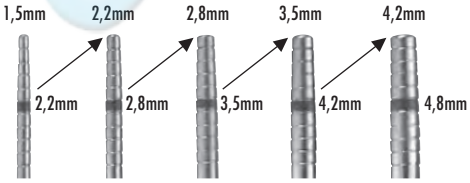

Distribuidor: DepoDent España depósito dental DepoDent España - 902 767 118 - ventas@depodent.es

https://depodent.es

OSTEOTOM-SET, Knochenstößel (Sinutom)

OSTEOTOM-SET, Bone pusher
SET D'OSTEOTOMES, Trépans
SET DE OSTEOTOMOS, Impactador de hueso

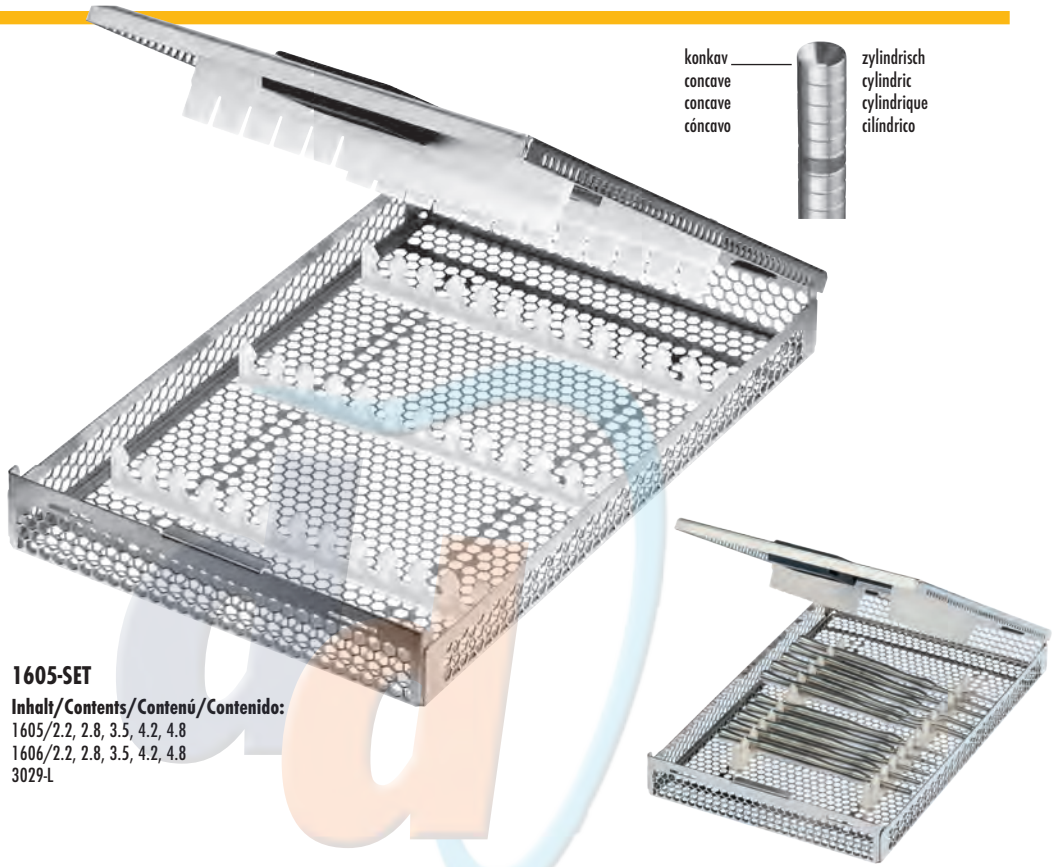

1605-SET

Inhalt/Contents/Contenú/Contenido:
1605/2.2, 2.8, 3.5, 4.2, 4.8
1606/2.2, 2.8, 3.5, 4.2, 4.8
3029-L

1605/2.2	1605/2.8	1605/3.5	1605/4.2	1605/4.8	1606/2.2	1606/2.8	1606/3.5	1606/4.2	1606/4.8
Ø 2,2mm	Ø 2,8mm	Ø 3,5mm	Ø 4,2mm	Ø 4,8mm	Ø 2,2mm	Ø 2,8mm	Ø 3,5mm	Ø 4,2mm	Ø 4,8mm

FINEST DENTAL INSTRUMENTS

Distribuidor: DepoDent España depósito dental DepoDent España - 902 767 118 - ventas@depodent.es

https://depodent.es

OSTEOTOM-SET, Knochenspreizer (Condenser)

OSTEOTOM-SET, Bone spreader + bone condenser
SET D'OSTEOTOMES, Expanseur
SET DE OSTEOTOMOS, Separador de hueso

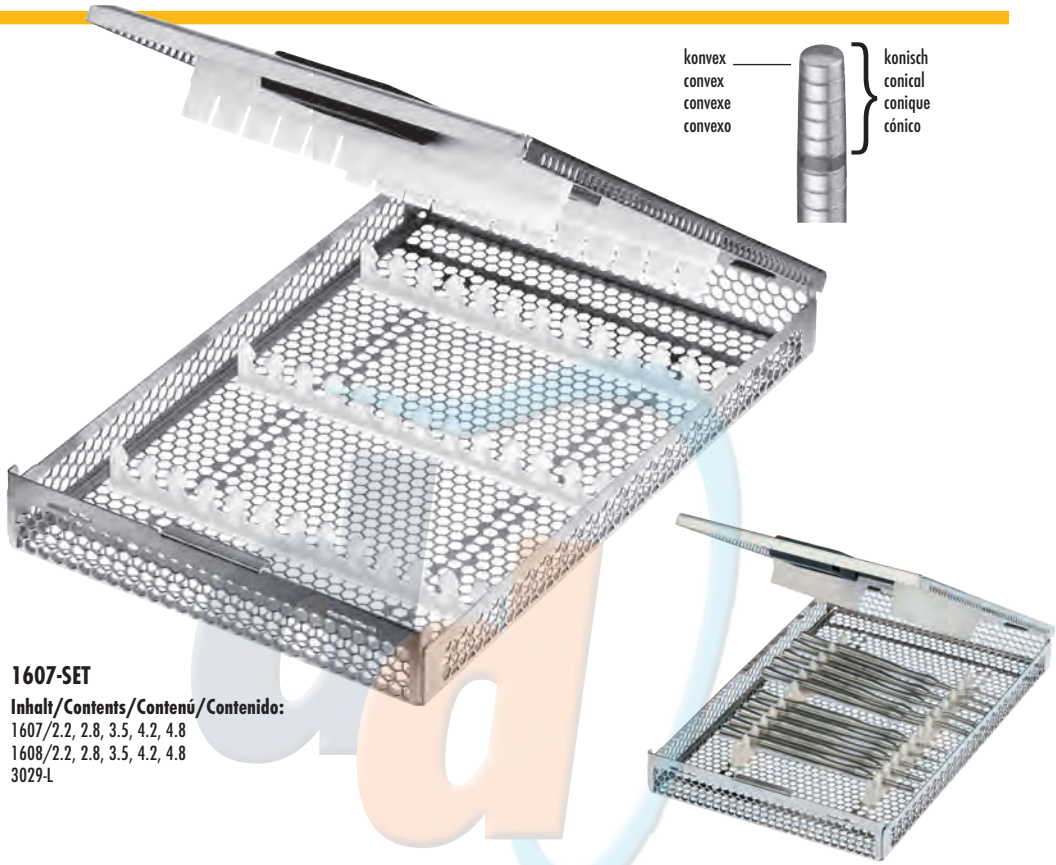

1607-SET

Inhalt/Contents/Contenú/Contenido:
1607/2.2, 2.8, 3.5, 4.2, 4.8
1608/2.2, 2.8, 3.5, 4.2, 4.8
3029-L

1607/2.2	1607/2.8	1607/3.5	1607/4.2	1607/4.8	1608/2.2	1608/2.8	1608/3.5	1608/4.2	1608/4.8
Ø 2,2mm	Ø 2,8mm	Ø 3,5mm	Ø 4,2mm	Ø 4,8mm	Ø 2,2mm	Ø 2,8mm	Ø 3,5mm	Ø 4,2mm	Ø 4,8mm

Distribuidor: DepoDent España depósito dental DepoDent España - 902 767 118 - ventas@depodent.es

https://depodent.es

OSTEOTOM-SET, Knochenmeißel

OSTEOTOM-SET, Bone splitting
SET D' OSTEOTOMES, Ciseaux à os
SET DE OSTEOTOMOS, Cincel de hueso

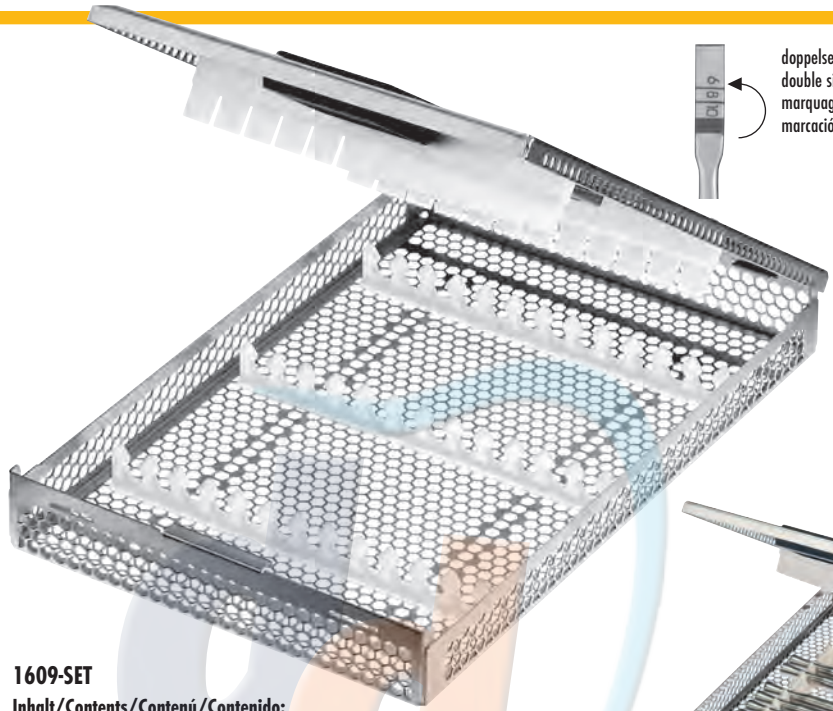

doppelseitige Lasermarkierung
double sided lasing
marquage de laser bilatéral
marcación de láser bilateral

1609-SET

Inhalt/Contents/Contenú/Contenido:
1609/3, 4, 6, 8,
1610/3, 6
3029-L

1609/3
3mm

1609/4
4mm

1609/6
6mm

1609/8
8mm

1610/3
3mm

1610/6
6mm

FINEST DENTAL INSTRUMENTS

Distribuidor: DepoDent España depósito dental DepoDent España - 902 767 118 - ventas@depodent.es

https://depodent.es

DepoDent

carl martin Solingen

FINEST DENTAL INSTRUMENTS
GERMANY

NEUENKAMPER STR. 80-86
D-42657 SOLINGEN
TEL. +49(0)212/81 00 44
FAX +49(0)212/8 73 45
E-MAIL INFO@CARLMARTIN.DE
INTERNET WWW.CARLMARTIN.DE

Distribuidor: DepoDent España depósito dental DepoDent España - 902 767 118 - ventas@depodent.es