BADER®

DISTRIBUIDOR AUTORIZADO:

DepoDent

UN EQUIPO DENTAL, MÚLTIPLES POSIBILIDADES.

Los sillones dentales **FLEX UP** y **TREND** de **BADER®** ofrecen al profesional odontólogo garantía y seguridad. Una unidad dental segura donde el paciente descansará cómodamente. Proporciona un sistema de módulos de fácil montaje, manejable a través de sus teclas y menú para odontólogo y asistente.

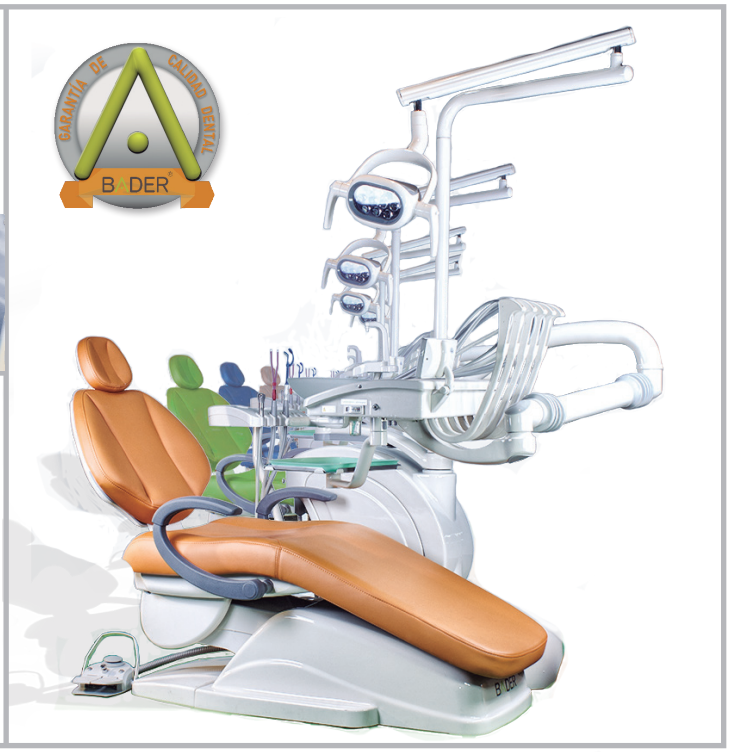

Encuéntralo en:

BADER®

Parque empresarial Porto do Molle. C/Madanela, nave 3D. 36350 Nigrán - Pontevedra - *Spain*.
www.bader.es · info@bader.es · +34 986 190 307

SILLÓN DENTAL -TREND-

El modelo **TREND** es el modelo más sencillo de nuestra línea. Aporta seguridad y confort para profesionales y pacientes del sector dental.
Gran calidad precio en un modelo muy completo ya que el panel de control del odontólogo contiene 5 alojamientos de serie.
De base trae un scaler electrónico con luz LED incorporado y un micromotor neumático de irrigación interna y conexión Midwest 4. Jeringa triple (aire, agua, spray) incorporada en la bandeja del odontólogo.
El panel del odontólogo incluye también 2 mangueras Tecnomed Italy Midwest 6 con luz LED y los automatismos de eficiencia son simples. La bandeja asistente es rotativa de fácil acceso con controles de movimiento, agua del vaso y barrido automático de la escupidera. Además contiene 3 mangueras (2 de ellas con cánula de aspiración) y lámpara de polimerizar LED.
La escupidera es fija de cristal desmontable y el llenado del vaso de agua regulable.
El sistema electromecánico tipo Linak® tiene movimientos de subida y bajada, pudiéndose controlar la unidad dental desde la bandeja principal o desde el pedal. Contiene reposacabezas con doble articulación.
El grupo hídrico está perfectamente preparado para aspiraciones de tipo húmedo e incorpora calentador de agua temperatura constante 40°C.
El sillón **TREND** tiene un sistema de seguridad de movimientos límites, en la bajada del sillón y en el respaldo.
Puede completar el diseño de la unidad dental con la variada gama de colores de PU polifibra, cuya tapicería es ignífuga, lavable y sin costuras. **Ambos sillones incluyen de regalo un taburete con regulación de altura y respaldo.**

TABURETE

Taburete con respaldo y regulación de altura.

PEDAL

Joystick para control de movimientos.

SCALER LED

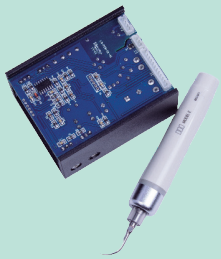

Scaler ultrasonidos electrónico con luz LED compatible con EMS/Satelec.

MICROMOTOR NEUMÁTICO

Micromotor neumático con irrigación interna. 22000RPM. Conexión Midwest 4. Sin luz.

LÁMPARAS

Lámpara sillón de 10 bombillas 8000-15000lx.

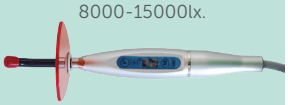

Lámpara LED bandeja asistente.

PALETA DE COLORES TREND

P-1 P-2 P-3 P-4 P-5 P-6

PALETA DE COLORES FLEX UP

H-1 H-2 H-3 H-4 H-5 H-6 H-7

TABURETES

Desde 299€

003SC 002SC 004SC 001SC

SILLÓN DENTAL -FLEX UP-

El modelo **FLEX UP** es mucho más ergonómico y cómodo tanto para odontólogo y auxiliar como para paciente. Es más sofisticado que el sillón dental TREND ya que en el panel de control del odontólogo contiene 5 alojamientos de serie y 3 niveles de programación. Además trae un scaler electrónico con luz LED incorporado y un micromotor de inducción con luz LED M140 o una manguera multifunción polivalente para micromotor MC3. También contiene jeringa triple (aire, agua, spray) en ambas bandejas.

Asimismo, la bandeja asistente contiene 4 mangueras y lámpara de polimerizar LED. La escupidera es orientable de cristal o cerámica y desmontable.
El sistema electromecánico tipo Linak® tiene movimientos de subida y bajada, pudiéndose controlar la unidad dental desde la bandeja principal o desde el pedal. Contiene reposacabezas con doble articulación.
El grupo hídrico está perfectamente preparado para aspiraciones de tipo húmedo e incorpora calentador de agua temperatura constante 40°C.
El sillón **FLEX UP** tiene un sistema de seguridad de movimientos límites, en la bajada del sillón y en el respaldo.
Con el uso del pedal multifunción y control de movimientos se pueden manejar todos los instrumentos del equipo.
Puede completar el diseño de la unidad dental con la variada gama de colores de microfibra, cuya tapicería es ignífuga y lavable.

TABURETE

Taburete con respaldo y regulación de altura.

PEDAL

Joystick para control de movimientos.

SCALER LED

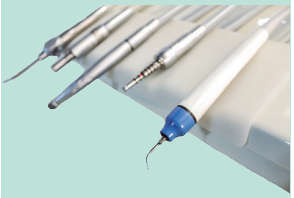

Scaler ultrasonidos electrónico con luz LED compatible con EMS/Satelec.

MICROMOTOR INDUCCIÓN

Micromotor de inducción eléctrico con luz LED . RPM entre 60 y 40000. Spray de agua interno. Compacto, silencioso y sin escobillas.

LÁMPARAS

Lámpara sillón de 10 bombillas 8000-15000lx.

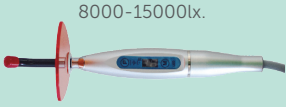

Lámpara LED bandeja asistente.

ACCESORIOS Y PRODUCTOS OPCIONALES

APARATOLOGÍA

COMPRESOR SD70/8GL: Contiene dos cilindros + secador + filtro. Para 1 ó 2 equipos dentales. Con condensador de aire. Calderín: 35L en vertical.
Ref. 09070040 **845€**

LIMPIADOR ULTRASONIDOS: Capacidad: 1400ml. Depósito de acero inoxidable. Contiene 3 modos de limpieza. Peso: 1,6Kg.
Ref. 09070049 **121€**

ASPIRACIÓN ANILLO HÚMEDO: Aspiración para un puesto de trabajo. Caudal de succión: 300L/min. Nivel sonoro: 52 dBA. Incorpora cámara de aspiración.
Ref. 09070053 **795€**

TERMOSELLADORA SEAL 320: Selladora térmica con barra portarollos. Diseño elegante y fácil manejo. Peso: 8Kg.
Ref. 09070048 **299€**

ROTATORIOS

TURBINA FORCESILENCE 6000 + ACOPLE MULTIFLEX®: con luz LED. Spray triple. 300000RPM. Autoclavable 135°C.
Ref. 0606000 **299€**

CONTRA ÁNGULO COMPLACENT: Irrigación interna. Transmisión 1:1. 20000-40000RPM. Cabezal extraíble. Sin luz.
Ref. 0607001 **259€**

PIEZA DE MANO COMPLACENT: Irrigación interna. Transmisión 1:1. 22000-40000RPM. Sin luz.
249€ Ref. 0608003

* Los precios que aparecen de oferta son válidos con la compra de un sillón dental.

3 AÑOS DE GARANTÍA

SILLÓN DENTAL TREND

4.999€

INCLUYE:

· Sistema colibrí con 5 alojamientos de serie.
· 1 Scaler de integración con luz LED.
· 2 Mangueras Midwest 6 LED.
· 1 Micromotor neumático.
· Botonera de control táctil con distintas posiciones de trabajo (no programable).
· Escupidera de cristal desmontable.
· Automatismos eficiencia de presión simples.
· Motores electroneumáticos Linak®.
· Bandeja asistente con 3 mangueras.
· 1 Lámpara de polimerizar LED.
· 1 Jeringa triple: aire, agua, spray en bandeja odontólogo.
· 1 Lámpara LED de 10 bombillas.
· 1 Pedal con control de movimientos.
· 1 Taburete con respaldo y regulación de altura.

SILLÓN DENTAL FLEX UP

6.529€

INCLUYE:

· Sistema colibrí con 5 alojamientos de serie.
· 1 Scaler de integración con luz LED.
· 2 Mangueras Midwest 6 LED.
· A elegir: 1 micromotor inducción con luz LED M140 o 1 manguera multifunción polivalente para micromotor MC3.
· Botonera de control táctil con 3 niveles de programación y distintas posiciones de trabajo.
· Escupidera orientable de cristal desmontable.
· Automatismos eficiencia de presión triples.
· Motores electroneumáticos Linak®.
· Bandeja asistente con 4 mangueras.
· 1 Lámpara de polimerizar LED.
· 1 Jeringa triple: aire, agua, spray en bandeja odontólogo y asistente.
· 1 Pedal con control de movimientos.
· 1 Lámpara LED de 10 bombillas.
· 1 Taburete con respaldo y regulación de altura.

TÉRMINOS Y CONDICIONES:

- A los precios PVP hay que añadirle gastos de transporte e instalación. Si usted no dispone de un técnico, BADER podrá asignarle uno dependiendo la zona Peninsular en la que se encuentre.
- El precio de la instalación podrá variar en función del técnico, y además la instalación del equipo requerirá un mantenimiento trimestral.
- Precios de oferta lanzamiento limitados al stock existente.

DIAGRAMA SILLONES DENTALES

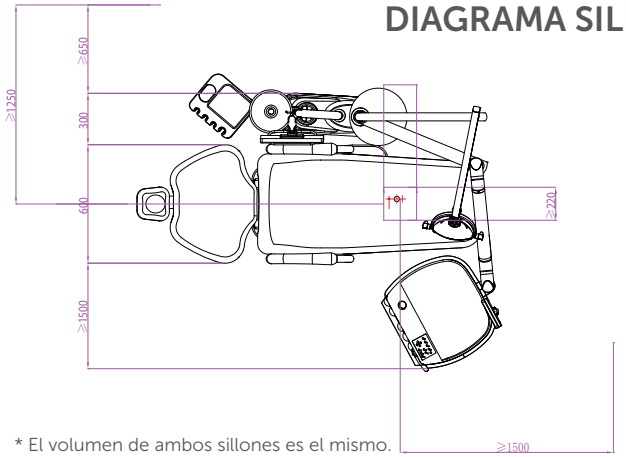

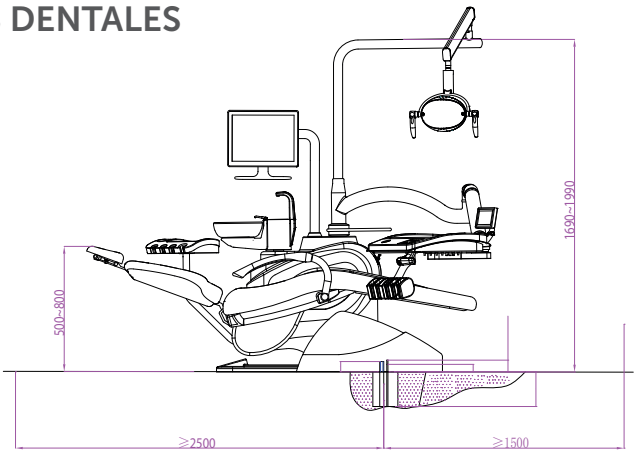

* El volumen de ambos sillones es el mismo.

Este producto debe ser utilizado exclusivamente por cualquier profesional del sector dental dentro del proceso profesional. Las imágenes no tienen carácter contractual. Información y venta dirigida exclusivamente a profesionales sanitarios. PRECIOS SIN I.V.A. válidos salvo error tipográfico.